Многоступенчатый насос Wellmix CMI 8-20BT-BQCE (3x380В, 0,75кВт)

Многоступенчатые горизонтальные насосы · Артикул 28019922 · Серия CMI

1. Обзор

ОБЩИЕ СВЕДЕНИЯ

CMI – серия горизонтальных многоступенчатых насосов с гидравлической частью из нержавеющий стали.

Насосы CMI предназначены для перекачивания чистой воды и жидкостей, химически не агрессивных к материалам насоса.

Присоединение насоса к трубопроводам резьбовое.

ОСОБЕННОСТИ КОНСТРУКЦИИ

— все компоненты гидравлической части выполнены из нержавеющей стали
— многоступенчатые камеры с рабочими колеса находятся в едином корпусе
— рабочие колеса смонтированы на единый вал с электродвигателем

Основные данные

Диаметр входного патрубка	G1½"
Диаметр выходного патрубка	G1½"
Максимальная мощность, кВт	0,75
Максимальный напор, м	23
Максимальная производительность, м3/ч	16
Номинальный напор, м	18
Номинальная подача, м3/ч	8
Максимальное давление в системе, бар	10
Максимальная температура перекачиваемой жидкости, °C	-20…+120
Гарантия, мес	24

2. Гидравлические характеристики

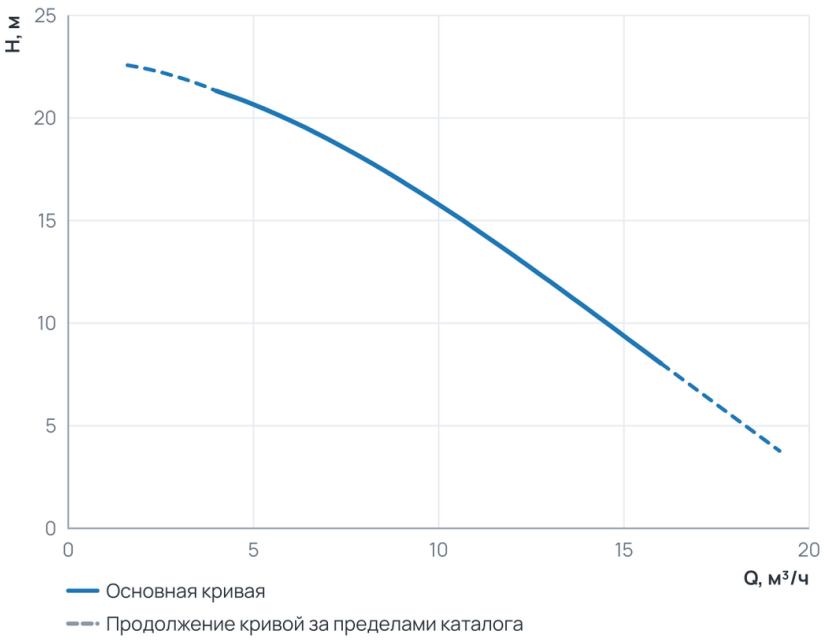

Рабочий диапазон

Подача Q	4 … 16 м³/ч
Напор H	8 … 21,3 м

Пунктир на диаграмме — продолжение кривой за пределами каталога производителя.

3. Технические данные

Общие сведения			
Серия	CMI	Гарантия, мес	24
Гидравлические данные			
Номинальный напор, м	18	Максимальный напор, м	23
Номинальная подача, м3/ч	8	Максимальное давление в системе, бар	10
Максимальная производительность, м3/ч	16	Максимальная производительность, л/мин	266,67
Перекачиваемая среда			
Температура окружающей среды, °C	+50	Максимальная температура перекачиваемой жидкости, °C	-20...+120
Материалы			
Материал корпуса	Нержавеющая сталь	Материал обмотки статора	Медь
Материал рабочего колеса	Нержавеющая сталь		
Монтаж и присоединение			
Вес, кг	11	Длина, мм	377
Высота, мм	212	Ширина, мм	158
Диаметр входного патрубка	G1½"	Диаметр выходного патрубка	G1½"
Электродвигатель			
Защита по току	нет	Степень защиты	IP55
Номинальный ток, А	1,8	Параметры электросети	3x380
Частота вращения, об/мин	2900	Максимальная мощность, Вт	750
Максимальная мощность, кВт	0,75		

4. Габаритные размеры

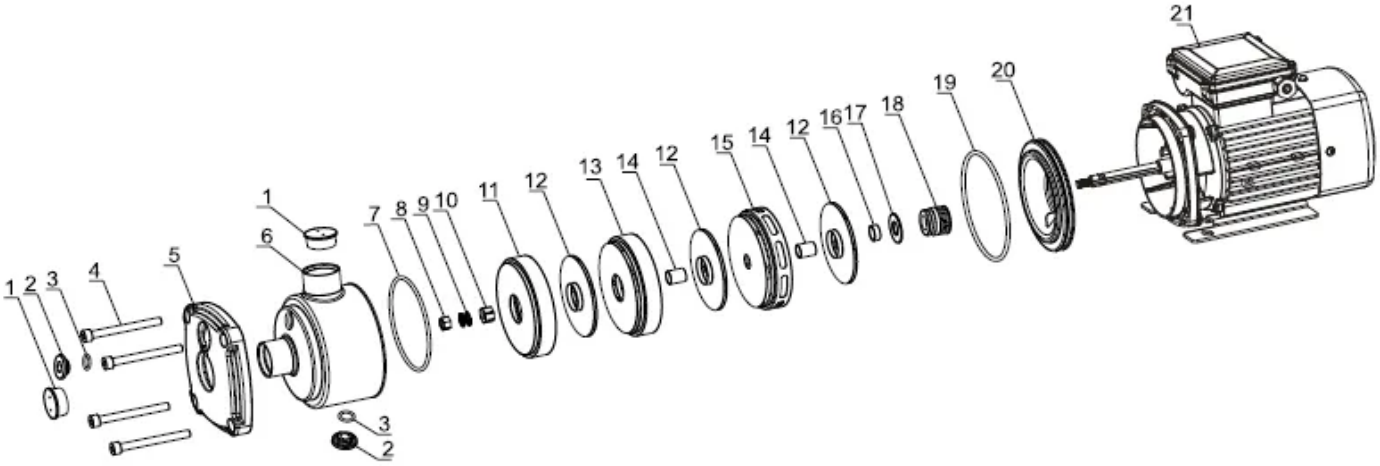

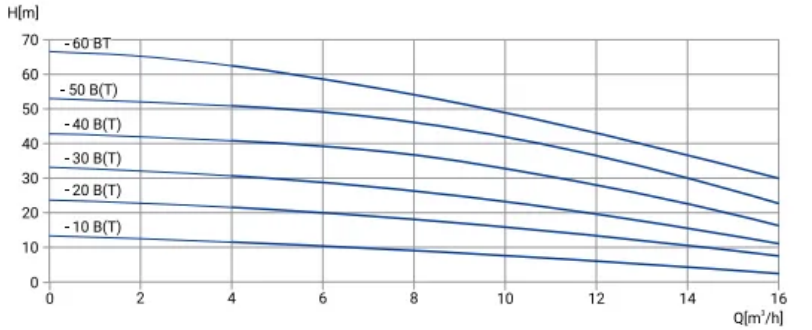
H[m]
- 60 BT
- 50 B(T)
- 40 B(T)
- 30 B(T)
- 20 B(T)
- 10 B(T)
Q[m³/h]

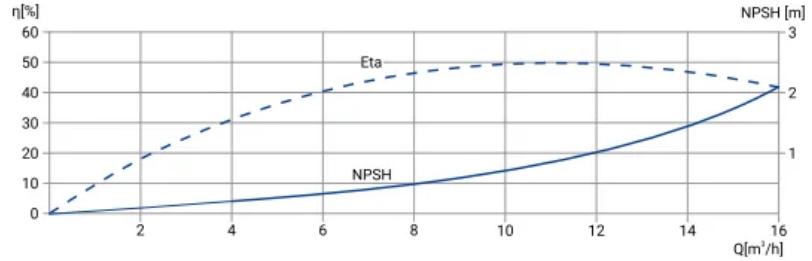
η[%]
NPSH [m]
Eta
NPSH
Q[m³/h]

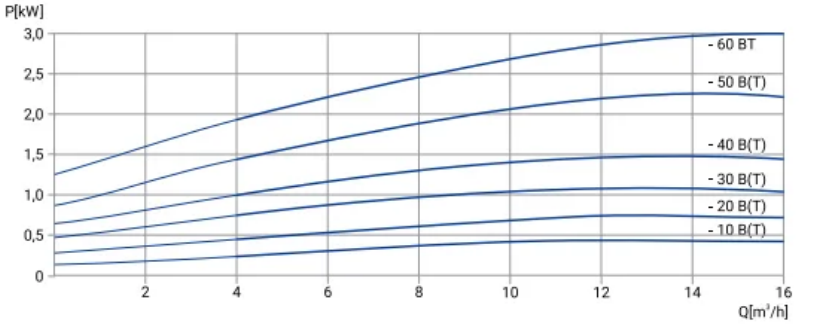
P[kW]
- 60 BT
- 50 B(T)
- 40 B(T)
- 30 B(T)
- 20 B(T)
- 10 B(T)
Q[m³/h]

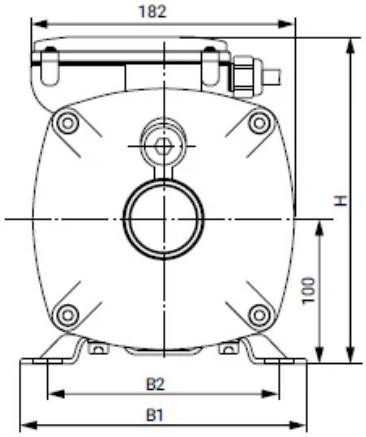
182
H
100
B2
B1

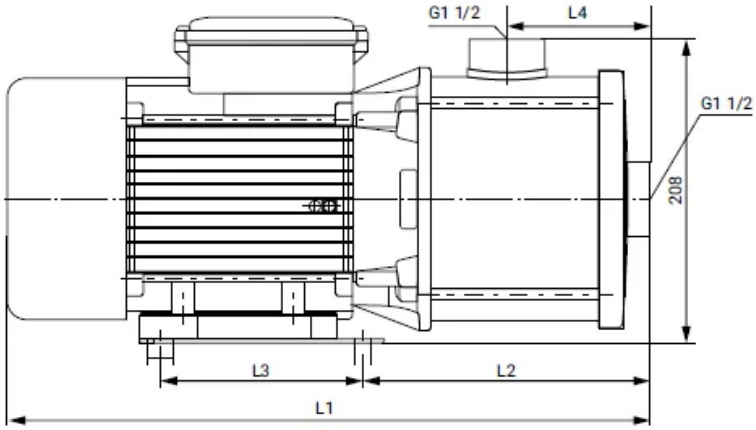
G1 1/2
L4
G1 1/2
208
L3
L2
L1

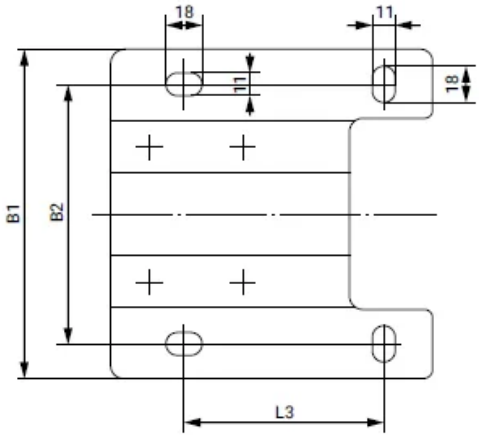
18
11
11
18
B1
B2
L3

5. Данные для заказа

Наименование	Многоступенчатый насос Wellmix CMI 8-20BT-BQCE (3x380В, 0,75кВт)
Артикул	28019922
Производитель (марка)	WELLMIX
Серия	CMI
Вид оборудования	Многоступенчатые горизонтальные насосы
Вес, кг	11
Гарантия, мес	24

6. Документация

Листы данных производителя

- CMI 8-20BT 28019922

Инструкции и паспорта

- Паспорт_ инструкция по монтажу эксплуатации CMI

Каталоги

- Каталог CMI 21.07.2025

3D и CAD-модели

- BIM-модель Revit, серия CMI — архив WELLMIX
- Чертежи DWG, серия CMI — архив WELLMIX
- 3D-модель STEP, серия CMI — архив WELLMIX

Документы прилагаются к товару — в карточке товара и в архиве документов для тендера.