Многоступенчатый насос Wellmix CMI 4-20T-BACE (3x380В, 0,37кВт)

Многоступенчатые горизонтальные насосы · Артикул 28019962 · Серия CMI

1. Обзор

Насосы серии CMI являются многоступенчатыми несамовсасывающими центробежными насосами. Насосы CMI состоят из двух основных частей: электродвигатель и насосный агрегат. Присоединение насоса к трубопроводам резьбовое.
Насосы серии CMI предназначены для перекачивания чистых, маловязких, неагрессивных и взрывобезопасных жидкостей без твердых или длинноволокнистых включений. Перекачиваемая жидкость не должна механически или химически воздействовать на материал насоса.

Основные данные

Диаметр входного патрубка	G1¼"
Диаметр выходного патрубка	G1"
Максимальная мощность, кВт	0,37
Максимальный напор, м	20
Максимальная производительность, м3/ч	7
Номинальный напор, м	15
Номинальная подача, м3/ч	4
Максимальное давление в системе, бар	10
Максимальная температура перекачиваемой жидкости, °C	-20…+120
Гарантия, мес	24

2. Гидравлические характеристики

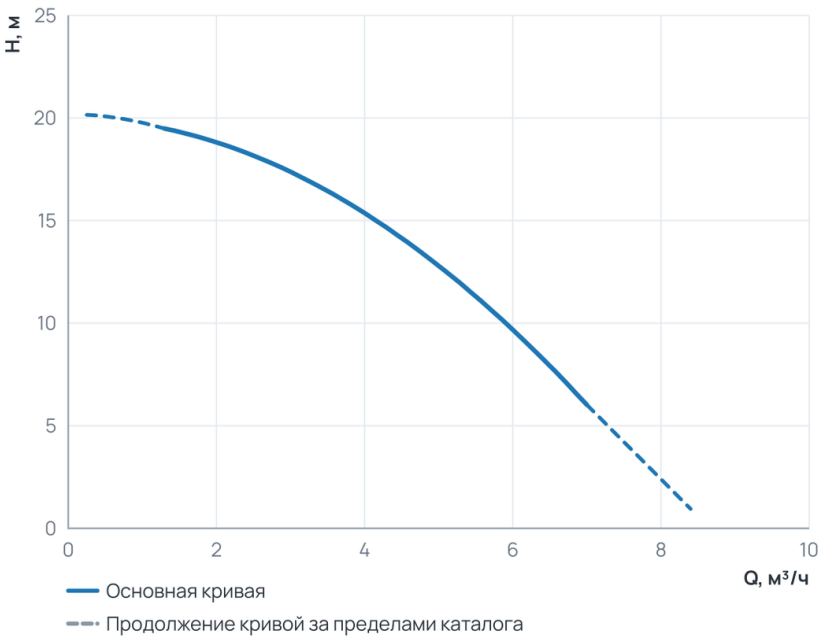

Рабочий диапазон

Подача Q	1,3 … 7 м³/ч
Напор H	6 … 19,5 м

Пунктир на диаграмме — продолжение кривой за пределами каталога производителя.

3. Технические данные

Общие сведения			
Серия	CMI	Гарантия, мес	24
Гидравлические данные			
Номинальный напор, м	15	Максимальный напор, м	20

Гидравлические данные (продолжение)

Номинальная подача, м3/ч	4	Максимальное давление в системе, бар	10
Максимальная производительность, м3/ч	7	Максимальная производительность, л/мин	116,67

Перекачиваемая среда

Температура окружающей среды, °C	+50	Максимальная температура перекачиваемой жидкости, °C	-20...+120

Материалы

Материал корпуса	Нержавеющая сталь	Материал обмотки статора	Медь
Материал рабочего колеса	Нержавеющая сталь		

Монтаж и присоединение

Вес, кг	8	Длина, мм	317
Высота, мм	174	Ширина, мм	158
Диаметр входного патрубка	G1¼"	Диаметр выходного патрубка	G1"

Электродвигатель

Защита по току	нет	Степень защиты	IP55
Номинальный ток, А	1	Параметры электросети	3x380
Частота вращения, об/мин	2900	Максимальная мощность, Вт	370
Максимальная мощность, кВт	0,37		

4. Габаритные размеры

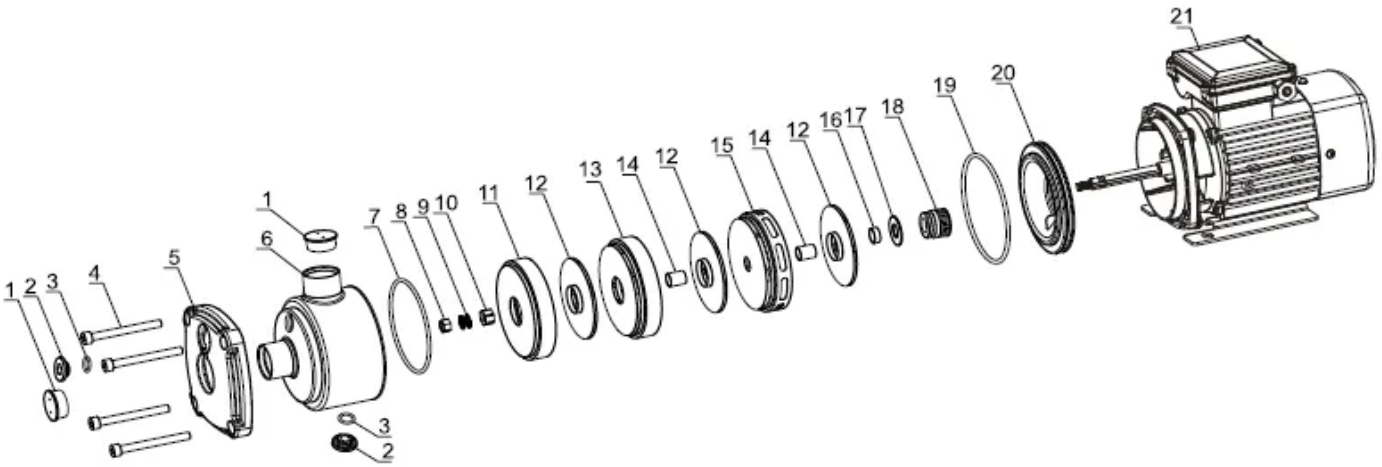

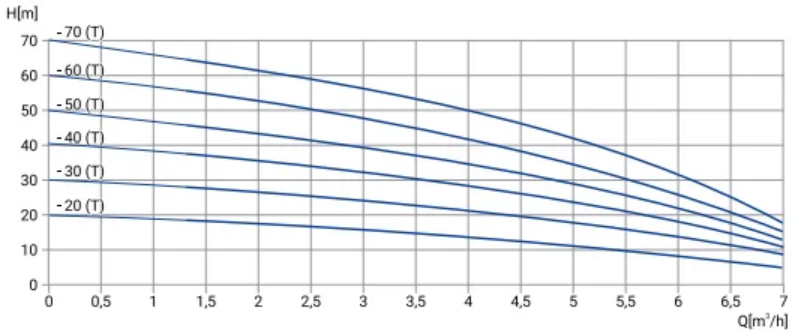
H[m]
- 70 (T)
- 60 (T)
- 50 (T)
- 40 (T)
- 30 (T)
- 20 (T)
Q[m³/h]

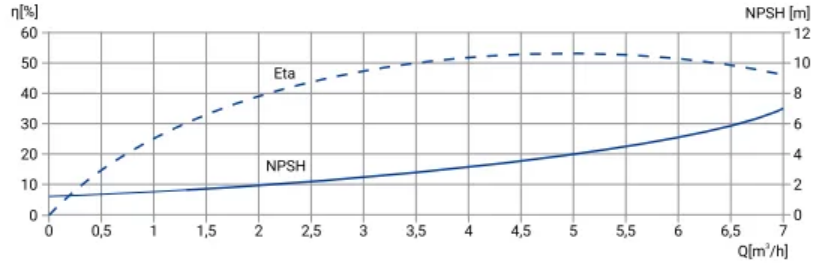
η[%]
NPSH [m]
Eta
NPSH
Q[m³/h]

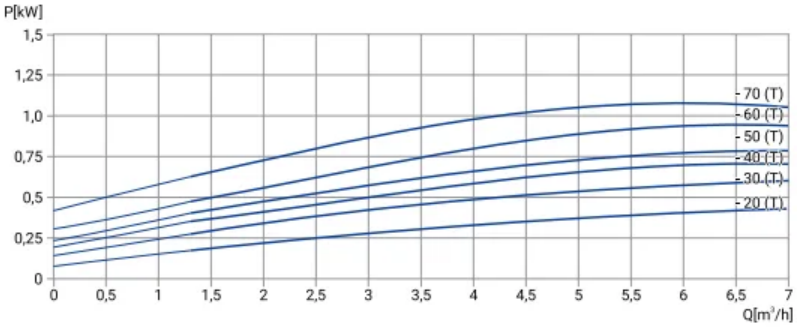
P[kW]
- 70 (T)
- 60 (T)
- 50 (T)
- 40 (T)
- 30 (T)
- 20 (T)
Q[m³/h]

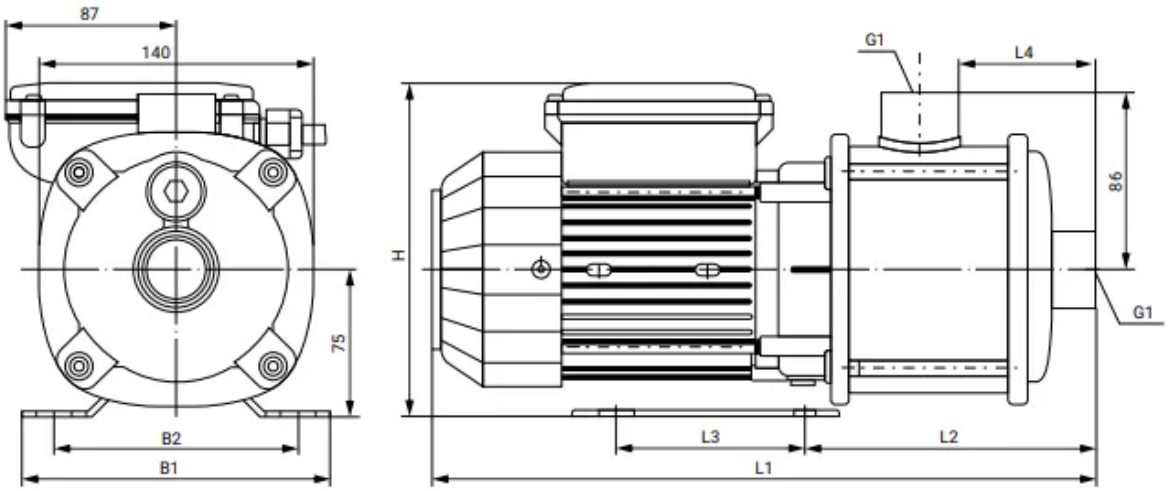
87
140
75
B2
B1
G1
L4
H
86
G1
L3
L2
L1

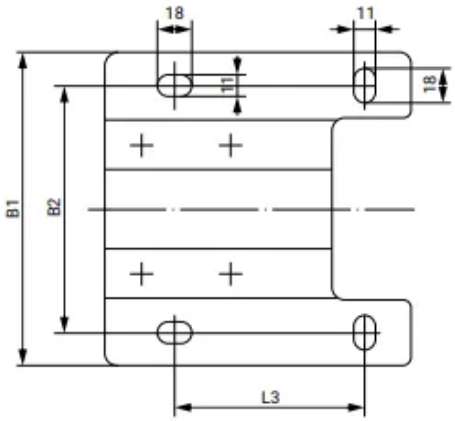
18
11
11
18
B1
B2
L3

5. Данные для заказа

Наименование	Многоступенчатый насос Wellmix CMI 4-20T-BACE (3x380В, 0,37кВт)
Артикул	28019962
Производитель (марка)	WELLMIX
Серия	CMI
Вид оборудования	Многоступенчатые горизонтальные насосы
Вес, кг	8
Гарантия, мес	24

6. Документация

Листы данных производителя

- CMI 4-20T 28019962

Инструкции и паспорта

- Паспорт_ инструкция по монтажу эксплуатации CMI

Каталоги

- Каталог CMI 21.07.2025

3D и CAD-модели

- BIM-модель Revit, серия CMI — архив WELLMIX
- Чертежи DWG, серия CMI — архив WELLMIX
- 3D-модель STEP, серия CMI — архив WELLMIX

Документы прилагаются к товару — в карточке товара и в архиве документов для тендера.