UNIPUMP Многоступенчатый горизонтальный насос CM 2-3

Многоступенчатые горизонтальные насосы · Артикул 89110 · Серия CM

1. Обзор

Насосы центробежные горизонтальные многоступенчатые серии CM представляют собой устройства с горизонтальным типом установки и многоступенчатой проточной частью, предназначенные для перекачивания чистой воды и других неагрессивных к материалам насоса жидкостей, сходных по свойствам с водой, и не содержащих твердых и волокнистых включений в различных инженерных системах и промышленных установках. Насосы способны обеспечивать высокий напор за счет последовательного расположения рабочих колес (ступеней) на одном валу. Конструкция насоса позволяет осуществлять подключение к трубопроводам с использованием резьбового осевого всасывающего патрубка и радиального напорного патрубка. Электродвигатель — трехфазный, асинхронный, двухполюсный, закрытого типа, с воздушным охлаждением и медной обмоткой статора.

Основные данные

Диаметр входного патрубка	G1"
Диаметр выходного патрубка	G1"
Максимальная мощность, кВт	0,37
Максимальный напор, м	27
Максимальная производительность, м3/ч	4
Номинальный напор, м	25
Номинальная подача, м3/ч	2
Максимальное давление в системе, бар	10
Максимальная температура перекачиваемой жидкости, °C	-20...+105
Гарантия, мес	24

2. Гидравлические характеристики

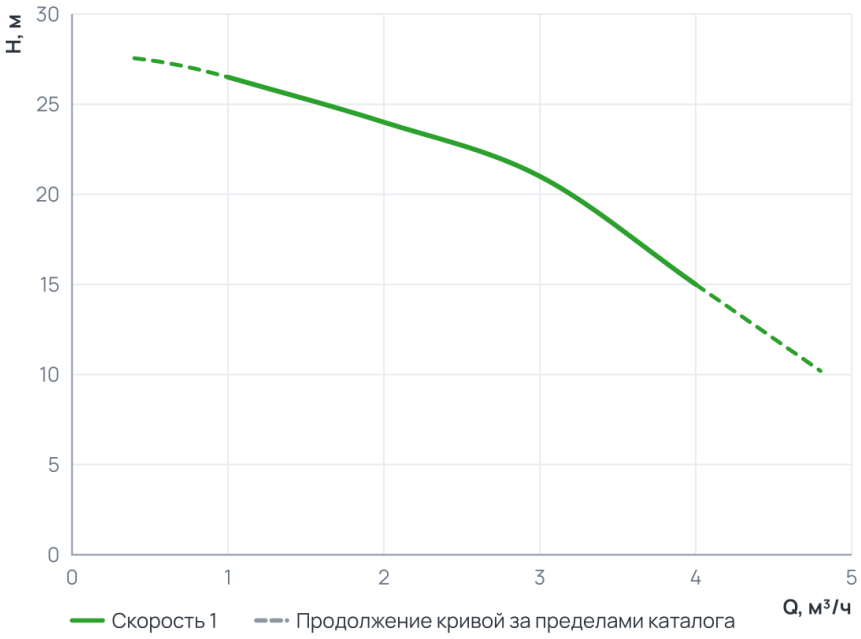

Рабочий диапазон

Подача Q	1 ... 4 м³/ч
Напор H	15 ... 26,5 м

Пунктир на диаграмме — продолжение кривой за пределами каталога производителя.

3. Технические данные

Общие сведения

Серия	CM	Гарантия, мес	24
Страна производства	Китай	Макс. содержание примесей (г/м³)	100
Температура окружающего воздуха ( )	-20…+40	Максимальное количество пусков в час	20

Гидравлические данные

Номинальный напор, м	25	Максимальный напор, м	27
Номинальная подача, м3/ч	2	Номинальная подача (л/мин)	33
Максимальное давление в системе, бар	10	Максимальная производительность, м3/ч	4

Перекачиваемая среда

Температура окружающей среды, °C	+40	Максимальный размер твердых включений, мм	1
Максимальная температура перекачиваемой жидкости, °C	-20…+105		

Материалы

Материал корпуса	Нержавеющая сталь	Корпус электродвигателя	Алюминий
Материал обмотки статора	Медь	Материал рабочего колеса	Нержавеющая сталь

Монтаж и присоединение

Вес, кг	9,5	Длина, мм	351
Высота, мм	197	Ширина, мм	158
Тип установки	Горизонтальный	Длина электрокабеля, м	1,5
Диаметр входного патрубка	G1"	Диаметр выходного патрубка	G1"
Присоединительный размер вход / выход, дюйм	1" × 1"		

Электродвигатель

Класс изоляции	F	Степень защиты	IP55
Номинальный ток, А	2,11/1,22	Параметры электросети	3~230/400; 50Гц
Частота вращения, об/мин	2850	Максимальная мощность, Вт	370
Максимальная мощность, кВт	0,37		

4. Габаритные размеры

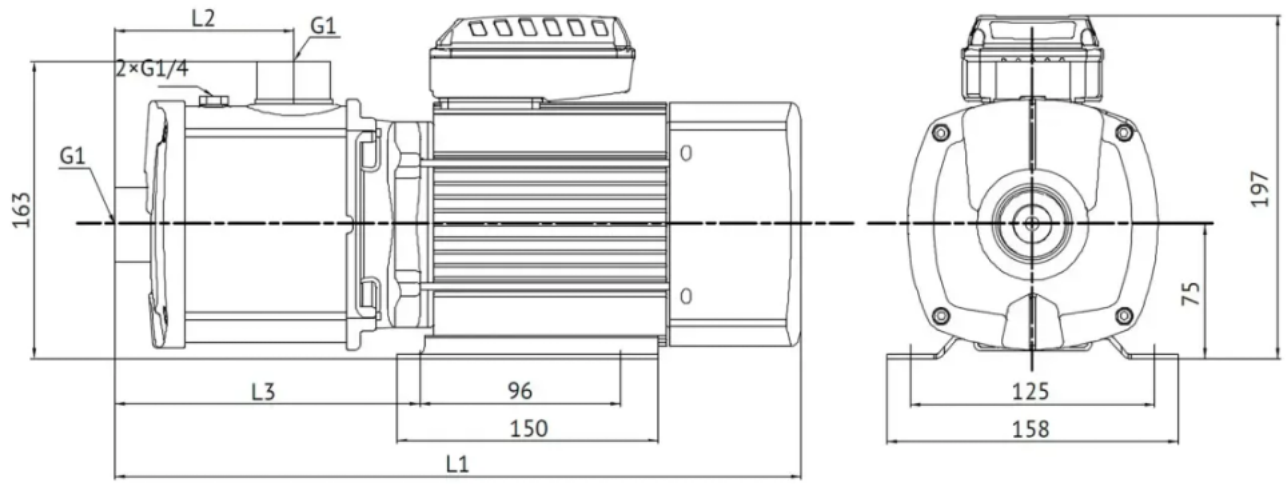

Модель	Габаритные размеры, мм			Масса, кг
	L1	L2	L3	
CM 2-3	351	71	166	9,6

5. Данные для заказа

Наименование	Многоступенчатый горизонтальный насос CM 2-3
Артикул	89110
Производитель (марка)	UNIPUMP
Серия	CM
Вид оборудования	Многоступенчатые горизонтальные насосы
Вес, кг	9,5
Гарантия, мес	24
Страна производства	Китай

6. Документация

Инструкции и паспорта

- Инструкция серия CM

Разрешительные документы

- Декларация о соответствии

3D и CAD-модели

- 3D-модель STEP, серия CM — архив UNIPUMP
- BIM-модель Revit, серия CM — архив UNIPUMP
- Чертежи DWG, серия CM — архив UNIPUMP

Прочее

- Листовка A4

Документы прилагаются к товару — в карточке товара и в архиве документов для тендера.