Консольный насос Wellmix NKW 65-50-315-55/2-380-G-BQQE

Консольные насосы · Артикул 26069984 · Серия NKW

1. Обзор

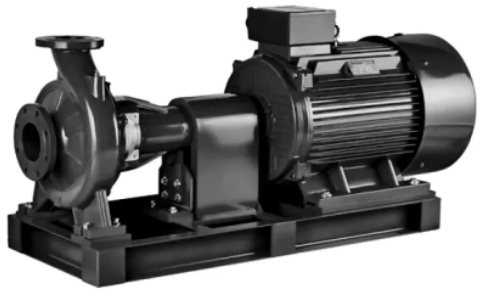

NKW – серия насосов консольного типа.
Насосы NKW - это центробежные одноступенчатые несамовсасывающие насосы с осевым всасывающим и радиальным напорным патрубками. Соединение с трубопроводами фланцевого типа.
Размеры и номинальные характеристики соответствуют стандарту EN 733.
Перекачиваемая среда – чистая вода и жидкости, химически не агрессивные к материалам насоса. Температура перекачиваемой жидкости от -10 °C до +120 °C.
Серия NKW включает в себя насосы с 2-полюсным и с 4-полюсным электродвигателями. Производительность насосов с 2-полюсным электродвигателем достигает 1000 м3/ч, максимальный напор – 164 м.

Основные данные

Вес, кг	654
Номинальный напор, м	126
Максимальный напор, м	145,1
Параметры электросети	3~400 В, 50 Гц
Номинальная подача, м3/ч	76
Максимальная мощность, Вт	55000
Максимальная мощность, кВт	55
Максимальная производительность, м3/ч	90
Максимальная производительность, л/мин	1500

2. Гидравлические характеристики

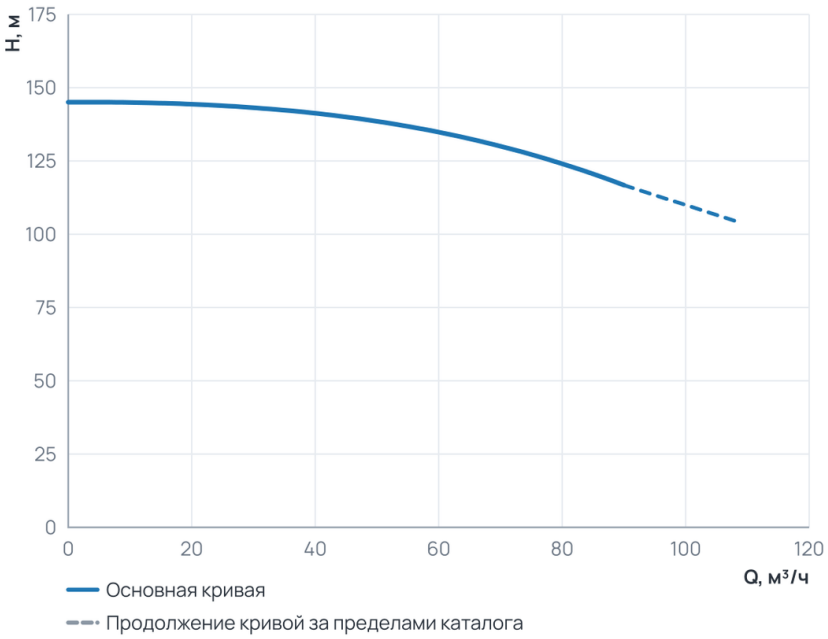

Рабочий диапазон

Подача Q	0 … 90 м³/ч
Напор H	116,7 … 145,1 м

Пунктир на диаграмме — продолжение кривой за пределами каталога производителя.

3. Технические данные

Общие сведения			
Серия	NKW	Объем упаковки, м3	0,128
Гидравлические данные			
Номинальный напор, м	126	Максимальный напор, м	145,1

Гидравлические данные (продолжение)

Номинальная подача, м3/ч	76	Максимальная производительность, м3/ч	90
Максимальная производительность, л/мин	1500		

Монтаж и присоединение

Вес, кг	654

Электродвигатель

Номинальный ток, А	98,5	Параметры электросети	3~400 В, 50 Гц
Максимальная мощность, Вт	55000	Максимальная мощность, кВт	55

4. Габаритные размеры

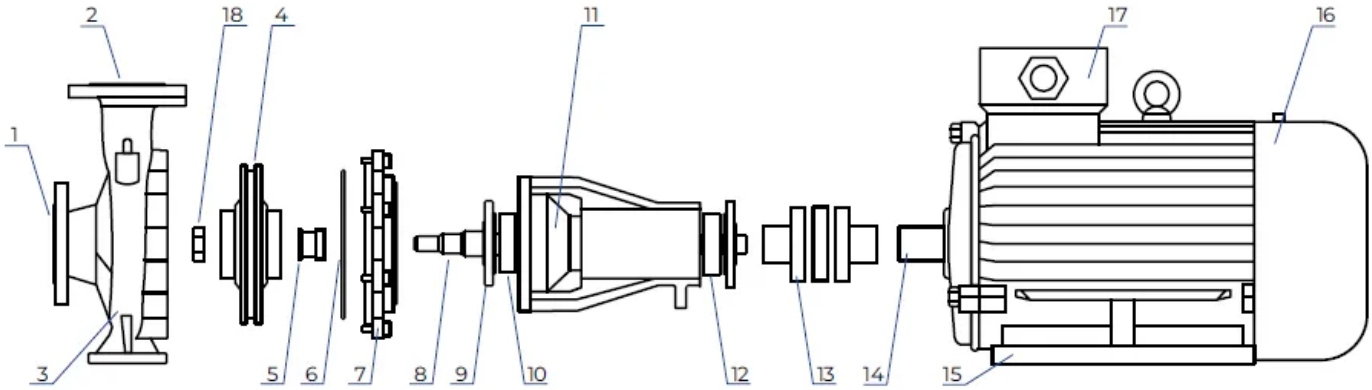

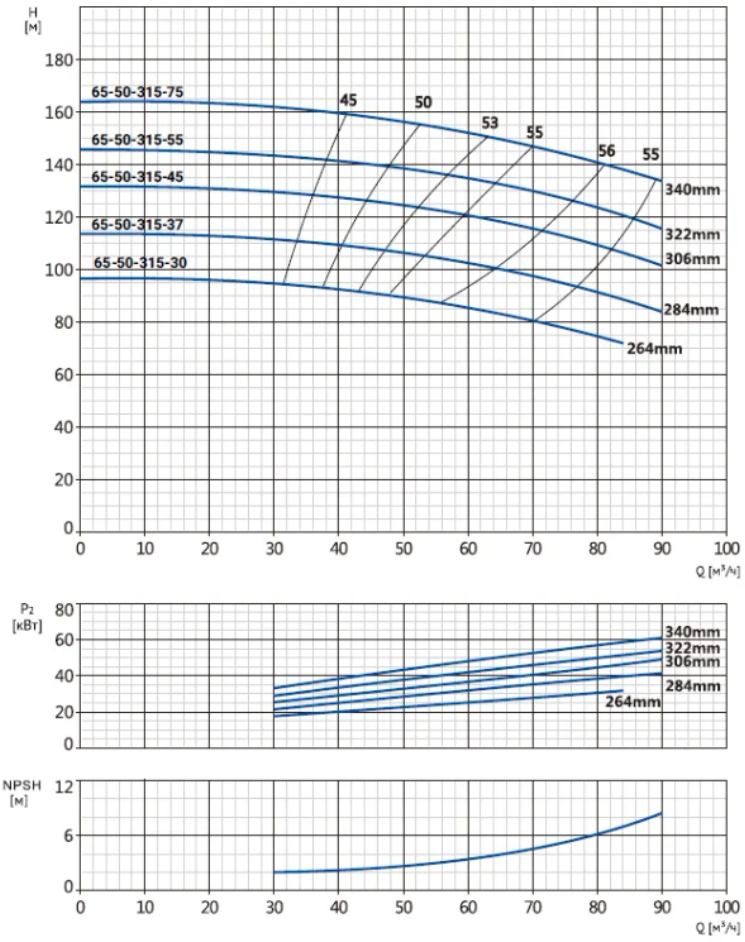

5. Данные для заказа

Наименование	Консольный насос Wellmix NKW 65-50-315-55/2-380-G-BQQE
Артикул	26069984
Производитель (марка)	WELLMIX
Серия	NKW
Вид оборудования	Консольные насосы
Вес, кг	654
Объем упаковки, м3	0,128

6. Документация

Листы данных производителя

- NKW 65-50-315-55_2 26069984
- NKW 65-50-315-55_2 26069984

Инструкции и паспорта

- Паспорт_ инструкция по монтажу эксплуатации NKW

Каталоги

- Каталог NKW 23.06.2026

Документы прилагаются к товару — в карточке товара и в архиве документов для тендера.