UNIPUMP Консольно-моноблочный насос FS65-40-160-4.0

Консольно-моноблочные насосы · Артикул 21631 · Серия FS

1. Обзор

Центробежные горизонтальные одноступенчатые насосы серии FS предназначены для перекачивания чистой воды и неагрессивных жидкостей без твердых и волокнистых включений. Насосы могут работать с холодной и горячей (до 100°C) водой, а также с другими жидкостями, сходными по свойствам с водой. Примечание: 1) Допуски - по ГОСТ ISO 99062016, класс 3B. 2) Характеристики приведены для частоты вращения 2900 об/мин при испытаниях на воде с температурой 20°C. 3) Рекомендуется эксплуатировать насос в рабочем диапазоне подач. 4) Eta - КПД насоса, %. 5) NPSH - кавитационный запас, м. Насос является центробежным, одноступенчатым, горизонтального типа установки. Основные узлы насоса включают проточную часть и электродвигатель. Проточная часть и двигатель закреплены на плите-основании.

Основные данные

Максимальная мощность, кВт	4
Максимальный напор, м	30
Максимальная производительность, м3/ч	35
Номинальный напор, м	28
Номинальная подача, м3/ч	25
Максимальное давление в системе, бар	10
Максимальная температура перекачиваемой жидкости, °C	-20...+100
Гарантия, мес	24

2. Гидравлические характеристики

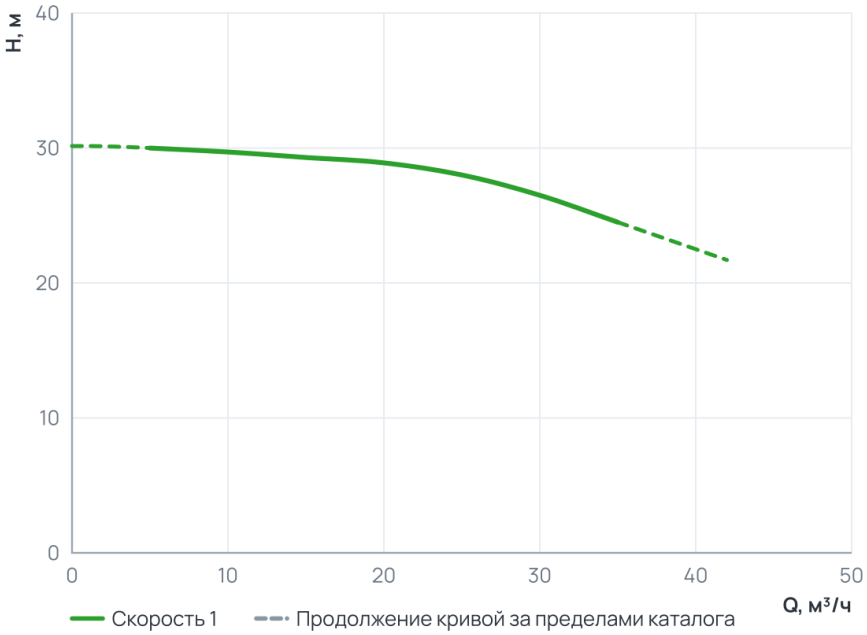

Рабочий диапазон

Подача Q	5 ... 35 м³/ч
Напор H	24,5 ... 30 м

Пунктир на диаграмме — продолжение кривой за пределами каталога производителя.

3. Технические данные

Общие сведения

Тип	Консольно-моноблочный насос	Серия	FS
Гарантия, мес	24	Число полюсов	2

Общие сведения (продолжение)

Страна производства	Китай	Макс. содержание примесей (г/м³)	100
Температура окружающего воздуха ( )	+1...+40	Максимальное количество пусков в час	20

Гидравлические данные

Номинальный напор, м	28	Максимальный напор, м	30
Номинальная подача, м3/ч	25	Номинальная подача (л/мин)	417
Максимальное давление в системе, бар	10	Максимальная производительность, м3/ч	35
Максимальная производительность, л/мин	583,33		

Перекачиваемая среда

Рабочая жидкость	Чистая вода	Температура окружающей среды, °C	+1...+40
Максимальный размер неабразивных включений, мм	1	Максимальная температура перекачиваемой жидкости, °C	-20...+100

Материалы

Материал корпуса	Нержавеющая сталь	Материал обмотки статора	Медь
Материал рабочего колеса	Нержавеющая сталь	Диаметр рабочего колеса, мм	160

Монтаж и присоединение

Вес, кг	65	Длина, мм	557
Высота, мм	345	Ширина, мм	330
Способ установки	Горизонтальный	Диаметр входного патрубка	65
Диаметр выходного патрубка	40		

Электродвигатель

Класс изоляции	F	Степень защиты	IP55
Номинальный ток, А	7.8	Параметры электросети	3~; 400В; 50Гц
Частота вращения, об/мин	2900	Максимальная мощность, Вт	4 000
Максимальная мощность, кВт	4	Номинальная частота вращения, об/мин	2900

4. Габаритные размеры

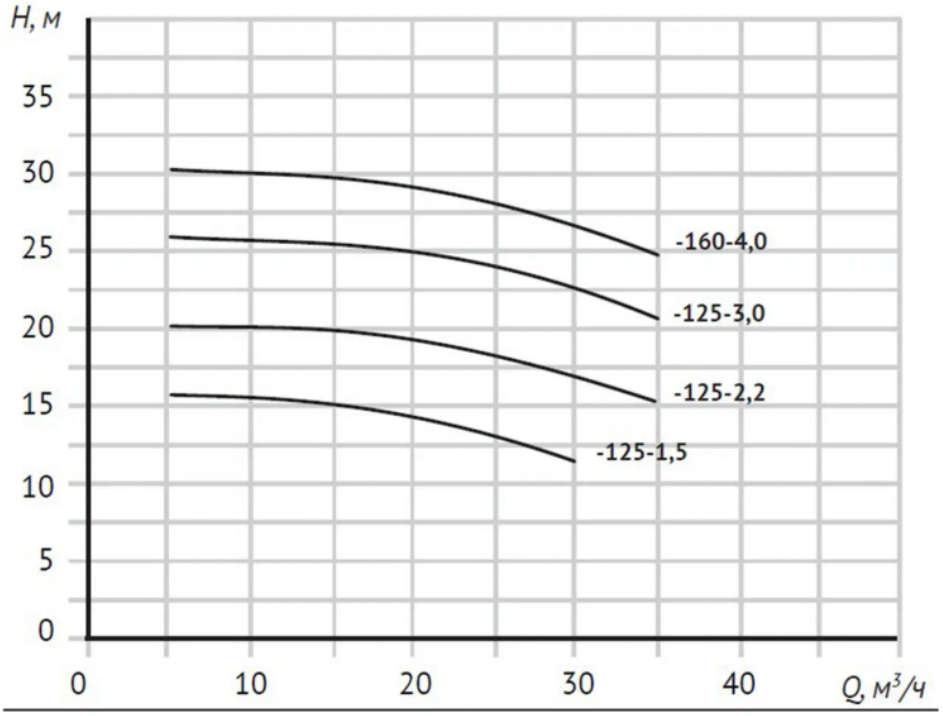

Модель	P2, кВт	Q, м³/ч	Производительность						
			5	10	15	20	25	30	35
FS65-40-125-1,5	1,5	Напор (H), м	15,5	15,4	15	14,4	13	11,3	–
FS65-40-125-2,2	2,2		20	19,7	19,5	19	18	16,7	15,2
FS65-40-125-3,0	3		25,7	25,3	25,1	24,8	24	22,3	20,3
FS65-40-160-4,0	4		30	29,7	29,3	28,9	28	26,5	24,5

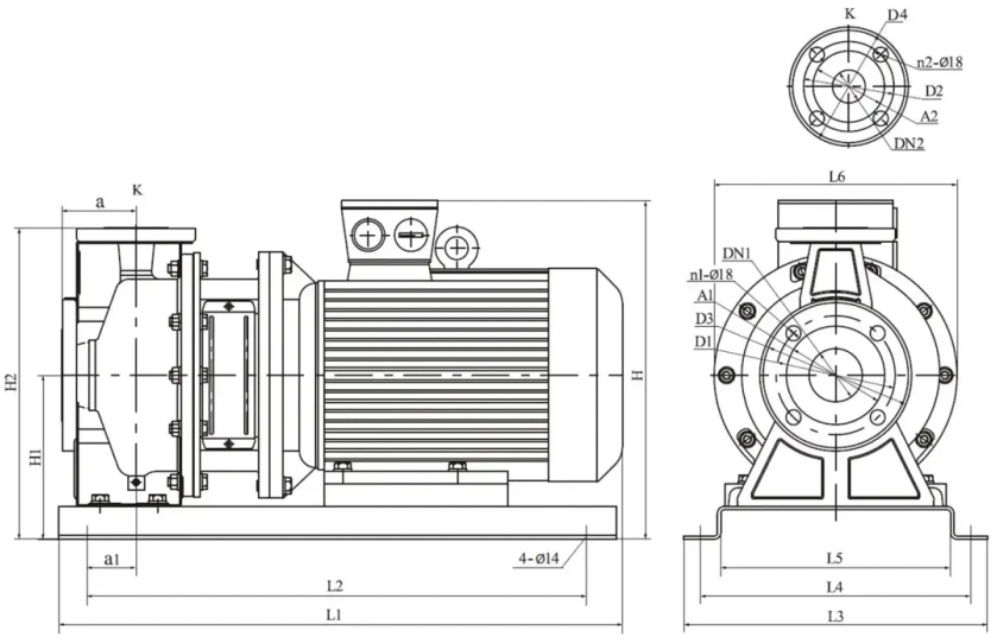

Модель	Габаритные и присоединительные размеры, мм																					Масса, кг
	DN1	DN2	A1	A2	D1	D2	D3	D4	n1	n2	a	a1	H	H1	H2	L1	L2	L3	L4	L5	L6	
FS65-40-160-4,0	65	40	118	84	145	110	185	145	4	4	80	45	345	152	294	557	480	330	290	242	250	52

5. Данные для заказа

Наименование	Консольно-моноблочный насос FS65-40-160-4.0
Артикул	21631
Производитель (марка)	UNIPUMP
Серия	FS
Вид оборудования	Консольно-моноблочные насосы
Вес, кг	65
Гарантия, мес	24
Страна производства	Китай

6. Документация

Инструкции и паспорта

- Инструкция UNIPUMP серии FS

Разрешительные документы

- Декларация о соответствии FS

3D и CAD-модели

- 3D-модель STEP, серия FS — архив UNIPUMP
- BIM-модель Revit, серия FS — архив UNIPUMP
- Чертежи DWG, серия FS — архив UNIPUMP

Прочее

- Листовка A4

Документы прилагаются к товару — в карточке товара и в архиве документов для тендера.