UNIPUMP Консольно-моноблочный насос FC50-160-5.5

Консольно-моноблочные насосы · Артикул 56379 · Серия FC

1. Обзор

Консольно-моноблочный насос серии FC предназначен для перекачивания чистой воды и неагрессивных к материалам насоса жидкостей, сходных по свойствам с водой и не содержащих абразивных или волокнистых включений. Моноблочная конструкция с электродвигателем на удлинённом валу обеспечивает компактность, простоту монтажа и обслуживания, а также надёжную работу в непрерывных и циклических режимах. Насосы серии FC применяются в коммунальной, промышленной и энергетической инфраструктуре.
Области применения:
— Системы водоснабжения и теплоснабжения ЖКХ и муниципальных водоканалов.

Основные данные

Максимальная мощность, кВт	5,5
Максимальный напор, м	32
Максимальная производительность, м3/ч	84
Номинальный напор, м	25
Номинальная подача, м3/ч	60
Максимальное давление в системе, бар	16
Максимальная температура перекачиваемой жидкости, °C	-10…+120
Гарантия, мес	24

2. Гидравлические характеристики

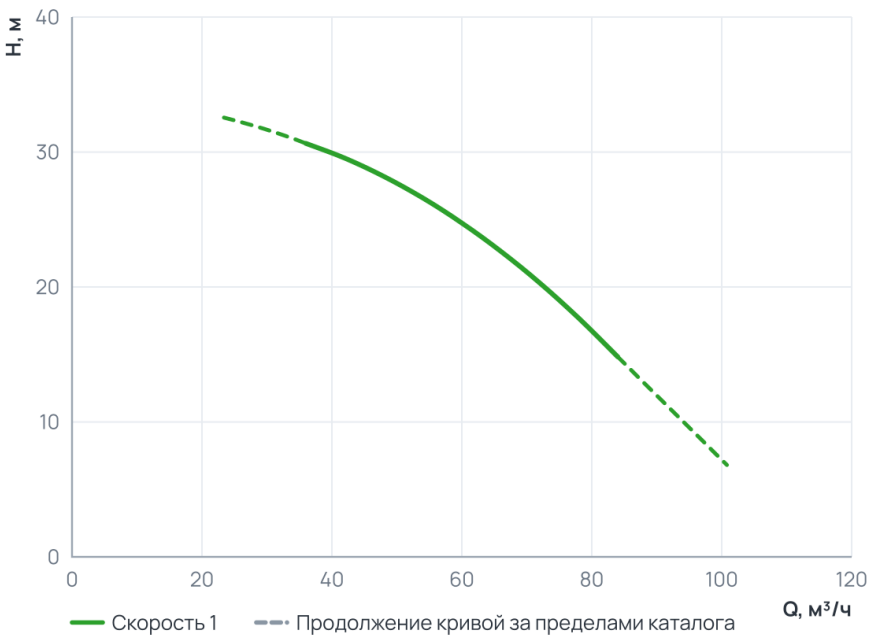

Рабочий диапазон

Подача Q	36 … 84 м³/ч
Напор H	14,8 … 30,6 м

Пунктир на диаграмме — продолжение кривой за пределами каталога производителя.

3. Технические данные

Общие сведения

Тип	Консольно-моноблочный насос	Серия	FC
Гарантия, мес	24	Число полюсов	2
Объем упаковки, м3	0,104346	Страна производства	Китай

Общие сведения (продолжение)

Макс. содержание примесей, г/м3	100	Максимальное количество пусков в час	20

Гидравлические данные

Номинальный напор, м	25	Максимальный напор, м	32
Номинальная подача, м3/ч	60	Номинальная подача, л/мин	1000
Максимальное давление в системе, бар	16	Максимальная производительность, м3/ч	84
Максимальная производительность, л/мин	1400		

Перекачиваемая среда

Рабочая жидкость	Чистая вода	Температура окружающей среды, °C	-10...+40
Максимальный размер неабразивных включений, мм	0,2	Максимальная температура перекачиваемой жидкости, °C	-10...+120

Материалы

Материал корпуса	Чугун	Материал обмотки статора	Медь
Материал рабочего колеса	Чугун	Диаметр рабочего колеса, мм	160

Монтаж и присоединение

Вес, кг	78	Длина, мм	574
Высота, мм	345	Ширина, мм	280
Способ установки	Горизонтальный	Диаметр вход/выход мм	65×50
Диаметр входного патрубка	DN65	Диаметр выходного патрубка	DN50

Электродвигатель

Класс изоляции	F	Степень защиты	IP55
Номинальный ток, А	10,86	Параметры электросети	3~; 400В; 50Гц
Частота вращения, об/мин	2900	Максимальная мощность, Вт	5500
Максимальная мощность, кВт	5,5		

4. Габаритные размеры

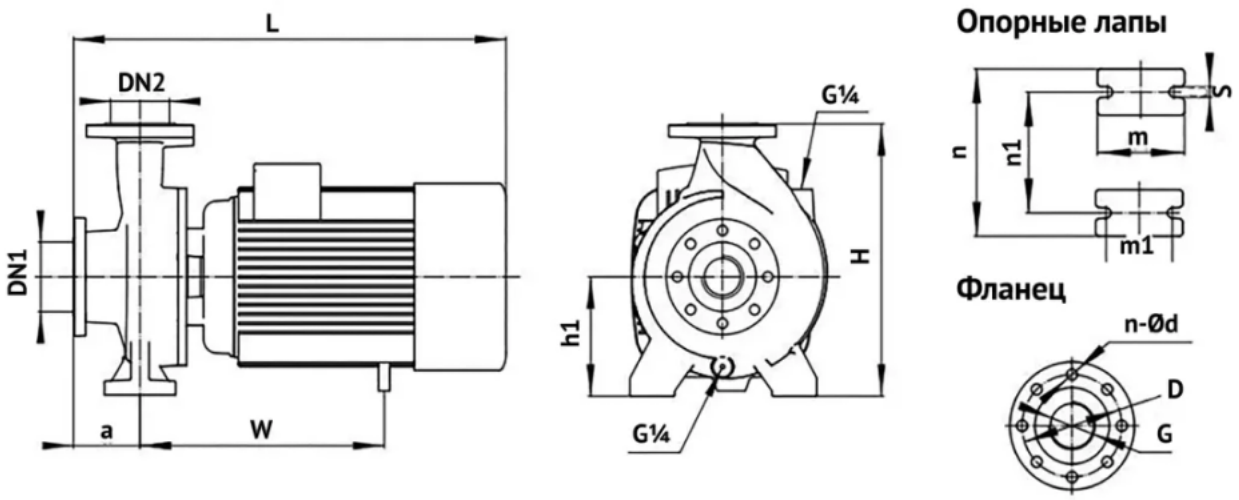

Габаритные и присоединительный размеры

Модель	Входной патрубок, мм				Выходной патрубок, мм				Опорные лапы, мм					Габаритные размеры, мм					Масса, кг
	DN1	D	G	n-Ød	DN2	D	G	n-Ød	m	m1	n	n1	s	h1	a	L	W	H	
FC50-160-5.5	65	Ø145	G2½	4-Ø18	50	Ø125	G2"	4-Ø18	100	70	280	212	15	162	105	574	280	345	67

5. Данные для заказа

Наименование	Консольно-моноблочный насос FC50-160-5.5
Артикул	56379
Производитель (марка)	UNIPUMP
Серия	FC
Вид оборудования	Консольно-моноблочные насосы
Вес, кг	78
Гарантия, мес	24
Объем упаковки, м3	0,104346
Страна производства	Китай

6. Документация

Инструкции и паспорта

- Инструкция насосы FC

Разрешительные документы

- Декларация соответствия

3D и CAD-модели

- 3D-модель STEP, серия FC — архив UNIPUMP
- BIM-модель Revit, серия FC — архив UNIPUMP
- Чертежи DWG, серия FC — архив UNIPUMP

Прочее

- Листовка A4

Документы прилагаются к товару — в карточке товара и в архиве документов для тендера.