Клапан электромагнитный BOX-25 1" UNIPUMP

Электромагнитные клапаны · Артикул 34130

1. Обзор

Электромагнитный клапан играет роль регулировщика, управляющего жидкостной средой. Клапан необходим для открытия и закрытия потоков жидкостей и управления поступающим количеством среды.
Клапаны электромагнитные UNIPUMP устанавливаются на трубопроводах и в зависимости от исполнения (нормально закрытые или нормально открытые) открывают или перекрывают поток жидкости (вода или другие жидкости) при поступлении на катушку (соленоид) клапана управляющего напряжения.
Электромагнитный клапан состоит из латунного корпуса и соленоида с сердечником, которые располагаются внутри пластикового корпуса. Сердечник свободно движется в герметично закрытой трубке внутри соленоида. Внутри корпуса установлена мембрана, которая открывает или перекрывает поток рабочей среды.

Основные данные

Параметры электросети	~230В; 50Гц
Присоединительный размер	1"

2. Технические данные

Общие сведения

Тип	Нормально открытый	Тип действия	Прямого действия
Гарантия, мес	12	Максимальная пропускная способность (Kvs) при ДР = 1 бар, м3/ч	12

Гидравлические данные

Максимальное давление в системе, бар	16

Перекачиваемая среда

Максимальная температура перекачиваемой жидкости, °C	0...+120

Материалы

Материал корпуса	Латунь

Монтаж и присоединение

Вес, кг	1,25	Длина, мм	96
Высота, мм	133	Ширина, мм	70
Присоединительный размер	1"		

Электродвигатель

Степень защиты	IP65	Параметры электросети	~230В; 50Гц
Максимальная мощность, Вт	20		

3. Габаритные размеры

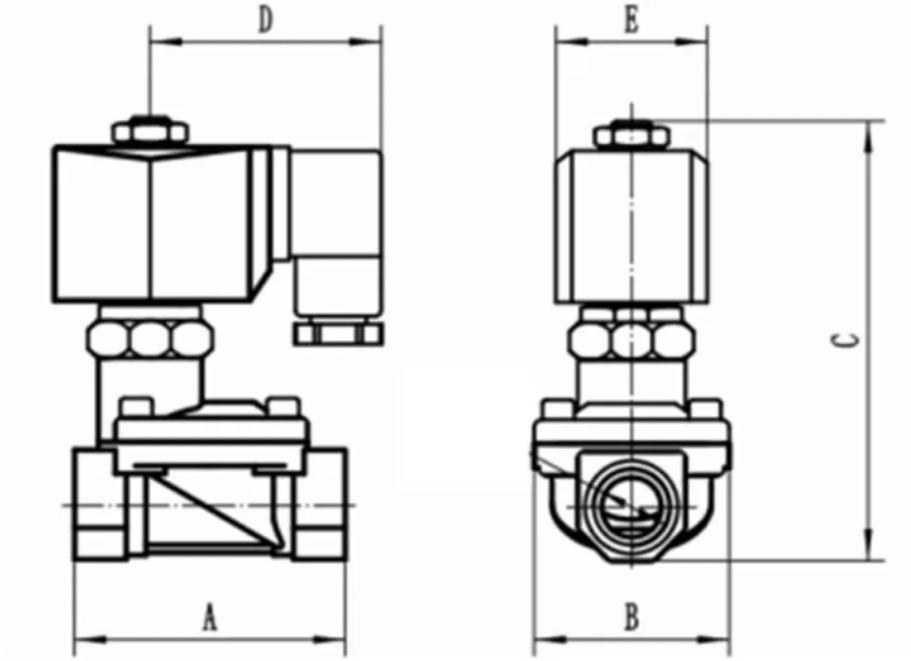

Таблица размеров

Модель	A, мм	B, мм	C, мм	D, мм	E, мм
BOX-15	68	49	118	59,5	38
BOX-20	76	57	125	59,5	38
BOX-25	96	70	133	59,5	38
BOX-32	120	90	152	59,5	38

4. Данные для заказа

Наименование	Клапан электромагнитный BOX-25 1" UNIPUMP
Артикул	34130
Производитель (марка)	UNIPUMP
Вид оборудования	Электромагнитные клапаны
Вес, кг	1,25
Гарантия, мес	12

5. Документация

Инструкции и паспорта

- Инструкция Клапан электромагнитный BOX и BCX

Разрешительные документы

- Декларация соответствия

Документы прилагаются к товару — в карточке товара и в архиве документов для тендера.