Канализационный насос сухой установки WELLMIX 300 WL 700-16-45

Канализационные насосы сухой установки · Артикул 30089938 · Серия WL

1. Обзор

ОБЩАЯ ИНФОРМАЦИЯ

Насосы серии WL - это канализационные насосы «сухой» вертикальной установки. Предназначены для перекачивания чистой воды, загрязненных жидкостей, канализационных стоков в коммунальной и промышленной областях.
Присоединительный размер - от 50 до 600 мм.
Номинальная производительность составляет от 8 до 8000 м3/ч, номинальный напор - от 5 до 62 м. Свободный проход (максимальный размер перекачиваемых твёрдых частиц) - от 8 до 180 мм.
Температура перекачиваемой жидкости - до +80 °C, pH - от 4 до 10.
Мощность электродвигателей составляет от 0,75 до 315,0 кВт, количество полюсов электродвигателей - от 2 до 10.

ОСОБЕННОСТИ КОНСТРУКЦИИ

Основные данные

Присоединительный размер	300
Максимальная мощность, кВт	45
Максимальный напор, м	20,5
Максимальная производительность, м3/ч	940
Номинальный напор, м	16
Номинальная подача, м3/ч	700
Максимальный размер неабразивных включений, мм	145

2. Гидравлические характеристики

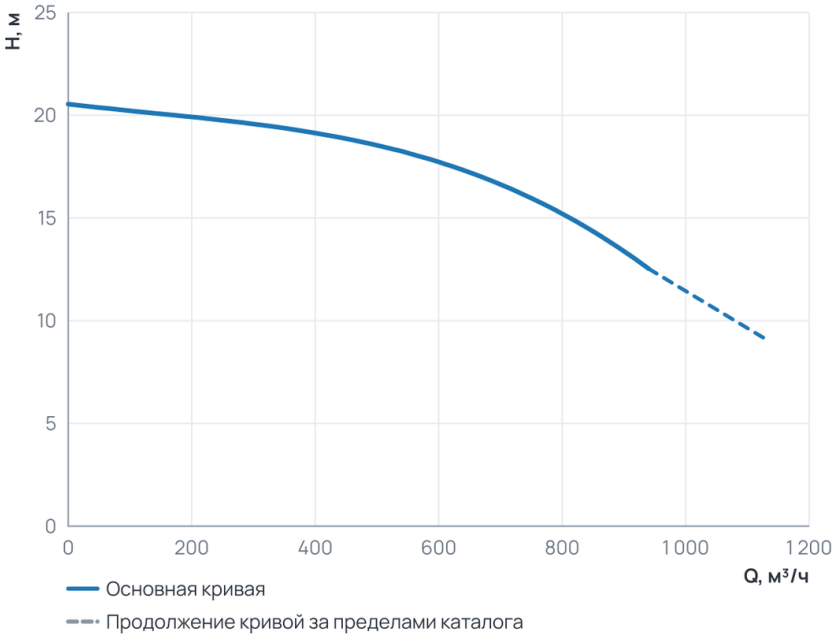

Рабочий диапазон

Подача Q	0 … 940 м³/ч
Напор H	12,5 … 20,5 м

Пунктир на диаграмме — продолжение кривой за пределами каталога производителя.

3. Технические данные

Общие сведения

Серия	WL	КПД, ном	78
Число полюсов	6	Колено на всасывающей стороне BxB	600x600

Гидравлические данные

NPSH ном, (м)	4,8	Номинальный напор, м	16
Максимальный напор, м	20,5	Номинальная подача, м3/ч	700
Максимальная производительность, м3/ч	940	Максимальная производительность, л/мин	15666,67
NPSH ном, (м) (Канализационные насосы сухой установки)	4,8		

Перекачиваемая среда

Максимальный размер неабразивных включений, мм	145	Максимальный размер неабразивных включений, мм (Погружные)	145

Материалы

Материал корпуса	Чугун G20

Монтаж и присоединение

Вес, кг	1150	Присоединительный размер	300
КПД, ном (Канализационные насосы сухой установки)	78		

Электродвигатель

Максимальная мощность, Вт	45000	Максимальная мощность, кВт	45

4. Габаритные размеры

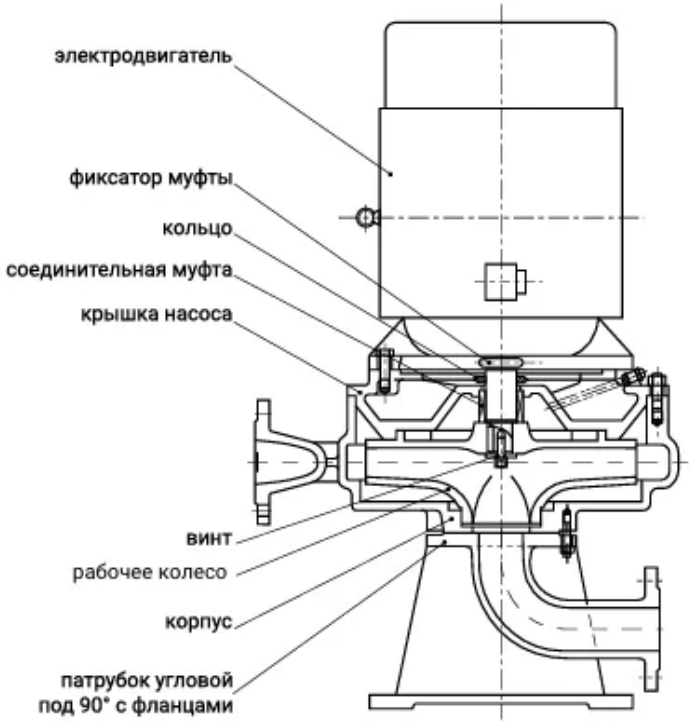

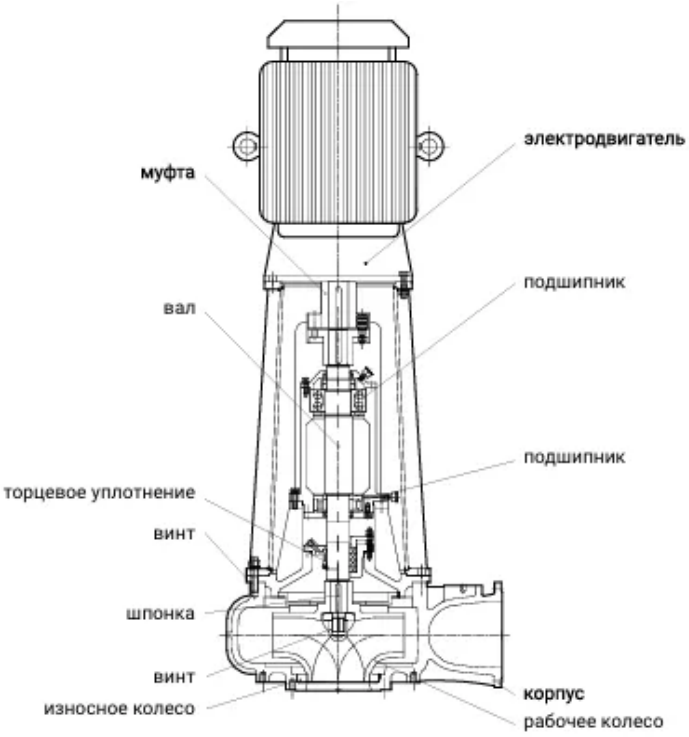

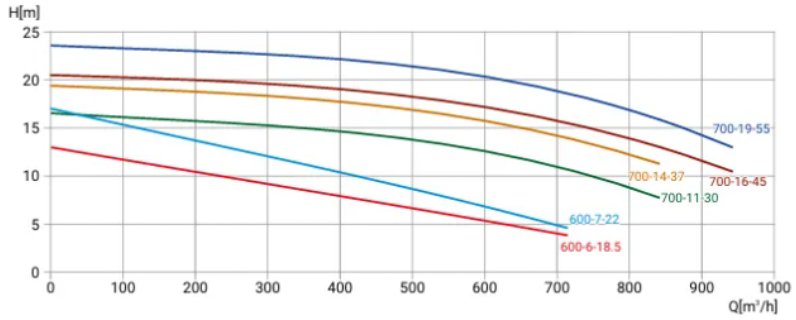
H[m]
Q[m³/h]
700-19-55
700-16-45
700-14-37
700-11-30
600-7-22
600-6-18.5

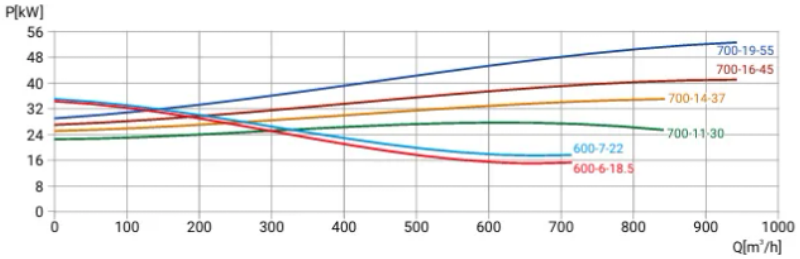
P[kW]
Q[m³/h]
700-19-55
700-16-45
700-14-37
700-11-30
600-7-22
600-6-18.5

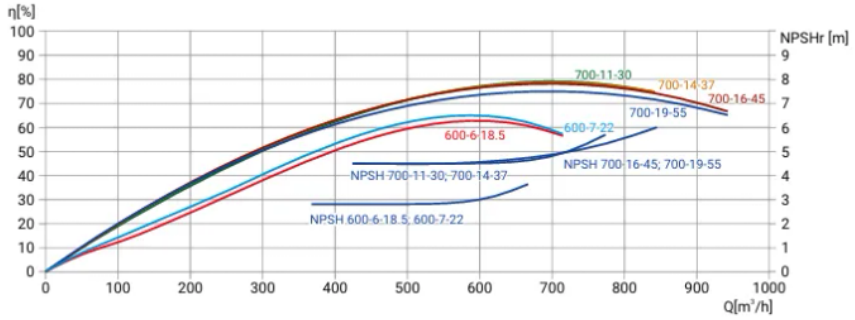
η[%]
NPSHr [m]
Q[m³/h]
700-11-30
700-14-37
700-16-45
700-19-55
600-7-22
600-6-18.5
NPSH 700-16-45; 700-19-55
NPSH 700-11-30; 700-14-37
NPSH 600-6-18.5; 600-7-22

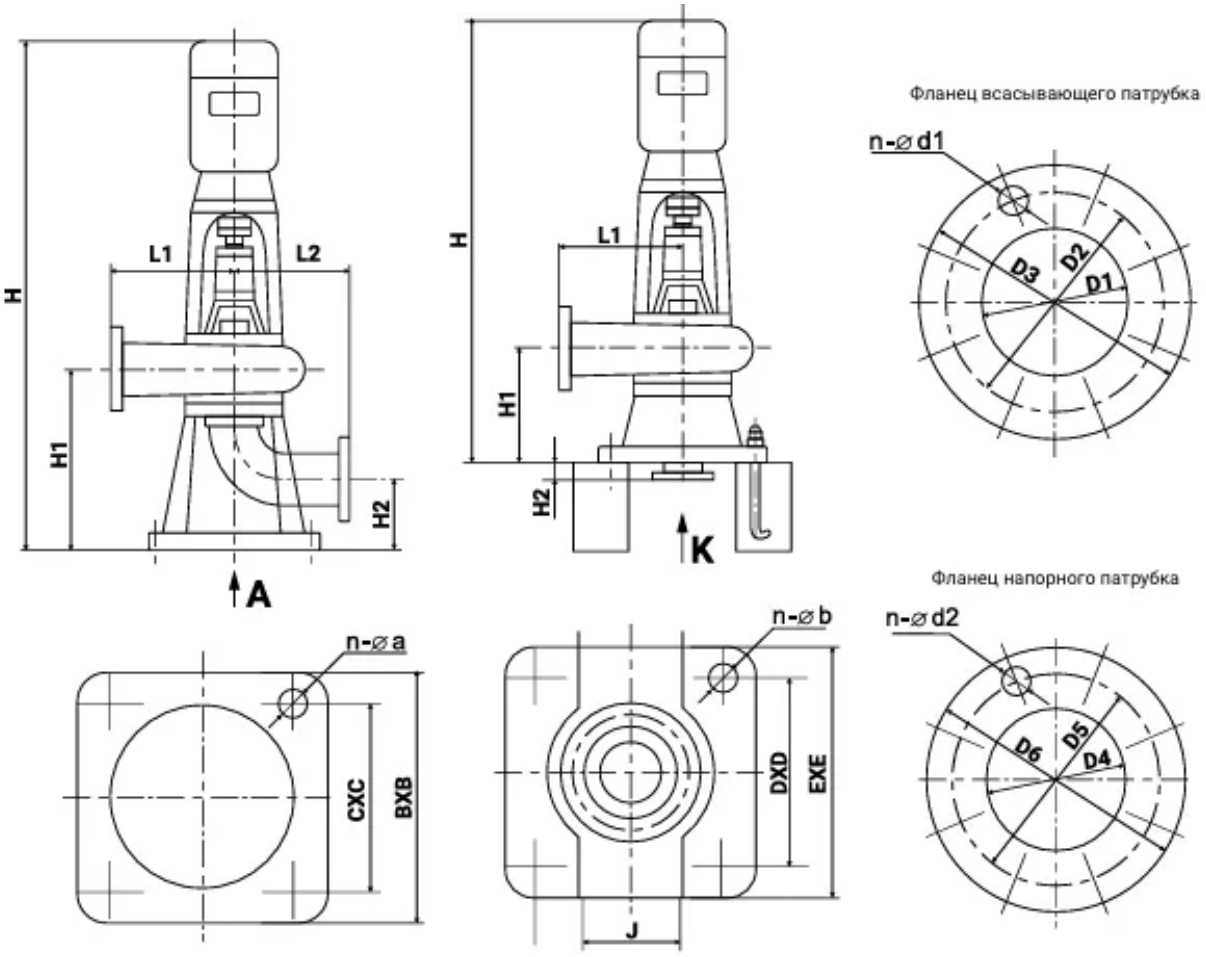
H
L1
L2
H1
H2
A
K
Фланец всасывающего патрубка
n-⌀d1
D1
D2
D3
Фланец напорного патрубка
n-⌀d2
D4
D5
D6
n-⌀a
CXC
BXB
n-⌀b
DXD
EXE
J

5. Данные для заказа

Наименование	Канализационный насос сухой установки WELLMIX 300 WL 700-16-45
Артикул	30089938
Производитель (марка)	WELLMIX
Серия	WL
Вид оборудования	Канализационные насосы сухой установки
Вес, кг	1150

6. Документация

Каталоги

- Каталог WL 18.09.2026

Документы прилагаются к товару — в карточке товара и в архиве документов для тендера.