Канализационный насос сухой установки WELLMIX 300 WL 700-14-37

Канализационные насосы сухой установки · Артикул 30089939 · Серия WL

1. Обзор

ОБЩАЯ ИНФОРМАЦИЯ

Насосы серии WL - это канализационные насосы «сухой» вертикальной установки. Предназначены для перекачивания чистой воды, загрязненных жидкостей, канализационных стоков в коммунальной и промышленной областях.
Присоединительный размер - от 50 до 600 мм.
Номинальная производительность составляет от 8 до 8000 м3/ч, номинальный напор - от 5 до 62 м. Свободный проход (максимальный размер перекачиваемых твёрдых частиц) - от 8 до 180 мм.
Температура перекачиваемой жидкости - до +80 °C, pH - от 4 до 10.
Мощность электродвигателей составляет от 0,75 до 315,0 кВт, количество полюсов электродвигателей - от 2 до 10.

ОСОБЕННОСТИ КОНСТРУКЦИИ

Основные данные

Присоединительный размер	300
Максимальная мощность, кВт	37
Максимальный напор, м	19
Максимальная производительность, м3/ч	840
Номинальный напор, м	14
Номинальная подача, м3/ч	700
Максимальный размер неабразивных включений, мм	145

2. Гидравлические характеристики

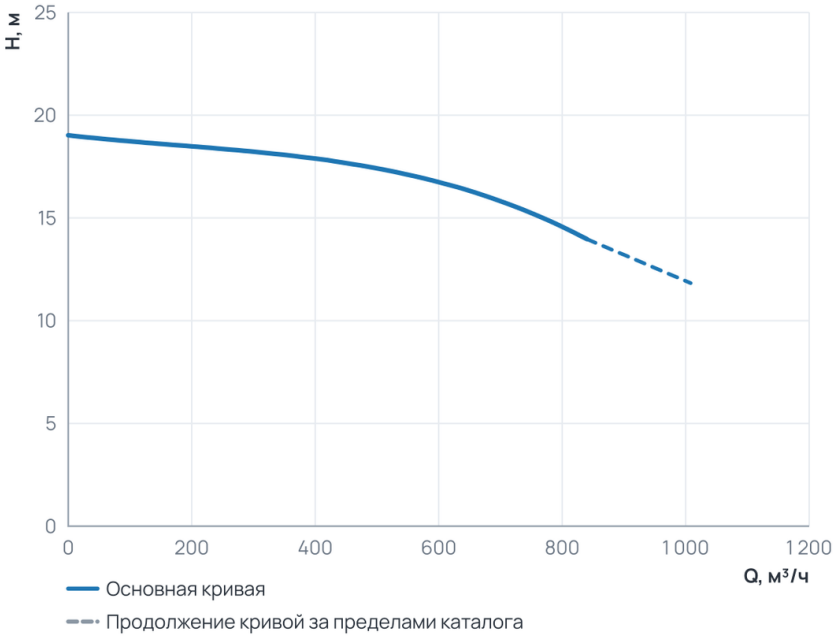

Рабочий диапазон

Подача Q	0 … 840 м³/ч
Напор H	14 … 19 м

Пунктир на диаграмме — продолжение кривой за пределами каталога производителя.

3. Технические данные

Общие сведения

Серия	WL	КПД, ном	78
Число полюсов	6	Колено на всасывающей стороне BxB	600x600

Гидравлические данные

NPSH ном, (м)	3	Номинальный напор, м	14
Максимальный напор, м	19	Номинальная подача, м3/ч	700
Максимальная производительность, м3/ч	840	Максимальная производительность, л/мин	14000
NPSH ном, (м) (Канализационные насосы сухой установки)	3		

Перекачиваемая среда

Максимальный размер неабразивных включений, мм	145	Максимальный размер неабразивных включений, мм (Погружные)	145

Материалы

Материал корпуса	Чугун G20

Монтаж и присоединение

Вес, кг	880	Присоединительный размер	300
КПД, ном (Канализационные насосы сухой установки)	78		

Электродвигатель

Максимальная мощность, Вт	37000	Максимальная мощность, кВт	37

4. Габаритные размеры

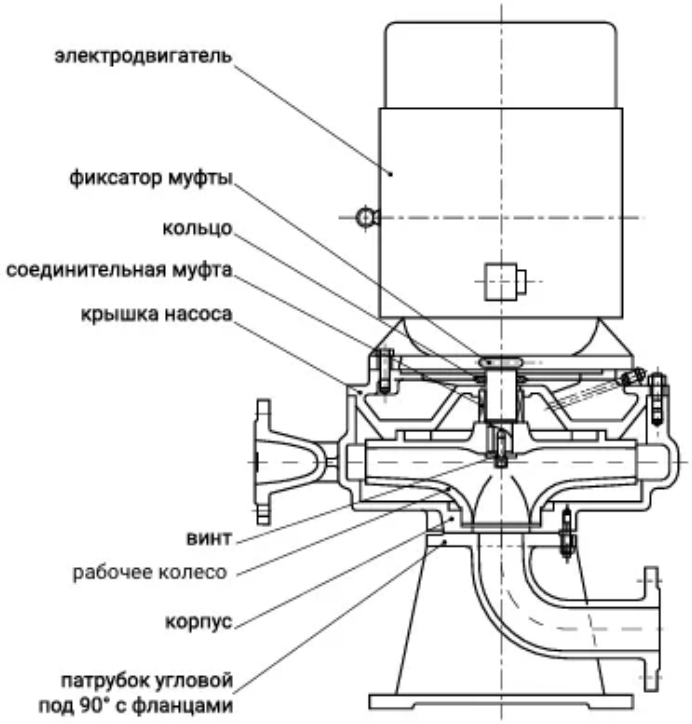

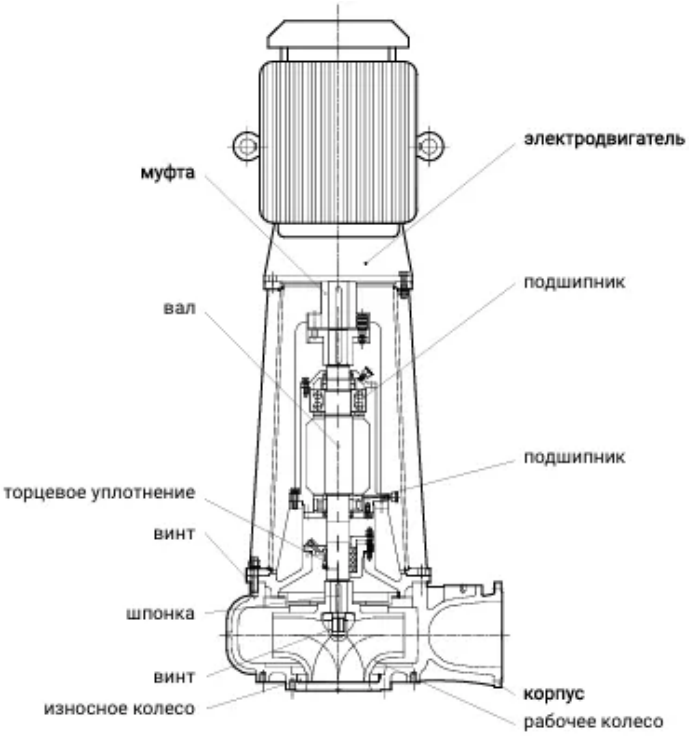

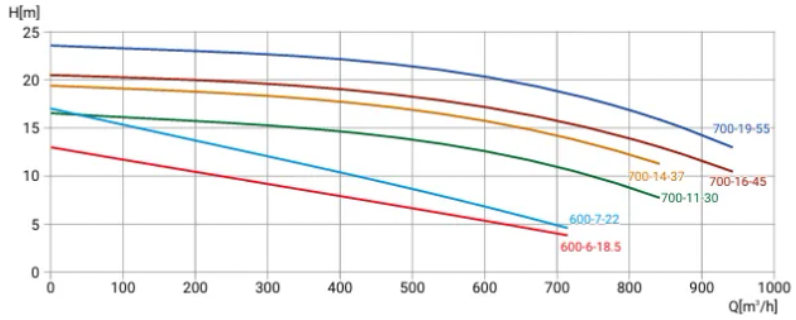
H[m]
Q[m³/h]
700-19-55
700-16-45
700-14-37
700-11-30
600-7-22
600-6-18.5

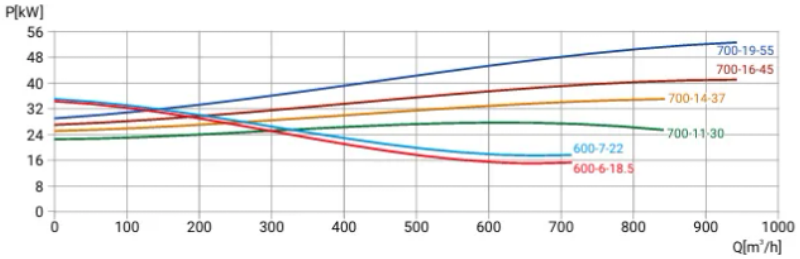
P[kW]
Q[m³/h]
700-19-55
700-16-45
700-14-37
700-11-30
600-7-22
600-6-18.5

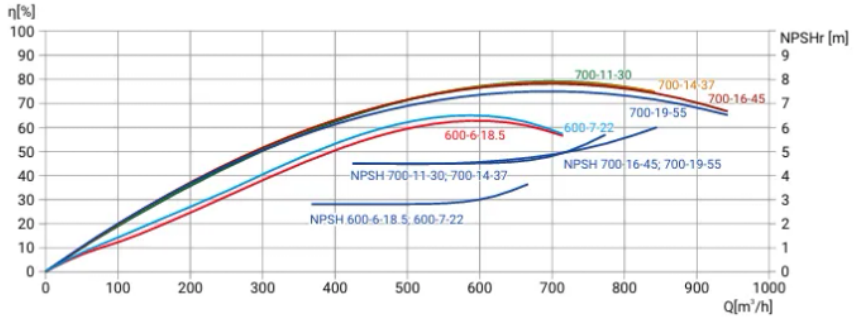
η[%]
NPSHr [m]
Q[m³/h]
700-11-30
700-14-37
700-16-45
700-19-55
600-7-22
600-6-18.5
NPSH 700-16-45; 700-19-55
NPSH 700-11-30; 700-14-37
NPSH 600-6-18.5; 600-7-22

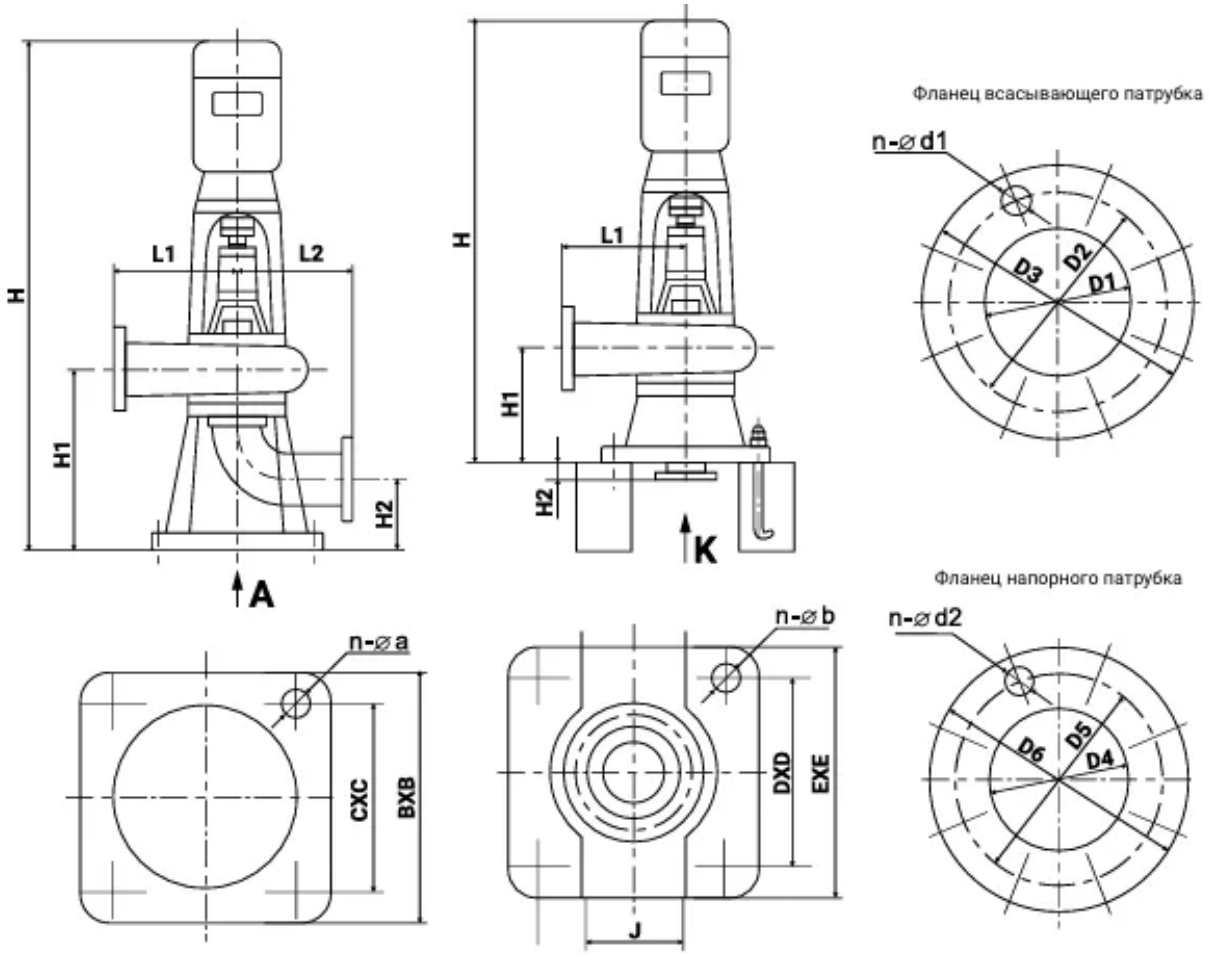
H
L1
L2
H1
H2
A
K
Фланец всасывающего патрубка
n-⌀d1
D1
D2
D3
Фланец напорного патрубка
n-⌀d2
D4
D5
D6
n-⌀a
CXC
BXB
n-⌀b
DXD
EXE
J

5. Данные для заказа

Наименование	Канализационный насос сухой установки WELLMIX 300 WL 700-14-37
Артикул	30089939
Производитель (марка)	WELLMIX
Серия	WL
Вид оборудования	Канализационные насосы сухой установки
Вес, кг	880

6. Документация

Каталоги

- Каталог WL 18.09.2026

Документы прилагаются к товару — в карточке товара и в архиве документов для тендера.