Канализационный насос сухой установки WELLMIX 250 WL 400-10-18.5

Канализационные насосы сухой установки · Артикул 30089950 · Серия WL

1. Обзор

ОБЩАЯ ИНФОРМАЦИЯ

Насосы серии WL - это канализационные насосы «сухой» вертикальной установки. Предназначены для перекачивания чистой воды, загрязненных жидкостей, канализационных стоков в коммунальной и промышленной областях.
Присоединительный размер - от 50 до 600 мм.
Номинальная производительность составляет от 8 до 8000 м3/ч, номинальный напор - от 5 до 62 м. Свободный проход (максимальный размер перекачиваемых твёрдых частиц) - от 8 до 180 мм.
Температура перекачиваемой жидкости - до +80 °C, pH - от 4 до 10.
Мощность электродвигателей составляет от 0,75 до 315,0 кВт, количество полюсов электродвигателей - от 2 до 10.

ОСОБЕННОСТИ КОНСТРУКЦИИ

Основные данные

Присоединительный размер	250
Максимальная мощность, кВт	18,5
Максимальный напор, м	14,6
Максимальная производительность, м3/ч	480
Номинальный напор, м	10
Номинальная подача, м3/ч	400
Максимальный размер неабразивных включений, мм	110

2. Гидравлические характеристики

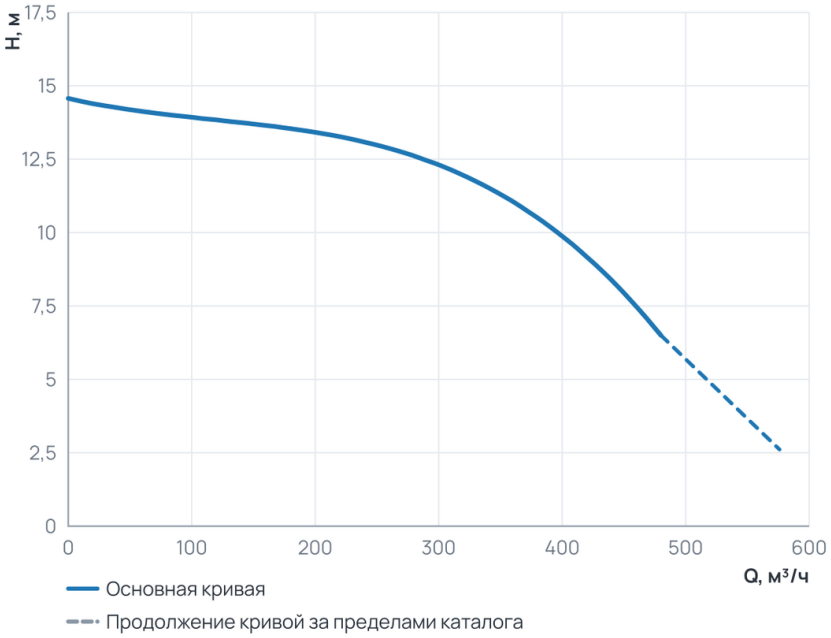

Рабочий диапазон

Подача Q	0 … 480 м³/ч
Напор H	6,5 … 14,6 м

Пунктир на диаграмме — продолжение кривой за пределами каталога производителя.

3. Технические данные

Общие сведения

Серия	WL	КПД, ном	75
Число полюсов	4	Колено на всасывающей стороне H	1405

Общие сведения (продолжение)

Колено на всасывающей стороне BxB	600x600	Колено на всасывающей стороне CxC	520x520

Гидравлические данные

NPSH ном, (м)	3	Номинальный напор, м	10
Максимальный напор, м	14,6	Номинальная подача, м3/ч	400
Максимальная производительность, м3/ч	480	Максимальная производительность, л/мин	8000
NPSH ном, (м) (Канализационные насосы сухой установки)	3		

Перекачиваемая среда

Максимальный размер неабразивных включений, мм	110	Максимальный размер неабразивных включений, мм (Погружные)	110

Материалы

Материал корпуса	Чугун G20

Монтаж и присоединение

Вес, кг	550	Присоединительный размер	250
КПД, ном (Канализационные насосы сухой установки)	75		

Электродвигатель

Максимальная мощность, Вт	18500	Максимальная мощность, кВт	18,5

4. Габаритные размеры

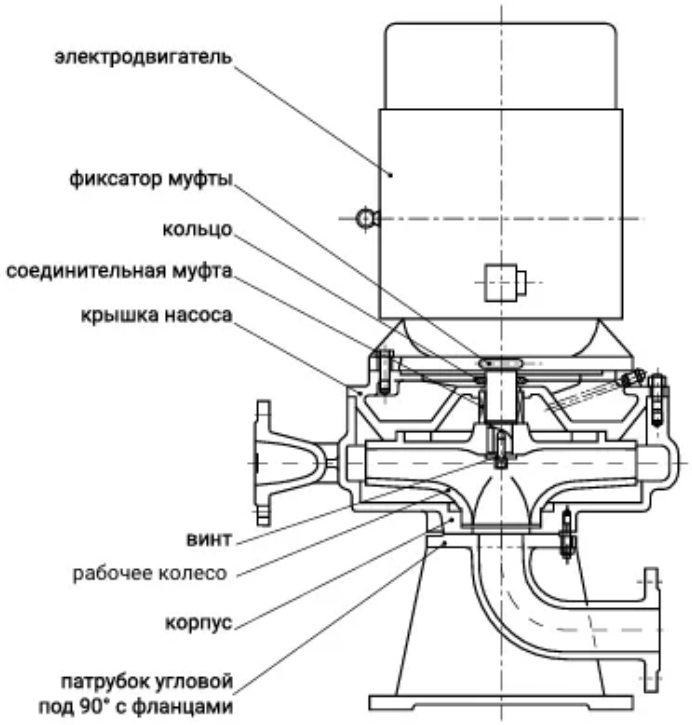

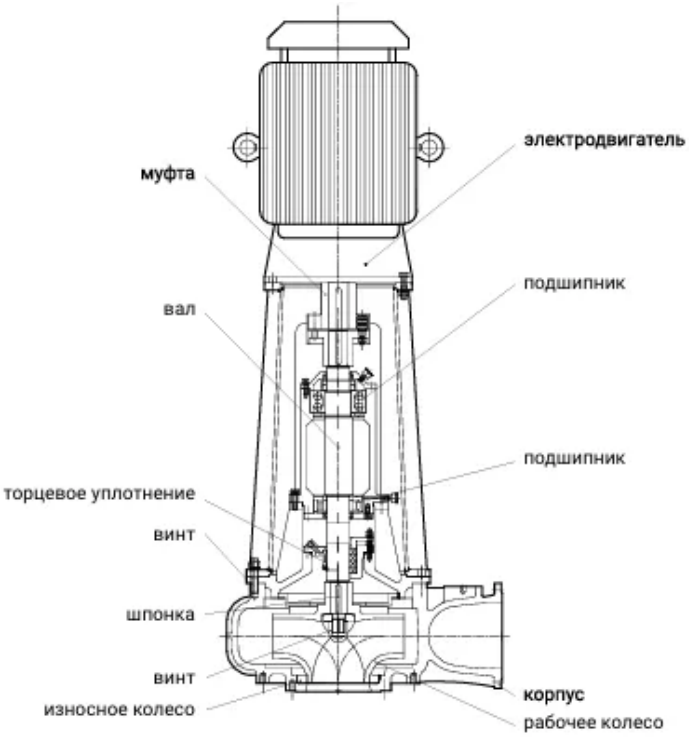

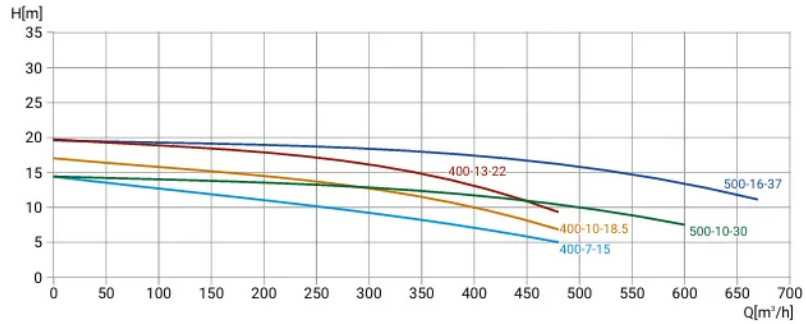
H[m]
400-13-22
500-16-37
400-10-18.5
500-10-30
400-7-15
Q[m³/h]

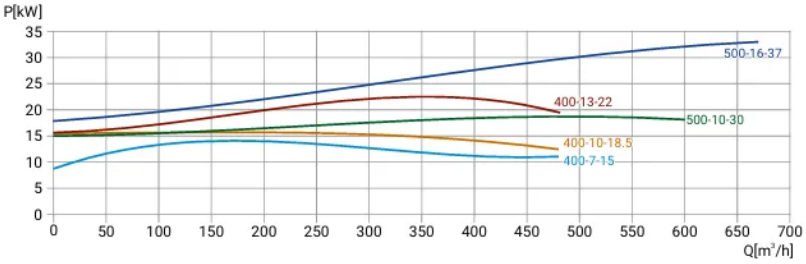
P[kW]
500-16-37
400-13-22
500-10-30
400-10-18.5
400-7-15
Q[m³/h]

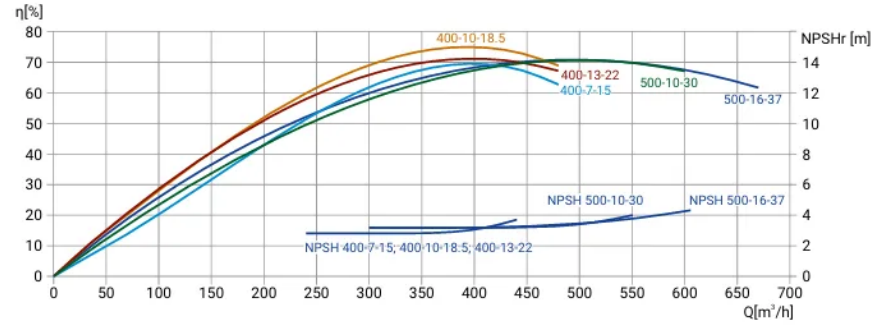
η[%]
NPSHr [m]
400-10-18.5
400-13-22
400-7-15
500-10-30
500-16-37
NPSH 500-10-30
NPSH 500-16-37
NPSH 400-7-15; 400-10-18.5; 400-13-22
Q[m³/h]

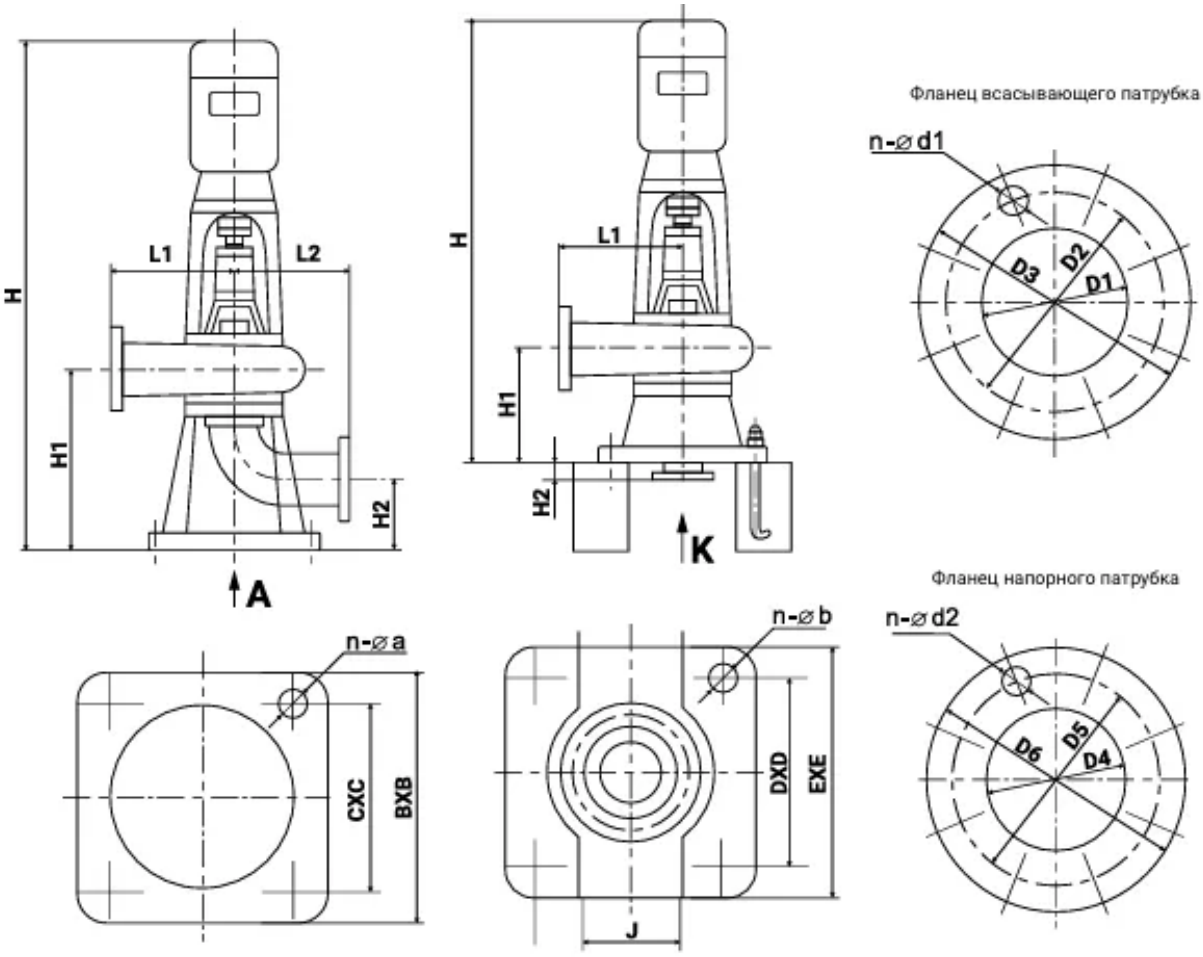
H
L1
L2
H1
H2
A
K
Фланец всасывающего патрубка
n-⌀d1
D1
D2
D3
Фланец напорного патрубка
n-⌀d2
D4
D5
D6
n-⌀a
CXC
BXB
n-⌀b
DXD
EXE
J

5. Данные для заказа

Наименование	Канализационный насос сухой установки WELLMIX 250 WL 400-10-18.5
Артикул	30089950
Производитель (марка)	WELLMIX
Серия	WL
Вид оборудования	Канализационные насосы сухой установки
Вес, кг	550

6. Документация

Каталоги

- Каталог WL 18.09.2026

Документы прилагаются к товару — в карточке товара и в архиве документов для тендера.