Канализационный насос Wellmix 65WQ2-25-18-2.2/2_220V

Погружные канализационные насосы · Артикул 19119986 · Серия WQ2

1. Обзор

Насосы модели WQ2 используются в напорных системах водоотведения (канализации), где невозможен отвод сточных вод гравитационным способом (самотёком). Насосы предназначены для стационарного использования в погруженном в перекачиваемую жидкость положении. Перекачиваемая среда – сточные воды, в том числе с содержанием твёрдых частиц(до определенного размера). Температура перекачиваемой среды – до +40°C, плотность – до 1050 кг/м³, значение pH – от 4 до 10. Максимальная глубина погружения насоса ниже уровня жидкости 6 метров.

Основные данные

Присоединительный размер	DN65
Максимальная мощность, кВт	2,2
Максимальный напор, м	22,5
Максимальная производительность, м3/ч	33
Номинальный напор, м	18
Номинальная подача, м3/ч	25
Максимальное погружение под зеркало воды, м	6
Гарантия, мес	24

2. Гидравлические характеристики

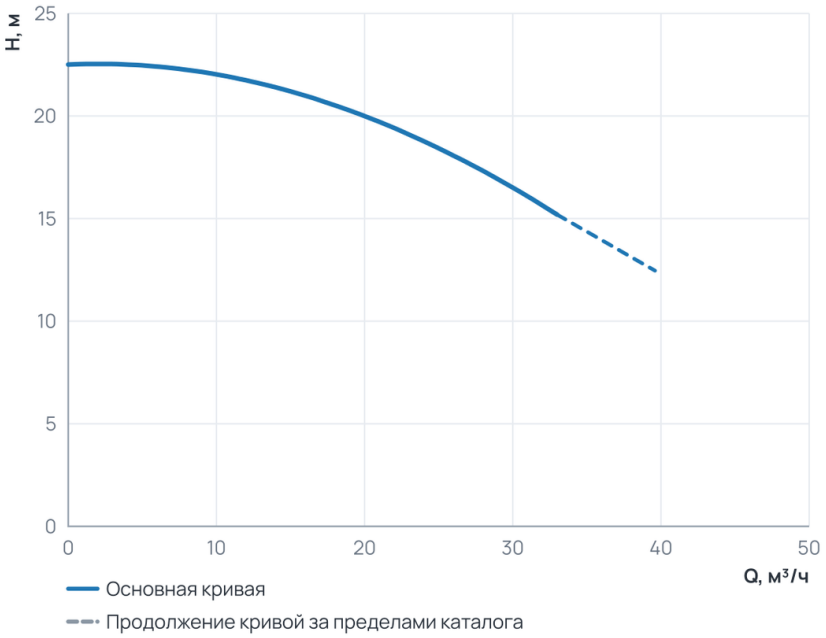

Рабочий диапазон

Подача Q	0 … 33 м³/ч
Напор H	15,2 … 22,5 м

Пунктир на диаграмме — продолжение кривой за пределами каталога производителя.

3. Технические данные

Общие сведения

Тип	Погружной насос	Серия	WQ2
Гарантия, мес	24	Число полюсов	2
Наличие режущего элемента	Нет		

Гидравлические данные

Номинальный напор, м	18	Максимальный напор, м	22,5

Гидравлические данные (продолжение)

Номинальная подача, м3/ч	25	Максимальная производительность, м3/ч	33
Максимальная производительность, л/мин	550		

Перекачиваемая среда

Температура окружающей среды, °C	0...+40	Максимальный размер неабразивных включений, мм	23
Максимальная температура перекачиваемой жидкости, °C	+1...+40	Максимальный размер неабразивных включений, мм (Погружные)	23

Материалы

Материал корпуса	Чугун

Монтаж и присоединение

Вес, кг	30	Длина, мм	520
Высота, мм	251	Ширина, мм	200
Присоединение	Фланцевое	Длина электрокабеля, м	8
Присоединительный размер	DN65	Максимальное погружение под зеркало воды, м	6

Электродвигатель

Класс изоляции	F	Степень защиты	IP68
Номинальный ток, А	11,56	Параметры электросети	1~230 V
Частота вращения, об/мин	2900	Максимальная мощность, Вт	2 200
Максимальная мощность, кВт	2,2	Класс изоляции (Погружные канализационные насосы)	F

4. Габаритные размеры

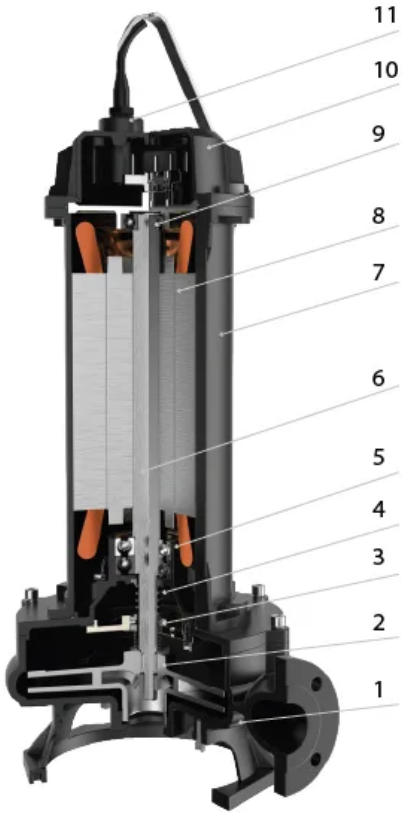

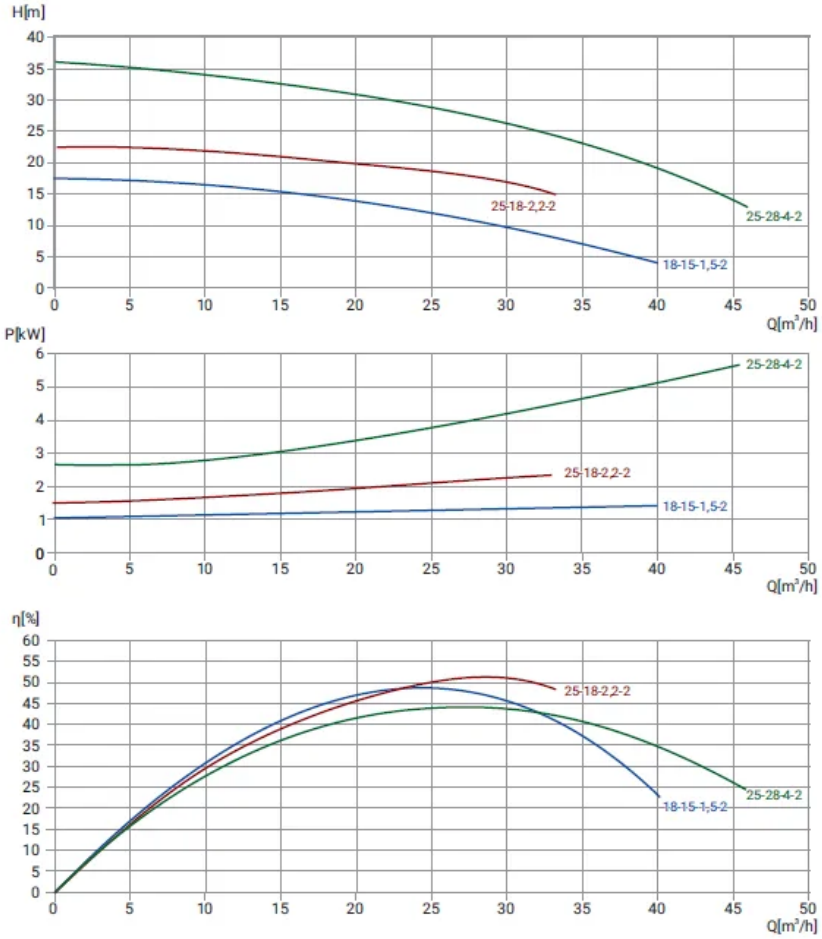
H[m]
25-28-4-2
25-18-2,2-2
18-15-1,5-2
Q[m³/h]
P[kW]
25-28-4-2
25-18-2,2-2
18-15-1,5-2
Q[m³/h]
η[%]
25-18-2,2-2
25-28-4-2
18-15-1,5-2
Q[m³/h]

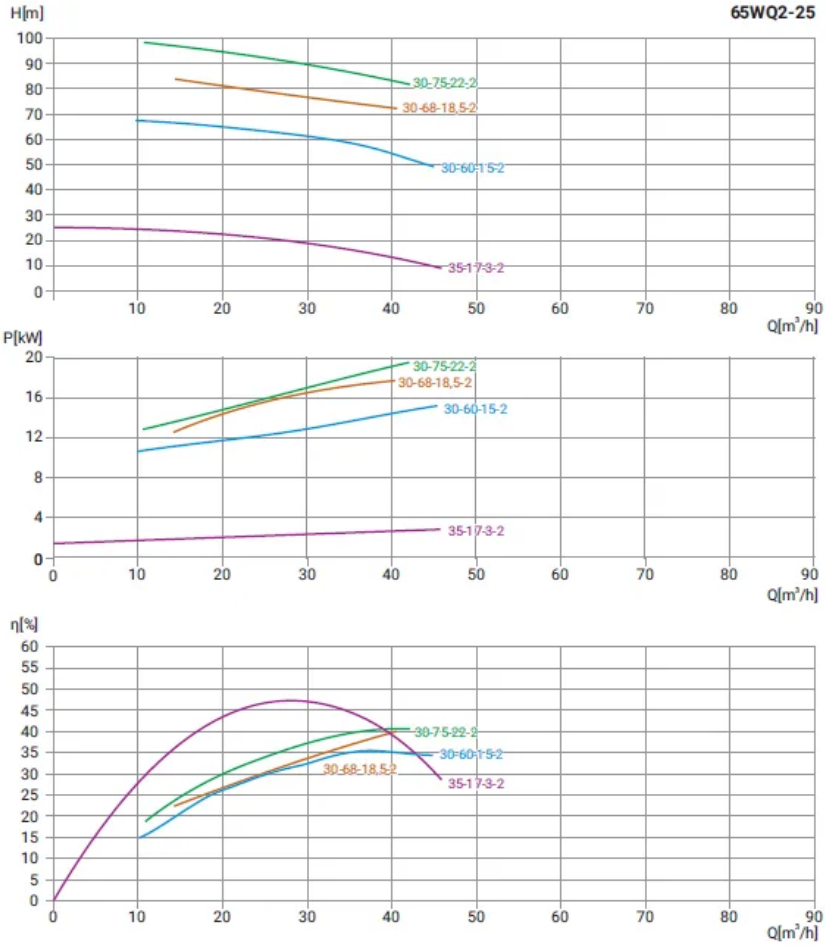
H[m]
65WQ2-25
30-75-22-2
30-68-18,5-2
30-60-15-2
35-17-3-2
Q[m³/h]
P[kW]
30-75-22-2
30-68-18,5-2
30-60-15-2
35-17-3-2
Q[m³/h]
η[%]
30-75-22-2
30-60-15-2
30-68-18,5-2
35-17-3-2
Q[m³/h]

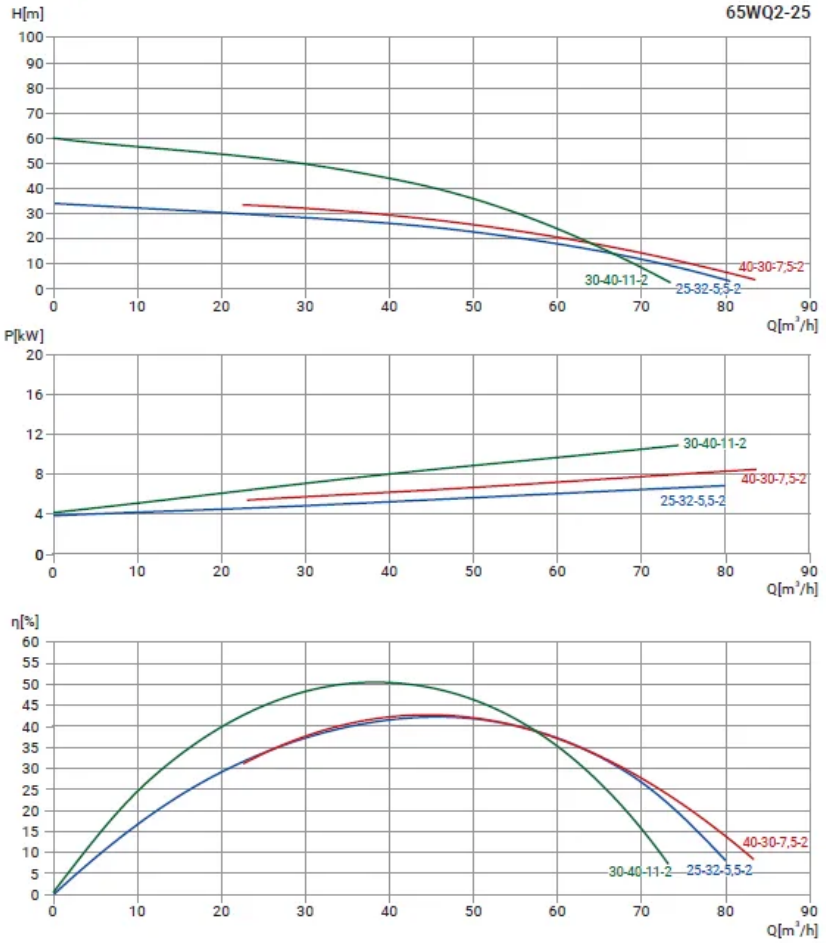

5. Данные для заказа

Наименование	Канализационный насос Wellmix 65WQ2-25-18-2.2/2_220V
Артикул	19119986
Производитель (марка)	WELLMIX
Серия	WQ2
Вид оборудования	Погружные канализационные насосы
Вес, кг	30
Гарантия, мес	24

6. Документация

Листы данных производителя

- 65WQ2-25-18-2,2_2_220V 19119986

Инструкции и паспорта

- Паспорт, инструкция по монтажу эксплуатации WQ2 до 7.5 кВт
- Паспорт_ инструкция по монтажу и эксплуатации WQ2 от 11 кВт 04.03.2026

Каталоги

- Каталог канализационные насосы WQ2, GNWQ new 01.09.2026

3D и CAD-модели

- BIM-модель Revit, серия WQ2 — архив WELLMIX
- Чертежи DWG, серия WQ2 — архив WELLMIX
- 3D-модель STEP, серия WQ2 — архив WELLMIX

Документы прилагаются к товару — в карточке товара и в архиве документов для тендера.