# Канализационный насос Wellmix 80WQ2-50-10-3/2_380V

Погружные канализационные насосы · Артикул 19119980 · Серия WQ2

## 1. Обзор

Насосы модели WQ2 используются в напорных системах водоотведения (канализации), где невозможен отвод сточных вод гравитационным способом (самотёком). Насосы предназначены для стационарного использования в погруженном в перекачиваемую жидкость положении. Перекачиваемая среда – сточные воды, в том числе с содержанием твёрдых частиц(до определенного размера). Температура перекачиваемой среды – до +40°C, плотность – до 1050 кг/м³, значение pH – от 4 до 10. Максимальная глубина погружения насоса ниже уровня жидкости 6 метров.

### Основные данные

| | |
|---|---|
| Присоединительный размер | DN80 |
| Максимальная мощность, кВт | 3 |
| Максимальный напор, м | 18,99 |
| Максимальная производительность, м3/ч | 70 |
| Номинальный напор, м | 10 |
| Номинальная подача, м3/ч | 50 |
| Максимальное погружение под зеркало воды, м | 6 |
| Гарантия, мес | 24 |

## 2. Гидравлические характеристики

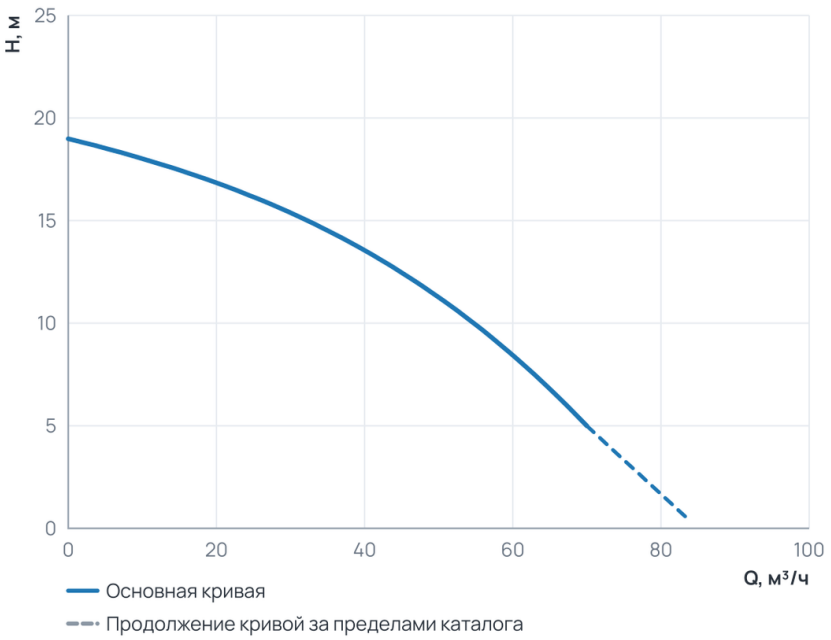


### Рабочий диапазон

| | |
|---|---|
| Подача Q | 0 … 70 м³/ч |
| Напор H | 5 … 19 м |

Пунктир на диаграмме — продолжение кривой за пределами каталога производителя.

## 3. Технические данные

### Общие сведения

| | | | |
|---|---|---|---|
| Тип | Погружной насос | Серия | WQ2 |
| Гарантия, мес | 24 | Число полюсов | 2 |
| Наличие режущего элемента | Нет | | |

### Гидравлические данные

| | | | |
|---|---|---|---|
| Номинальный напор, м | 10 | Максимальный напор, м | 18,99 |

### Гидравлические данные (продолжение)

| | | | |
|---|---|---|---|
| Номинальная подача, м3/ч | 50 | Максимальная производительность, м3/ч | 70 |
| Максимальная производительность, л/мин | 1 166,67 | | |

### Перекачиваемая среда

| | | | |
|---|---|---|---|
| Температура окружающей среды, °C | 0…+40 | Максимальный размер неабразивных включений, мм | 28 |
| Максимальная температура перекачиваемой жидкости, °C | +1…+40 | Максимальный размер неабразивных включений, мм (Погружные) | 28 |

### Материалы

| | |
|---|---|
| Материал корпуса | Чугун |

### Монтаж и присоединение

| | | | |
|---|---|---|---|
| Вес, кг | 38 | Длина, мм | 550 |
| Высота, мм | 290 | Ширина, мм | 250 |
| Присоединение | Фланцевое | Длина электрокабеля, м | 8 |
| Присоединительный размер | DN80 | Максимальное погружение под зеркало воды, м | 6 |

### Электродвигатель

| | | | |
|---|---|---|---|
| Класс изоляции | F | Степень защиты | IP68 |
| Номинальный ток, А | 5,95 | Параметры электросети | 3~380 V |
| Частота вращения, об/мин | 2900 | Максимальная мощность, Вт | 3 000 |
| Максимальная мощность, кВт | 3 | Класс изоляции (Погружные канализационные насосы) | F |

## 4. Габаритные размеры

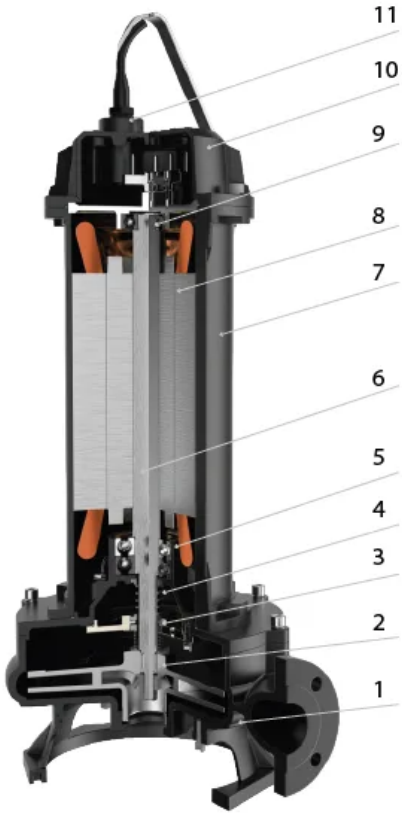

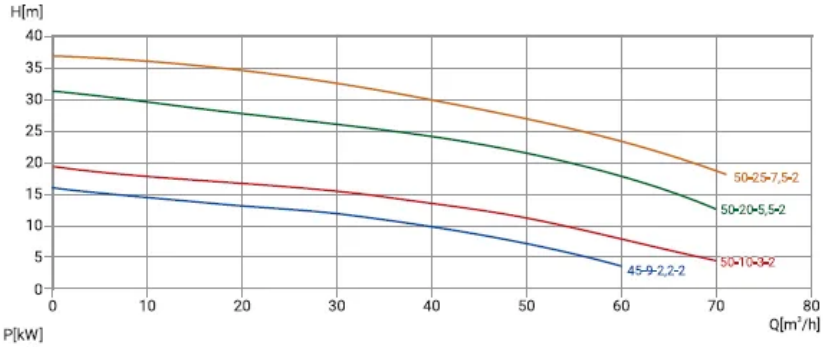
H[m]
50-25-7,5-2
50-20-5,5-2
50-10-3-2
45-9-2,2-2
Q[m³/h]

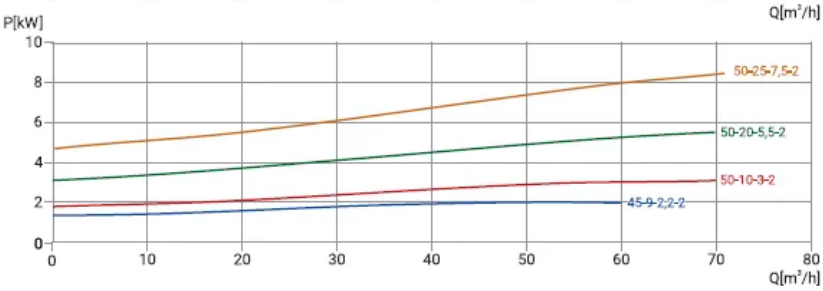
P[kW]
50-25-7,5-2
50-20-5,5-2
50-10-3-2
45-9-2,2-2
Q[m³/h]

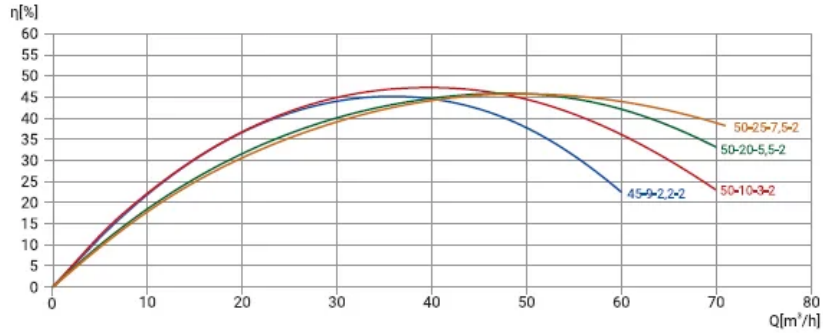
η[%]
50-25-7,5-2
50-20-5,5-2
50-10-3-2
45-9-2,2-2
Q[m³/h]

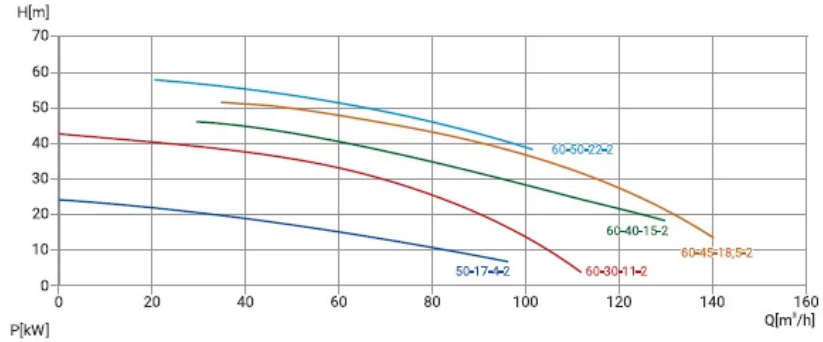
H[m]
60-50-22-2
60-40-15-2
60-45-18,5-2
50-17-4-2
60-30-11-2
Q[m³/h]

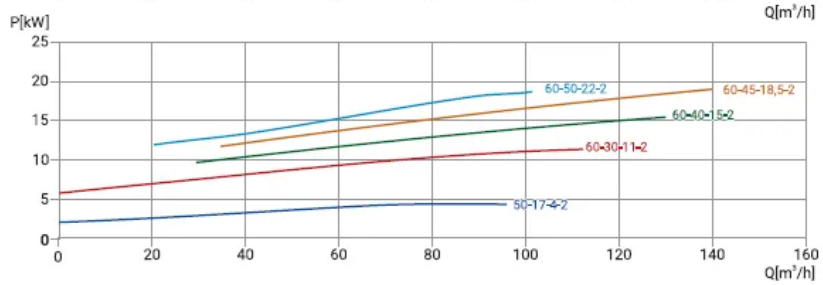
P[kW]
60-50-22-2
60-45-18,5-2
60-40-15-2
60-30-11-2
50-17-4-2
Q[m³/h]

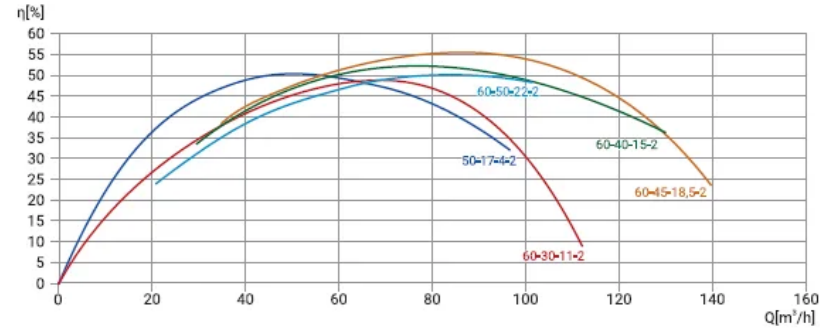
η[%]
60-50-22-2
60-40-15-2
50-17-4-2
60-45-18,5-2
60-30-11-2
Q[m³/h]

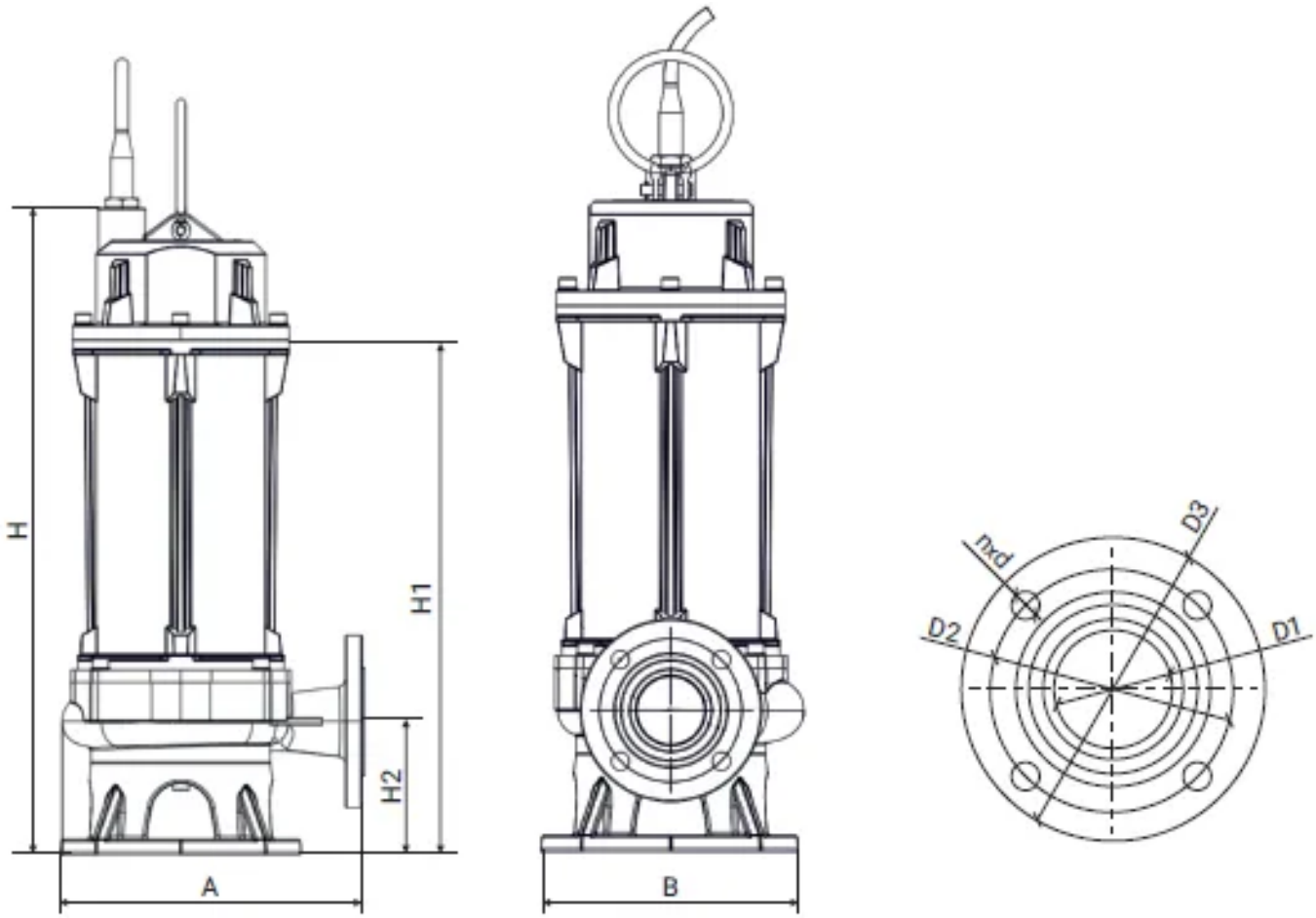


## 5. Данные для заказа

| | |
|---|---|
| Наименование | Канализационный насос Wellmix 80WQ2-50-10-3/2_380V |
| Артикул | 19119980 |
| Производитель (марка) | WELLMIX |
| Серия | WQ2 |
| Вид оборудования | Погружные канализационные насосы |
| Вес, кг | 38 |
| Гарантия, мес | 24 |

## 6. Документация

### Листы данных производителя

- 80WQ2-50-10-3_2 19119980

### Инструкции и паспорта

- Паспорт, инструкция по монтажу эксплуатации WQ2 до 7.5 кВт
- Паспорт_ инструкция по монтажу и эксплуатации WQ2 от 11 кВт 04.03.2026

### Каталоги

- Каталог канализационные насосы WQ2, GNWQ new 01.09.2026

### 3D и CAD-модели

- BIM-модель Revit, серия WQ2 — архив WELLMIX
- Чертежи DWG, серия WQ2 — архив WELLMIX
- 3D-модель STEP, серия WQ2 — архив WELLMIX

Документы прилагаются к товару — в карточке товара и в архиве документов для тендера.