Канализационный насос Wellmix 100WQ2-100-45-22/2_380V

Погружные канализационные насосы · Артикул 19119942 · Серия WQ2

1. Обзор

Насосы модели WQ2 используются в напорных системах водоотведения (канализации), где невозможен отвод сточных вод гравитационным способом (самотёком). Насосы предназначены для стационарного использования в погруженном в перекачиваемую жидкость положении. Перекачиваемая среда – сточные воды, в том числе с содержанием твёрдых частиц(до определенного размера). Температура перекачиваемой среды – до +40°C, плотность – до 1050 кг/м³, значение pH – от 4 до 10. Максимальная глубина погружения насоса ниже уровня жидкости 6 метров.
Электродвигатели мощностью 11 кВт и выше оснащаются биметаллическим термовыключателем, встроенный в обмотки статора и датчиком воды в масляной камере.

Основные данные

Присоединительный размер	DN100
Максимальная мощность, кВт	22
Максимальный напор, м	60
Максимальная производительность, м3/ч	187
Номинальный напор, м	45
Номинальная подача, м3/ч	100
Максимальное погружение под зеркало воды, м	6
Гарантия, мес	24

2. Гидравлические характеристики

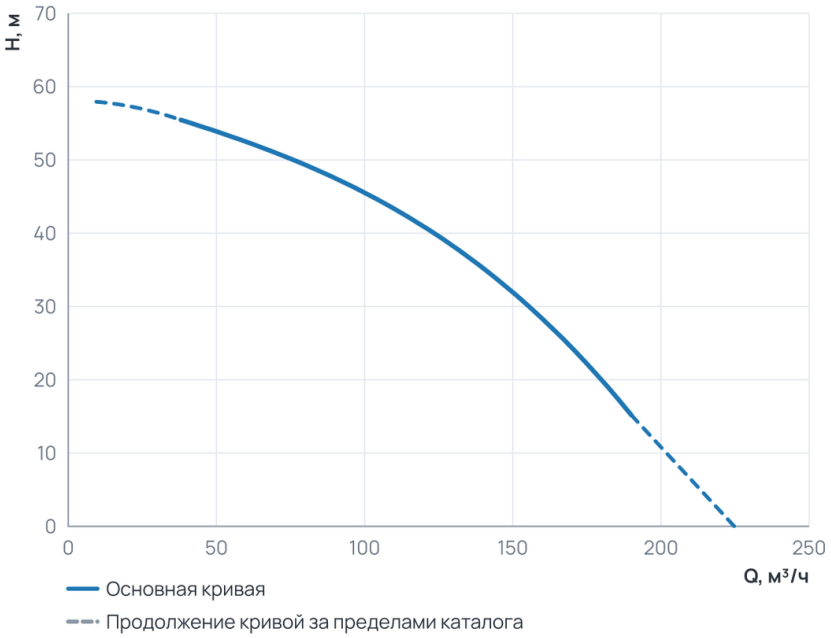

Рабочий диапазон

Подача Q	38 … 190 м³/ч
Напор H	15,2 … 55,5 м

Пунктир на диаграмме — продолжение кривой за пределами каталога производителя.

3. Технические данные

Общие сведения

Тип	Погружной насос	Серия	WQ2
Гарантия, мес	24	Число полюсов	2
Наличие режущего элемента	Нет		

Гидравлические данные

Номинальный напор, м	45	Максимальный напор, м	60
Номинальная подача, м3/ч	100	Максимальная производительность, м3/ч	187
Максимальная производительность, л/мин	3 116,67		

Перекачиваемая среда

Температура окружающей среды, °C	0...+40	Максимальный размер неабразивных включений, мм	25
Максимальная температура перекачиваемой жидкости, °C	+1...+40	Максимальный размер неабразивных включений, мм (Погружные)	25

Материалы

Материал корпуса	Чугун

Монтаж и присоединение

Вес, кг	188	Длина, мм	1110
Высота, мм	380	Ширина, мм	320
Присоединение	Фланцевое	Длина электрокабеля, м	8
Присоединительный размер	DN100	Максимальное погружение под зеркало воды, м	6

Электродвигатель

Класс изоляции	F	Степень защиты	IP68
Номинальный ток, А	34,07	Параметры электросети	3~380 V
Частота вращения, об/мин	2900	Максимальная мощность, Вт	22 000
Максимальная мощность, кВт	22	Класс изоляции (Погружные канализационные насосы)	F

4. Габаритные размеры

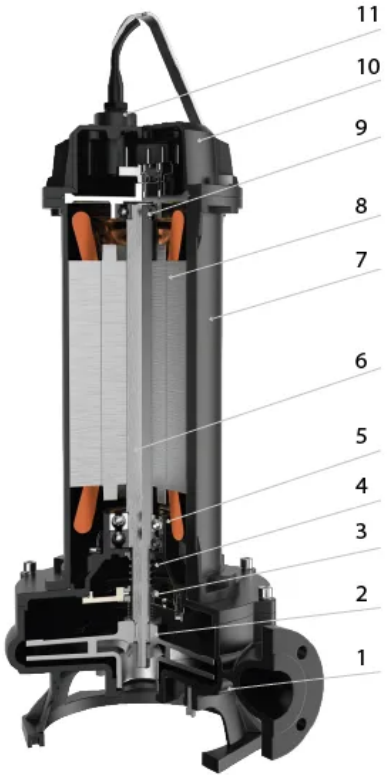

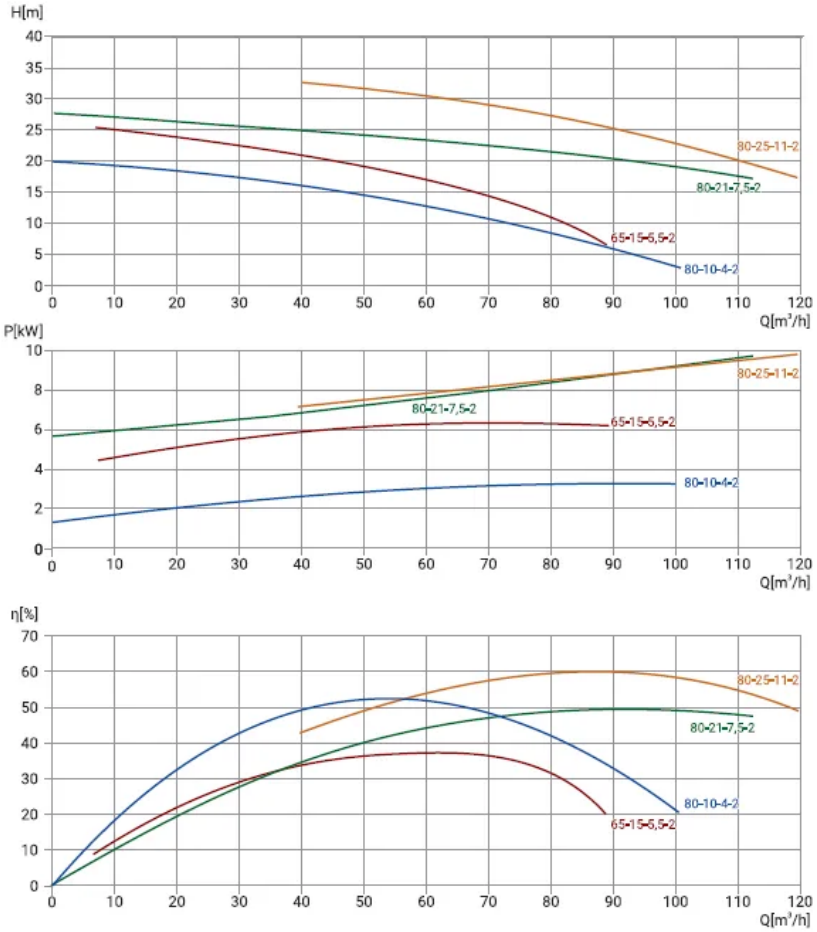
H[m]
80-25-11-2
80-21-7,5-2
65-15-5,5-2
80-10-4-2
Q[m³/h]
P[kW]
80-25-11-2
80-21-7,5-2
65-15-5,5-2
80-10-4-2
Q[m³/h]
η[%]
80-25-11-2
80-21-7,5-2
80-10-4-2
65-15-5,5-2
Q[m³/h]

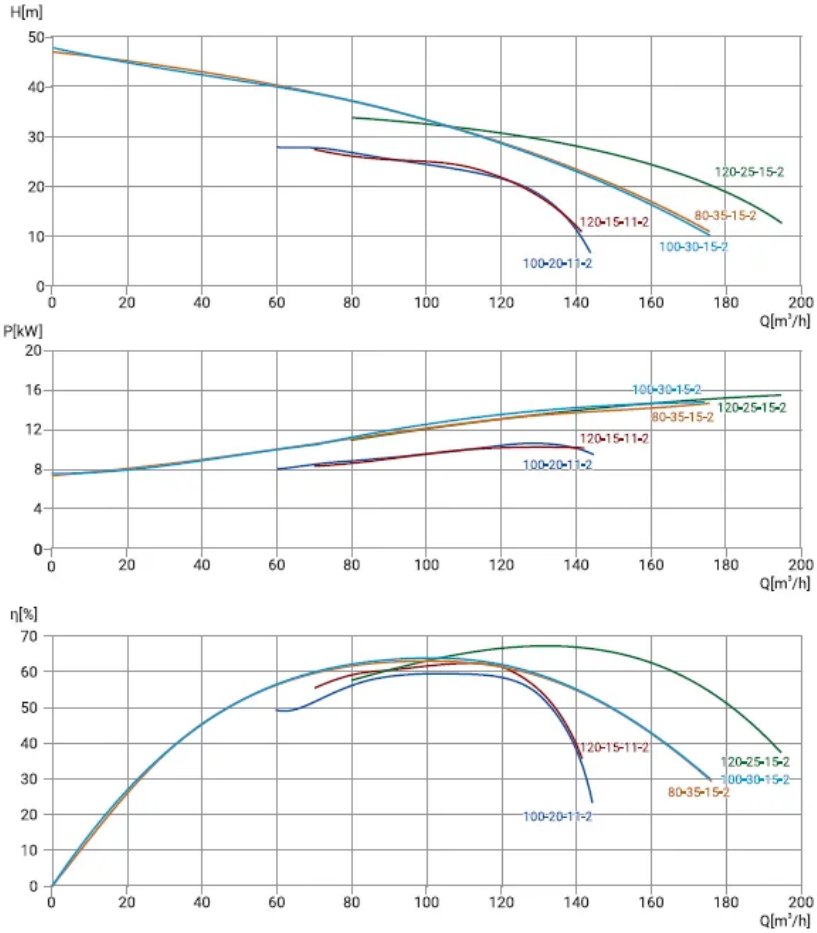
H[m]
120-25-15-2
80-35-15-2
120-15-11-2
100-30-15-2
100-20-11-2
Q[m³/h]
P[kW]
100-30-15-2
120-25-15-2
80-35-15-2
120-15-11-2
100-20-11-2
Q[m³/h]
η[%]
120-15-11-2
120-25-15-2
100-30-15-2
80-35-15-2
100-20-11-2
Q[m³/h]

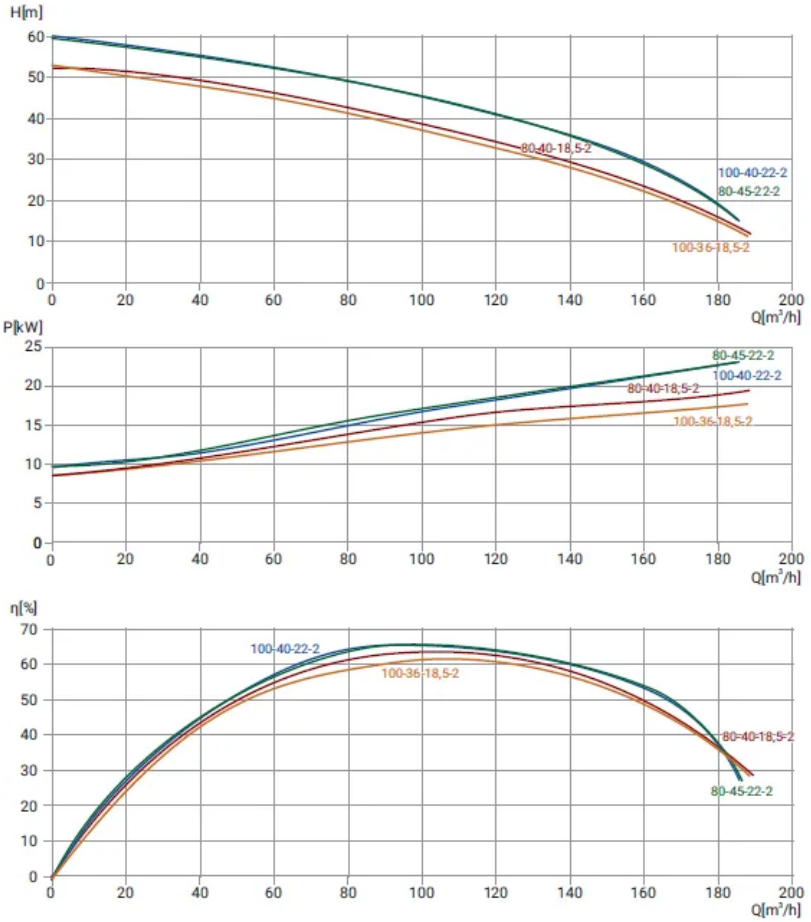

5. Данные для заказа

Наименование	Канализационный насос Wellmix 100WQ2-100-45-22/2_380V
Артикул	19119942
Производитель (марка)	WELLMIX
Серия	WQ2
Вид оборудования	Погружные канализационные насосы
Вес, кг	188
Гарантия, мес	24

6. Документация

Листы данных производителя

- 100WQ2-100-45-22_2 19119942

Инструкции и паспорта

- Паспорт, инструкция по монтажу эксплуатации WQ2 до 7.5 кВт
- Паспорт_ инструкция по монтажу и эксплуатации WQ2 от 11 кВт 04.03.2026

Каталоги

- Каталог канализационные насосы WQ2, GNWQ new 01.09.2026

3D и CAD-модели

- BIM-модель Revit, серия WQ2 — архив WELLMIX
- Чертежи DWG, серия WQ2 — архив WELLMIX
- 3D-модель STEP, серия WQ2 — архив WELLMIX

Документы прилагаются к товару — в карточке товара и в архиве документов для тендера.