Канализационный насос Wellmix 150WQ2-200-22-22/4_380V

Погружные канализационные насосы · Артикул 19119927 · Серия WQ2

1. Обзор

Насосы модели WQ2 используются в напорных системах водоотведения (канализации), где невозможен отвод сточных вод гравитационным способом (самотёком). Насосы предназначены для стационарного использования в погруженном в перекачиваемую жидкость положении. Перекачиваемая среда – сточные воды, в том числе с содержанием твёрдых частиц(до определенного размера). Температура перекачиваемой среды – до +40°C, плотность – до 1050 кг/м³, значение pH – от 4 до 10. Максимальная глубина погружения насоса ниже уровня жидкости 6 метров.
Электродвигатели мощностью 11 кВт и выше оснащаются биметаллическим термовыключателем, встроенный в обмотки статора и датчиком воды в масляной камере.

Основные данные

Присоединительный размер	DN150
Максимальная мощность, кВт	22
Максимальный напор, м	28,95
Максимальная производительность, м3/ч	380
Номинальный напор, м	22
Номинальная подача, м3/ч	200
Максимальное погружение под зеркало воды, м	6
Гарантия, мес	24

2. Гидравлические характеристики

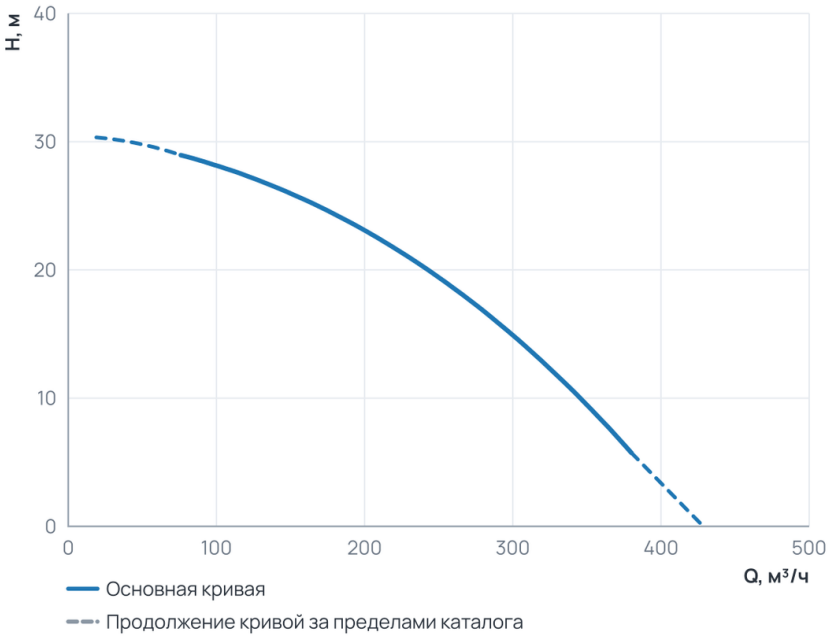

Рабочий диапазон

Подача Q	76 … 380 м³/ч
Напор H	5,7 … 29 м

Пунктир на диаграмме — продолжение кривой за пределами каталога производителя.

3. Технические данные

Общие сведения

Тип	Погружной насос	Серия	WQ2
Гарантия, мес	24	Число полюсов	4
Наличие режущего элемента	Нет		

Гидравлические данные

Номинальный напор, м	22	Максимальный напор, м	28,95
Номинальная подача, м3/ч	200	Максимальная производительность, м3/ч	380
Максимальная производительность, л/мин	6 333,33		

Перекачиваемая среда

Температура окружающей среды, °C	0...+40	Максимальный размер неабразивных включений, мм	50
Максимальная температура перекачиваемой жидкости, °C	+1...+40	Максимальный размер неабразивных включений, мм (Погружные)	50

Материалы

Материал корпуса	Чугун

Монтаж и присоединение

Вес, кг	219	Длина, мм	893
Высота, мм	627	Ширина, мм	489
Присоединение	Фланцевое	Длина электрокабеля, м	8
Присоединительный размер	DN150	Максимальное погружение под зеркало воды, м	6

Электродвигатель

Класс изоляции	F	Степень защиты	IP68
Номинальный ток, А	42,12	Параметры электросети	3~380 V
Частота вращения, об/мин	1450	Максимальная мощность, Вт	22 000
Максимальная мощность, кВт	22	Класс изоляции (Погружные канализационные насосы)	F

4. Габаритные размеры

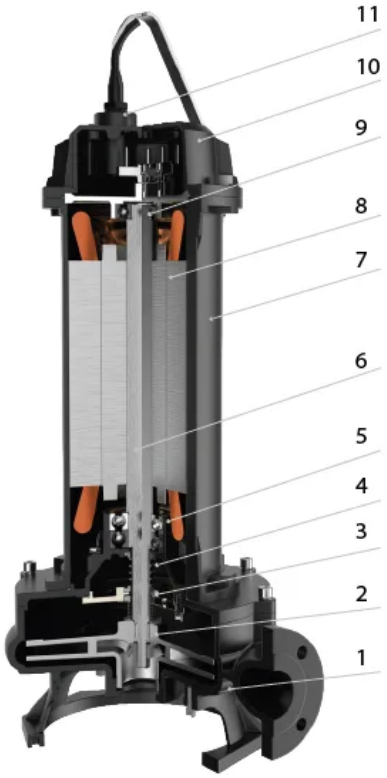

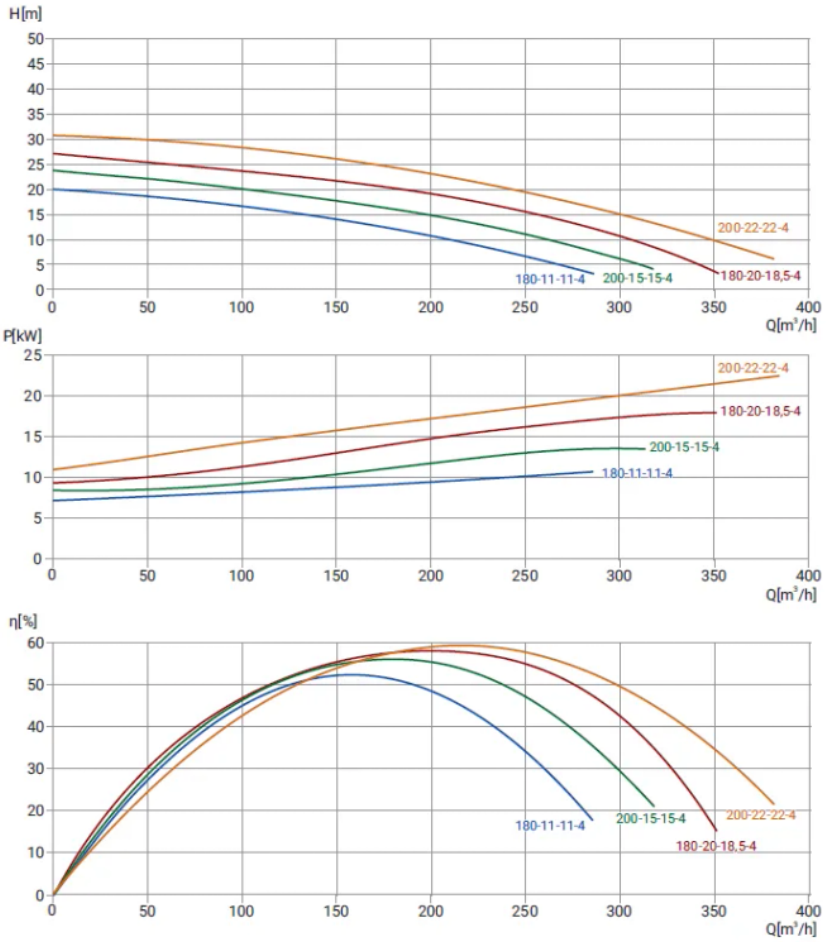
H[m]
200-22-22-4
180-20-18,5-4
200-15-15-4
180-11-11-4
Q[m³/h]
P[kW]
200-22-22-4
180-20-18,5-4
200-15-15-4
180-11-11-4
Q[m³/h]
η[%]
180-11-11-4
200-15-15-4
200-22-22-4
180-20-18,5-4
Q[m³/h]

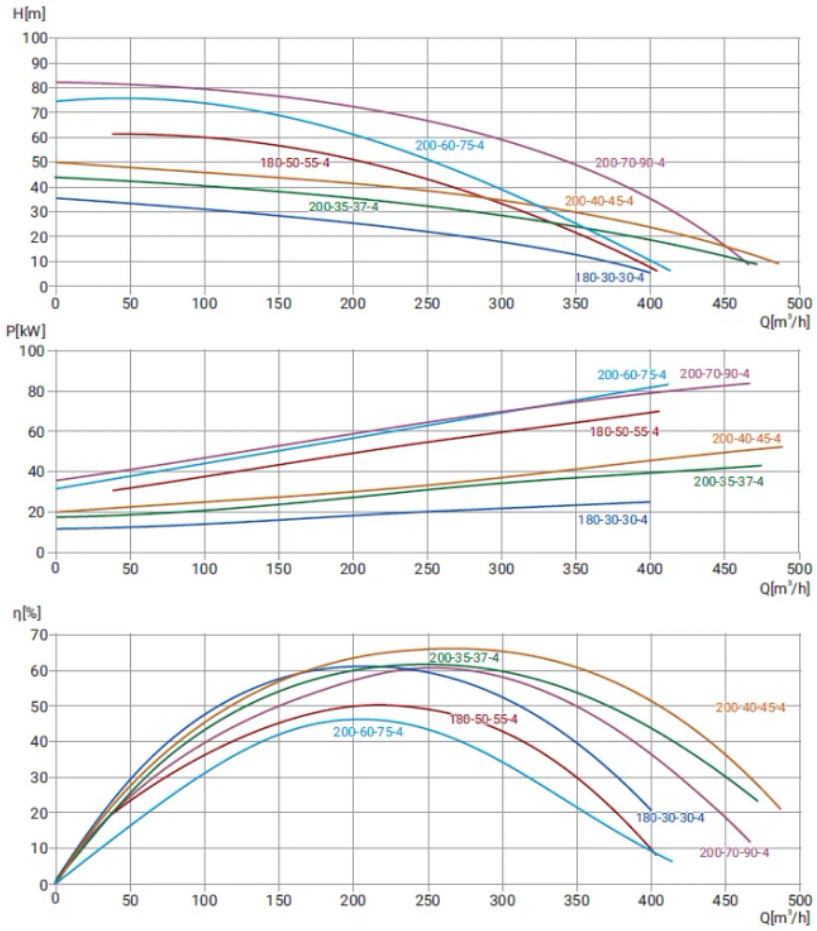
H[m]
200-60-75-4
180-50-55-4
200-70-90-4
200-40-45-4
200-35-37-4
180-30-30-4
Q[m³/h]
P[kW]
200-60-75-4
200-70-90-4
180-50-55-4
200-40-45-4
200-35-37-4
180-30-30-4
Q[m³/h]
η[%]
200-35-37-4
200-40-45-4
180-50-55-4
200-60-75-4
180-30-30-4
200-70-90-4
Q[m³/h]

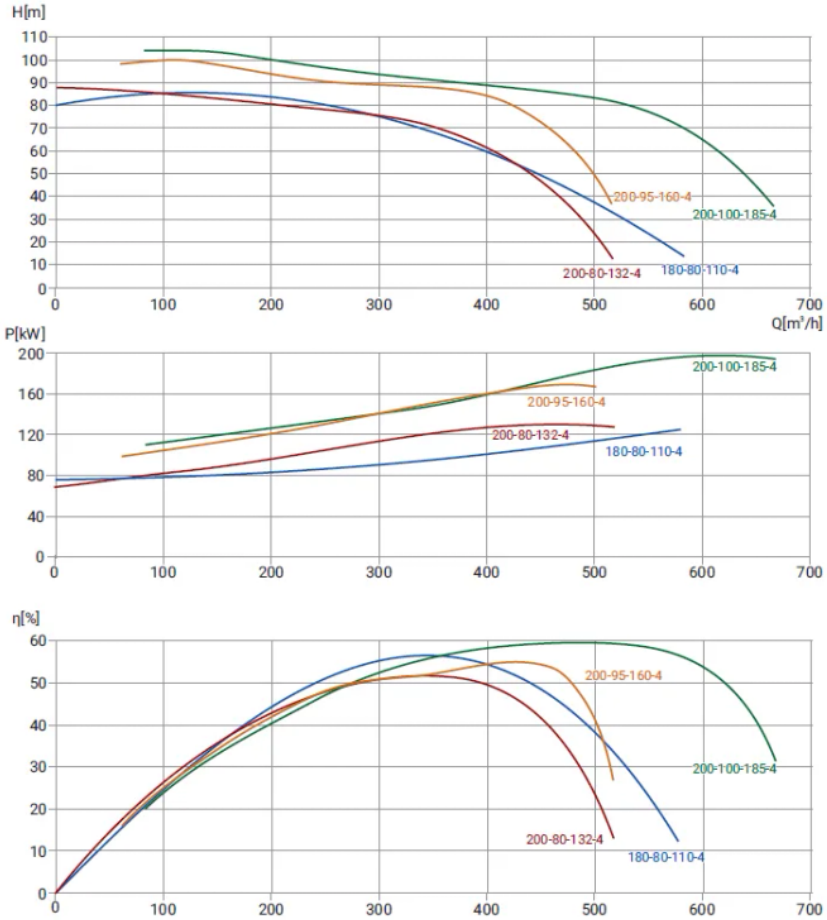

5. Данные для заказа

Наименование	Канализационный насос Wellmix 150WQ2-200-22-22/4_380V
Артикул	19119927
Производитель (марка)	WELLMIX
Серия	WQ2
Вид оборудования	Погружные канализационные насосы
Вес, кг	219
Гарантия, мес	24

6. Документация

Листы данных производителя

- 150WQ2-200-22-22_4 19119927

Инструкции и паспорта

- Паспорт, инструкция по монтажу эксплуатации WQ2 до 7.5 кВт
- Паспорт_ инструкция по монтажу и эксплуатации WQ2 от 11 кВт 04.03.2026

Каталоги

- Каталог канализационные насосы WQ2, GNWQ new 01.09.2026

3D и CAD-модели

- BIM-модель Revit, серия WQ2 — архив WELLMIX
- Чертежи DWG, серия WQ2 — архив WELLMIX
- 3D-модель STEP, серия WQ2 — архив WELLMIX

Документы прилагаются к товару — в карточке товара и в архиве документов для тендера.