# Канализационный насос Wellmix 150WQ2-200-70-90/4_380V

Погружные канализационные насосы · Артикул 19119880 · Серия WQ2

## 1. Обзор

Насосы модели WQ2 используются в напорных системах водоотведения (канализации), где невозможен отвод сточных вод гравитационным способом (самотёком). Насосы предназначены для стационарного использования в погруженном в перекачиваемую жидкость положении. Перекачиваемая среда – сточные воды, в том числе с содержанием твёрдых частиц(до определенного размера). Температура перекачиваемой среды – до +40°C, плотность – до 1050 кг/м³, значение pH – от 4 до 10. Максимальная глубина погружения насоса ниже уровня жидкости 6 метров.
Электродвигатели мощностью 11 кВт и выше оснащаются биметаллическим термовыключателем, встроенный в обмотки статора и датчиком воды в масляной камере.

### Основные данные

| | |
|---|---|
| Присоединительный размер | DN150 |
| Максимальная мощность, кВт | 90 |
| Максимальный напор, м | 81 |
| Максимальная производительность, м3/ч | 470 |
| Номинальный напор, м | 70 |
| Номинальная подача, м3/ч | 200 |
| Максимальное погружение под зеркало воды, м | 6 |
| Гарантия, мес | 24 |

## 2. Гидравлические характеристики

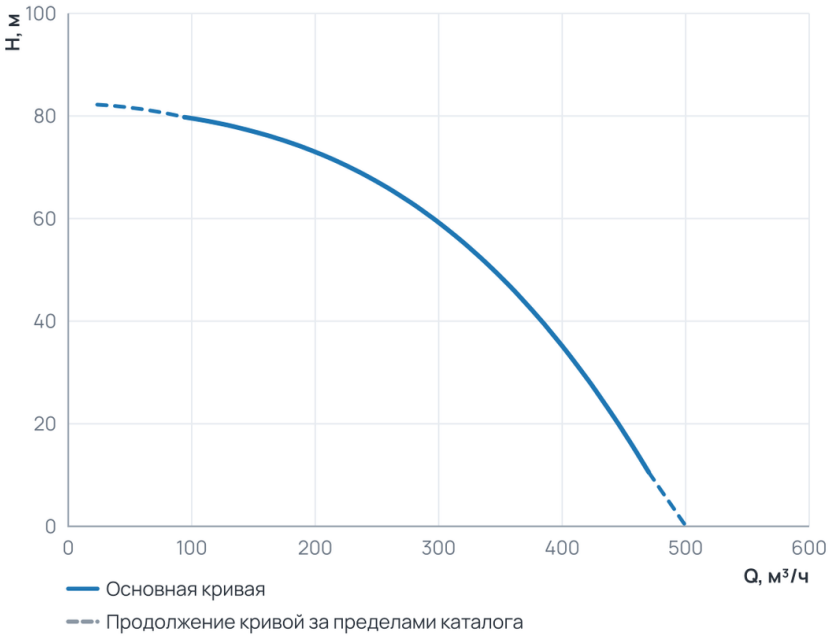


### Рабочий диапазон

| | |
|---|---|
| Подача Q | 94 … 470 м³/ч |
| Напор H | 10,6 … 79,8 м |

Пунктир на диаграмме — продолжение кривой за пределами каталога производителя.

## 3. Технические данные

### Общие сведения

| | | | |
|---|---|---|---|
| Тип | Погружной насос | Серия | WQ2 |
| Гарантия, мес | 24 | Число полюсов | 4 |
| Наличие режущего элемента | Нет | | |

### Гидравлические данные

| | | | |
|---|---|---|---|
| Номинальный напор, м | 70 | Максимальный напор, м | 81 |
| Номинальная подача, м3/ч | 200 | Максимальная производительность, м3/ч | 470 |
| Максимальная производительность, л/мин | 7 833,33 | | |

### Перекачиваемая среда

| | | | |
|---|---|---|---|
| Температура окружающей среды, °C | 0...+40 | Максимальный размер неабразивных включений, мм | 26 |
| Максимальная температура перекачиваемой жидкости, °C | +1...+40 | Максимальный размер неабразивных включений, мм (Погружные) | 26 |

### Материалы

| | |
|---|---|
| Материал корпуса | Чугун |

### Монтаж и присоединение

| | | | |
|---|---|---|---|
| Вес, кг | 821 | Длина, мм | 1796 |
| Высота, мм | 800 | Ширина, мм | 645 |
| Присоединение | Фланцевое | Длина электрокабеля, м | 8 |
| Присоединительный размер | DN150 | Максимальное погружение под зеркало воды, м | 6 |

### Электродвигатель

| | | | |
|---|---|---|---|
| Класс изоляции | F | Степень защиты | IP68 |
| Номинальный ток, А | 121,02 | Параметры электросети | 3~380 V |
| Частота вращения, об/мин | 1450 | Максимальная мощность, Вт | 90 000 |
| Максимальная мощность, кВт | 90 | Класс изоляции (Погружные канализационные насосы) | F |

## 4. Габаритные размеры

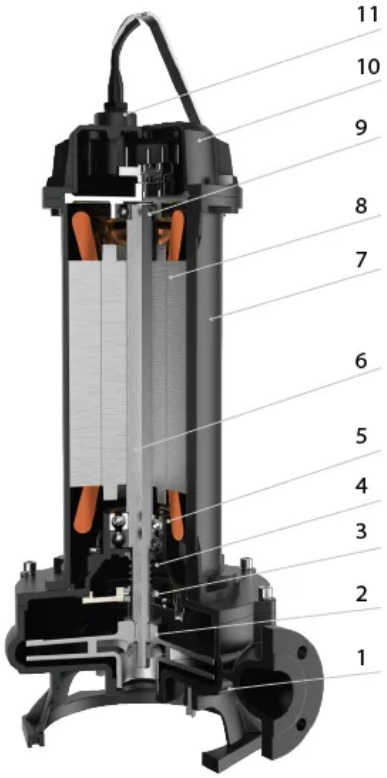

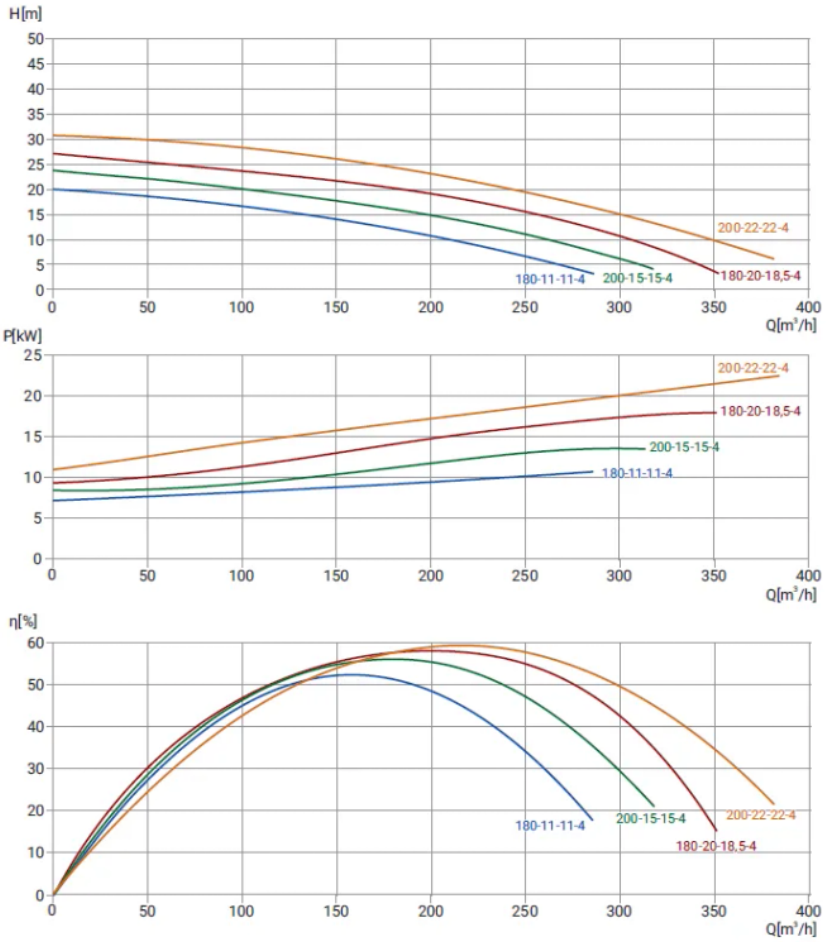
H[m]
200-22-22-4
180-20-18,5-4
200-15-15-4
180-11-11-4
Q[m³/h]
P[kW]
200-22-22-4
180-20-18,5-4
200-15-15-4
180-11-11-4
Q[m³/h]
η[%]
180-11-11-4
200-15-15-4
200-22-22-4
180-20-18,5-4
Q[m³/h]

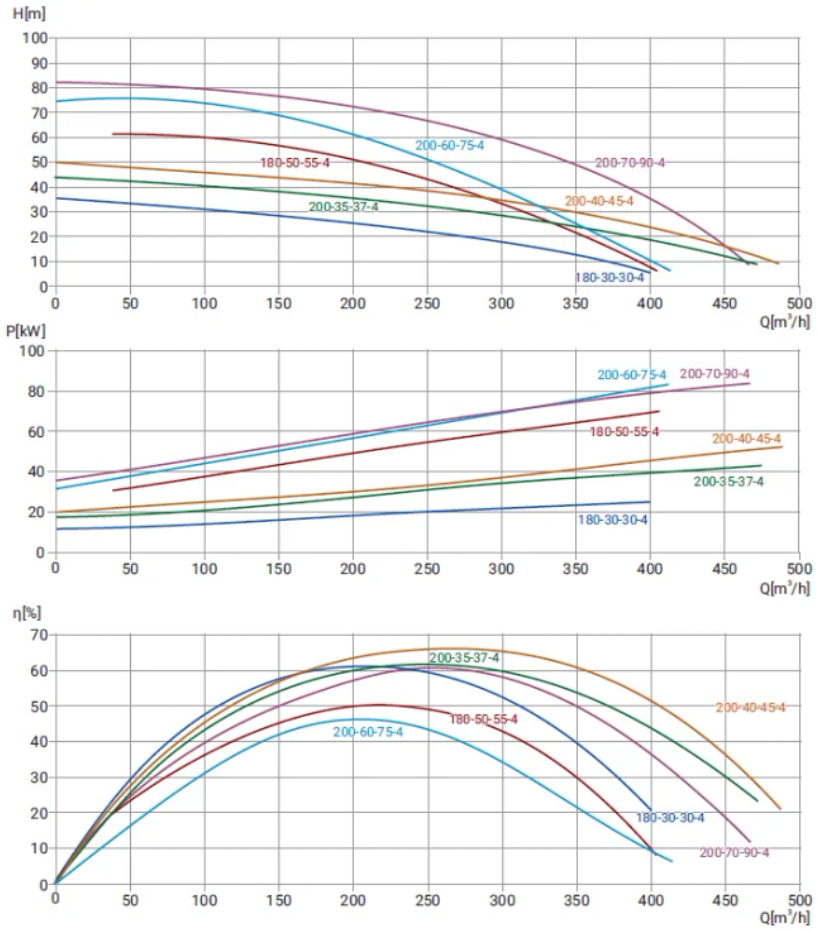
H[m]
200-60-75-4
180-50-55-4
200-70-90-4
200-40-45-4
200-35-37-4
180-30-30-4
Q[m³/h]
P[kW]
200-60-75-4
200-70-90-4
180-50-55-4
200-40-45-4
200-35-37-4
180-30-30-4
Q[m³/h]
η[%]
200-35-37-4
200-40-45-4
180-50-55-4
200-60-75-4
180-30-30-4
200-70-90-4
Q[m³/h]

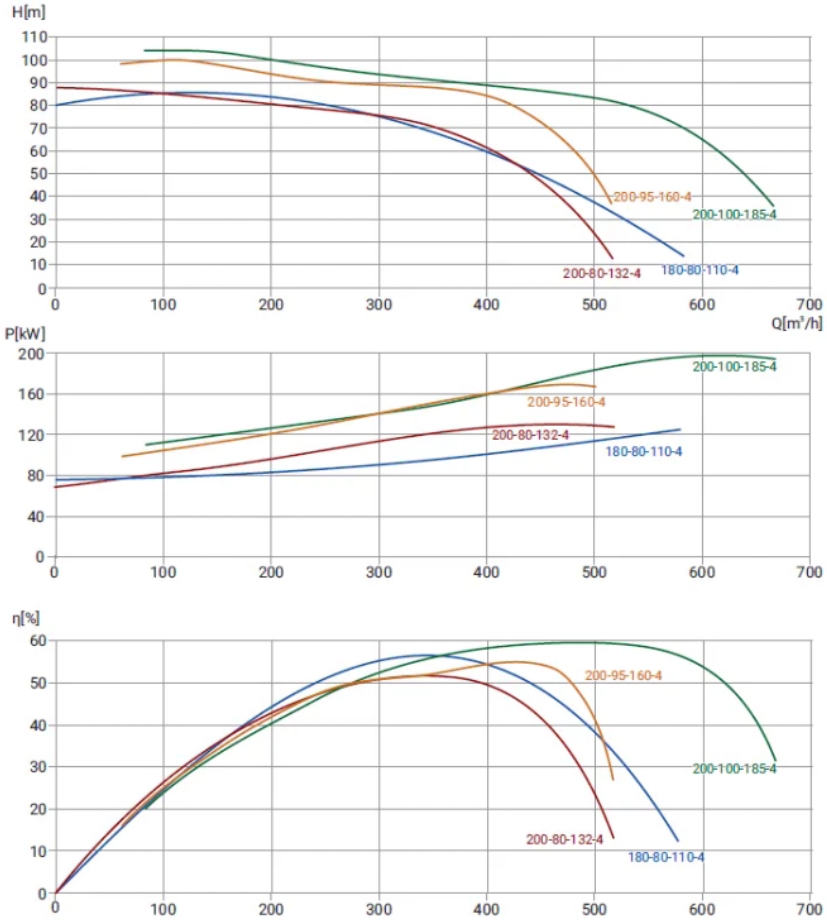


## 5. Данные для заказа

| | |
|---|---|
| Наименование | Канализационный насос Wellmix 150WQ2-200-70-90/4_380V |
| Артикул | 19119880 |
| Производитель (марка) | WELLMIX |
| Серия | WQ2 |
| Вид оборудования | Погружные канализационные насосы |
| Вес, кг | 821 |
| Гарантия, мес | 24 |

## 6. Документация

### Листы данных производителя

- 150WQ2-200-70-90_4 19119880

### Инструкции и паспорта

- Паспорт, инструкция по монтажу эксплуатации WQ2 до 7.5 кВт
- Паспорт_ инструкция по монтажу и эксплуатации WQ2 от 11 кВт 04.03.2026

### Каталоги

- Каталог канализационные насосы WQ2, GNWQ new 01.09.2026

### 3D и CAD-модели

- BIM-модель Revit, серия WQ2 — архив WELLMIX
- Чертежи DWG, серия WQ2 — архив WELLMIX
- 3D-модель STEP, серия WQ2 — архив WELLMIX

Документы прилагаются к товару — в карточке товара и в архиве документов для тендера.