UNIPUMP Гидроаккумулятор горизонтальный ГГ 24М (БЭЗ)

Гидроаккумуляторы · Артикул 18157

1. Обзор

Гидроаккумулятор UNIPUMP предназначен для поддержания и плавного изменения давления жидкости в системе водоснабжения, он обеспечивает защиту системы от гидроударов, ограничивает количество включений насоса, при отключении электроэнергии накапливает и выдает под давлением некоторый запас воды. Горизонтальный гидроаккумулятор оснащен усиленной площадкой для установки насоса. При использовании совместно с реле давления, позволяет создать автоматическую станцию на базе погружного или поверхностного насоса. Данная модель гидроаккумулятора производится на АО «БЭЗ» в России.
Во всех гидроаккумуляторах UNIPUMP БЭЗ (страна изготовления Россия) мембрана используется Se.Fa (Италия), внутренний диаметр - 80мм.
Во всех гидроаккумуляторах UNIPUMP установлена мембрана из EPDM материала.

Основные данные

Присоединительный размер	1"
Подключение	Боковое
Максимальное давление в системе, бар	8
Встроенный манометр (Реле давления и датчики)	Нет
Гарантия, мес	24

2. Технические данные

Общие сведения

Тип	Гидроаккумулятор	Подключение	Боковое
Объем бака, л	24	Гарантия, мес	24
Возможность замены мембраны	Да	Допустимый диапазон температур воды, °C	0…+95

Гидравлические данные

Максимальное давление в системе, бар	8	Встроенный манометр (Реле давления и датчики)	Нет

Материалы

Материал бака	Сталь	Материал фланца	Оцинкованная сталь
Материал мембраны	EPDM		

Монтаж и присоединение

Вес, кг	5	Длина, мм	470
Высота, мм	310	Ширина, мм	270
Способ установки	Горизонтальный	Монтажная площадка	Да
Присоединительный размер	1"		

3. Габаритные размеры

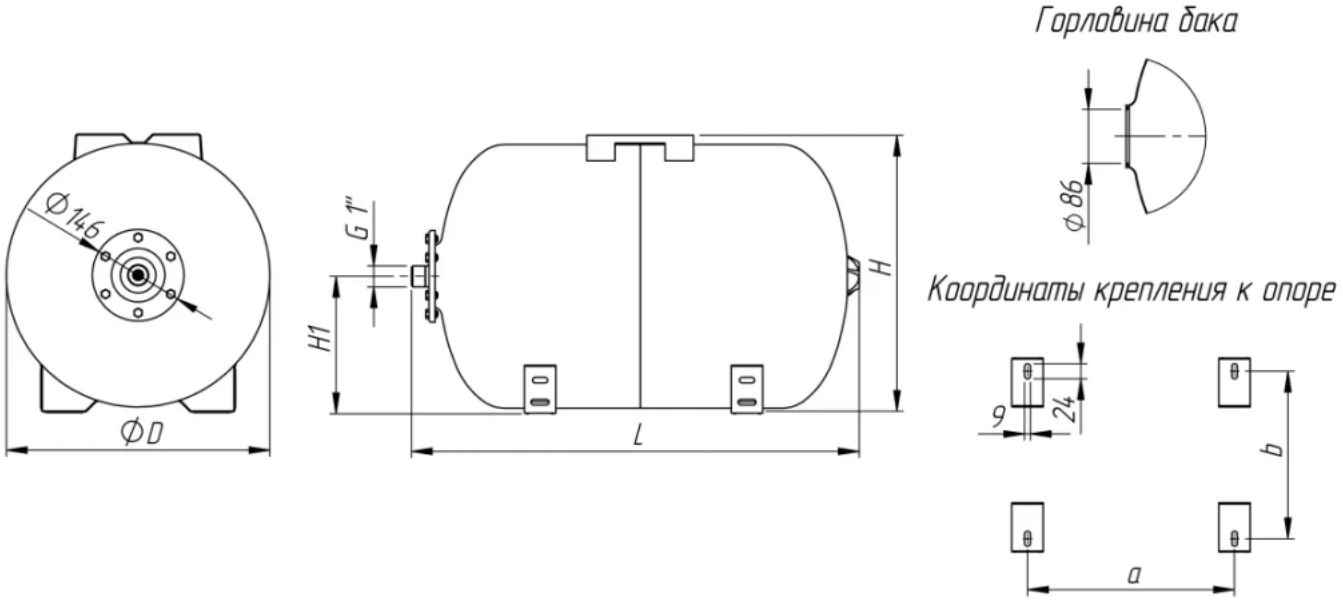

Модель	L, мм	D, мм	H, мм	H1, мм	a, мм	b, мм
ГГ 24М / ГГ 24МН	448	270	300	148	200	182
ГГ 35М / ГГ 35МН	445	370	390	193	155	239
ГГ 50М / ГГ 50МН	585	370	390	193	285	239
ГГ 80М / ГГ 80МН	709	420	440	219	330	267
ГГ 100М / ГГ 100МН	736	460	480	232	330	289

4. Данные для заказа

Наименование	Гидроаккумулятор горизонтальный ГГ 24М (БЭЗ)
Артикул	18157
Производитель (марка)	UNIPUMP
Вид оборудования	Гидроаккумуляторы
Вес, кг	5
Гарантия, мес	24

5. Документация

Инструкции и паспорта

- Инструкция гидроаккумуляторы БЭЗ

Разрешительные документы

- Декларация о соответствиии

Прочее

- Листовка А4
- Информационное письмо-1
- Информационное письмо-2

Документы прилагаются к товару — в карточке товара и в архиве документов для тендера.