Фекальный насос FEKACUT V1800DF UNIPUMP

Фекальные насосы · Артикул 78115 · Серия FEKACUT

1. Обзор

Фекальные насосы серии FEKACUT с режущим механизмом предназначены для отвода канализационных стоков и стоков с волокнистыми включениями, откачивания грязной воды из затопленных подвалов и водоемов, отвода сточных жидкостей от умывальников, стиральных машин и моечного оборудования, для работы в септиках и небольших очистных сооружениях. Электродвигатель с пусковым конденсатором и тепловой защитой, помещён в герметичный корпус из нержавеющей стали.

Основные данные

Присоединительный размер	2½"
Максимальная мощность, Вт	1800
Максимальный напор, м	12
Максимальная производительность, м3/ч	28
Максимальная производительность, л/мин	466,7
Максимальное погружение под зеркало воды, м	5
Максимальный размер твердых включений, мм	9
Гарантия, мес	24

2. Гидравлические характеристики

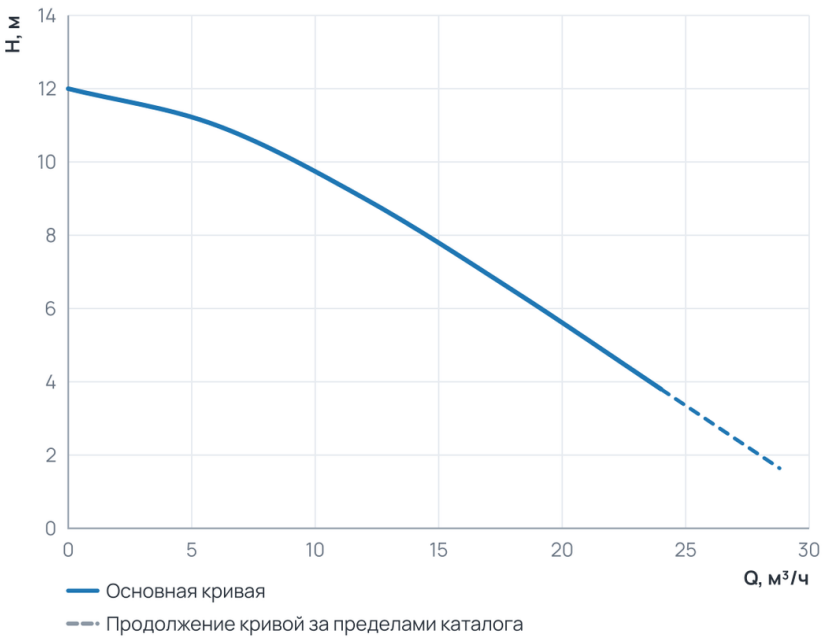

Рабочий диапазон

Подача Q	0 … 24 м³/ч
Напор H	3,8 … 12 м

Пунктир на диаграмме — продолжение кривой за пределами каталога производителя.

3. Технические данные

Общие сведения

Тип	Фекальный	Серия	FEKACUT
Вид насоса	Центробежный	Гарантия, мес	24
Объем упаковки, м3	0,056466	Страна производства	Китай
Наличие режущего элемента	Да		

Гидравлические данные

Максимальный напор, м	12	Максимальная производительность, м3/ч	28
Максимальная производительность, л/мин	466,7		

Перекачиваемая среда

Максимальный размер твердых включений, мм	9	Максимальный размер неабразивных включений, мм	9
Максимальная температура перекачиваемой жидкости, °C	+1...+40	Максимальный размер неабразивных включений, мм (Погружные)	9

Материалы

Материал корпуса	Чугун и нержавеющая сталь	Материал рабочего колеса	Чугун

Монтаж и присоединение

Вес, кг	30,6	Длина, мм	595
Высота, мм	260	Ширина, мм	365
Длина электрокабеля, м	10	Электрокабель с вилкой	Да
Присоединительный размер	2½"	Диаметр подсоединения шланга, мм	75
Число и сечение жил электрокабеля	3×2,0	Максимальное погружение под зеркало воды, м	5

Электродвигатель

Степень защиты	IP68	Номинальный ток, А	10,8
Параметры электросети	~230В; 50Гц	Максимальная мощность, Вт	1800
Максимальная мощность, кВт	1,8		

Управление и защита

Наличие поплавкового выключателя	Внешний поплавок

4. Габаритные размеры

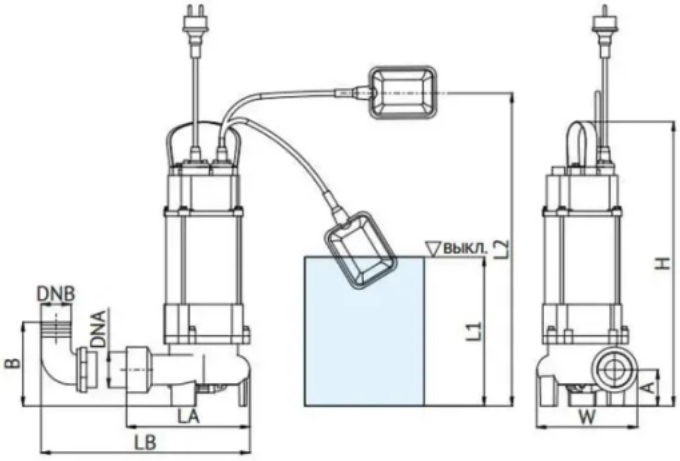

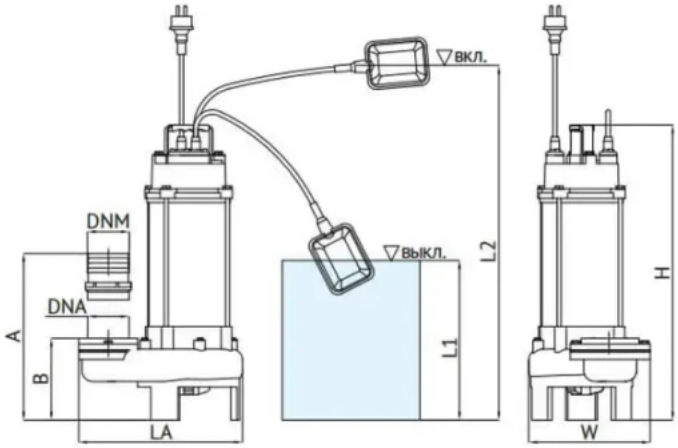

Таблица размеров

Модель	Артикул	Габаритные размеры				A, мм	B, мм	DNB, мм	DNA, дюйм	Уровень включения, L1, см	Уровень выключения, L2, см	Вес, кг
		LA, мм	LB, мм	W, мм	H, мм							
V750DF	79473	205	280	170	475	60	140	50	2	55	25	19,6
V1100DF	63948	245	325	195	475	65	150	50	2	65	10	22,6
V1300DF	90433	250	330	190	510	60	140	50	2	70	20	23,2
V1800DF	78115	275	380	195	530	65	170	77	2½	75	25	30,6
V2200DF	94908	300	–	230	540	150	220	77	2½	70	25	32,5

5. Данные для заказа

Наименование	Фекальный насос FEKACUT V1800DF UNIPUMP
Артикул	78115
Производитель (марка)	UNIPUMP
Серия	FEKACUT
Вид оборудования	Фекальные насосы
Вес, кг	30,6
Гарантия, мес	24
Объем упаковки, м3	0,056466
Страна производства	Китай

6. Документация

Инструкции и паспорта

- Инструкция серия FEKACUT

Разрешительные документы

- Сертификат соответствия
- Декларация о соответствии

Документы прилагаются к товару — в карточке товара и в архиве документов для тендера.