# UNIPUMP Электродвигатель АИР 80А4 (Ал) IM1081 (1,1 кВт/1500 об/мин), корпус алюминий

Электродвигатели (АИР) · Артикул 29158 · Серия АИР

## 1. Обзор

Двигатели серии АИР предназначены для привода машин и механизмов общепромышленного назначения. Двигатели имеют типовые технические характеристики, соответствующие требованиям стандартов.
Применяются во многих отраслях промышленности: машиностроении, станкостроении; деревообрабатывающей промышленности; сельском хозяйстве; системах водоснабжения и вентиляции; подъёмниках; транспортёрах и так далее.

### Основные данные

| | |
|---|---|
| Вес, кг | 11,1 |
| Степень защиты | IP55 |
| Параметры электросети | 3~230/400; 50Гц |
| Максимальная мощность, Вт | 1 100 |
| Максимальная мощность, кВт | 1,1 |

## 2. Технические данные

### Общие сведения

| | | | |
|---|---|---|---|
| Серия | АИР | Гарантия, мес | 24 |
| Число полюсов | 4 | | |

### Монтаж и присоединение

| | | | |
|---|---|---|---|
| Вес, кг | 11,1 | Длина, мм | 340 |
| Высота, мм | 250 | Ширина, мм | 200 |
| Монтажное исполнение | IM1081 | Высота оси вращения, мм | 80 |

### Электродвигатель

| | | | |
|---|---|---|---|
| Степень защиты | IP55 | Параметры электросети | 3~230/400; 50Гц |
| Максимальная мощность, Вт | 1 100 | Максимальная мощность, кВт | 1,1 |

## 3. Габаритные размеры

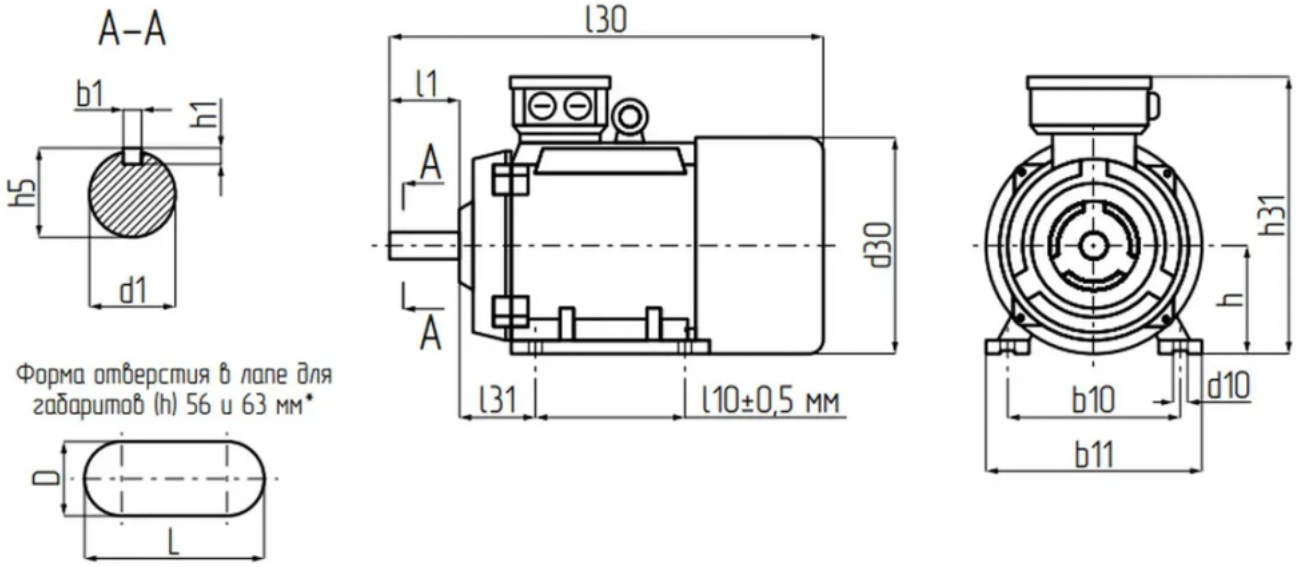


## 4. Данные для заказа

| | |
|---|---|
| Наименование | Электродвигатель АИР 80А4 (Ал) IM1081 (1,1 кВт/1500 об/мин), корпус алюминий |
| Артикул | 29158 |
| Производитель (марка) | UNIPUMP |
| Серия | АИР |
| Вид оборудования | Электродвигатели (АИР) |
| Вес, кг | 11,1 |
| Гарантия, мес | 24 |

## 5. Документация

### Инструкции и паспорта

- Инструкция серия АИР

### Прочее

- Информационное письмо БЭЗ
- Габаритные размеры

Документы прилагаются к товару — в карточке товара и в архиве документов для тендера.