# UNIPUMP Электродвигатель АИР 80B2 (AL) IM1081 (2,2 кВт/3000 об/мин), корпус алюминий

Электродвигатели (АИР) · Артикул 24324 · Серия АИР

## 1. Обзор

Двигатели серии АИР предназначены для привода машин и механизмов общепромышленного назначения. Двигатели имеют типовые технические характеристики, соответствующие требованиям стандартов.
Применяются во многих отраслях промышленности: машиностроении, станкостроении; деревообрабатывающей промышленности; сельском хозяйстве; системах водоснабжения и вентиляции; подъёмниках; транспортёрах и так далее.
Двигатели предназначены для работы в следующих условиях:

**Параметр Значение**

Питающая сеть 220/380 В (при габаритах 56–112 мм), 380/660 В (при габаритах 132–315 мм). Частота 50 Гц

### Основные данные

| | |
|---|---|
| Вес, кг | 13,8 |
| Степень защиты | IP55 |
| Параметры электросети | 3~230/400; 50Гц |
| Максимальная мощность, Вт | 2200 |
| Максимальная мощность, кВт | 2,2 |

## 2. Технические данные

### Общие сведения

| | | | |
|---|---|---|---|
| Серия | АИР | Гарантия, мес | 24 |
| Объем упаковки, м3 | 0,01768 | | |

### Монтаж и присоединение

| | | | |
|---|---|---|---|
| Вес, кг | 13,8 | Монтажное исполнение | IM1081 |

### Электродвигатель

| | | | |
|---|---|---|---|
| Степень защиты | IP55 | Параметры электросети | 3~230/400; 50Гц |
| Максимальная мощность, Вт | 2200 | Максимальная мощность, кВт | 2,2 |

## 3. Габаритные размеры

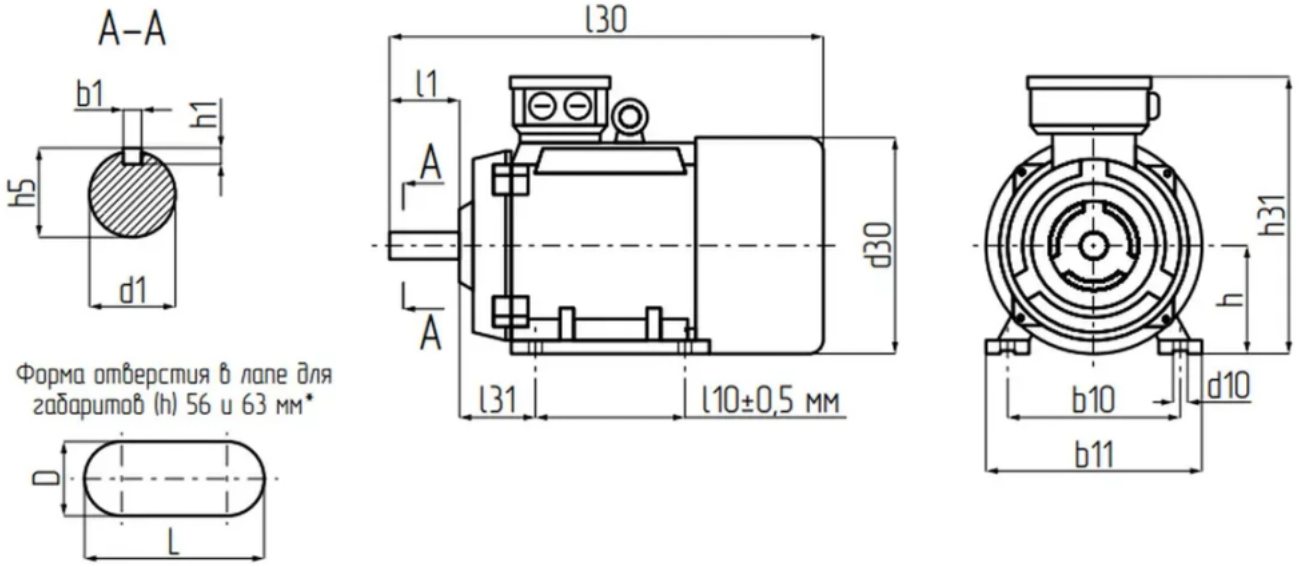


## 4. Данные для заказа

| | |
|---|---|
| Наименование | Электродвигатель АИР 80В2 (AL) IM1081 (2,2 кВт/3000 об/мин), корпус алюминий |
| Артикул | 24324 |
| Производитель (марка) | UNIPUMP |
| Серия | АИР |
| Вид оборудования | Электродвигатели (АИР) |
| Вес, кг | 13,8 |
| Гарантия, мес | 24 |
| Объем упаковки, м3 | 0,01768 |

## 5. Документация

### Инструкции и паспорта

- Инструкция серия АИР

### Разрешительные документы

- Декларация о соответствии АИР

### Прочее

- Габаритные размеры

Документы прилагаются к товару — в карточке товара и в архиве документов для тендера.