Дренажный насос VORT 1101 PW UNIPUMP

Дренажные насосы · Артикул 45525 · Серия VORT

UNIPUMP
Насосное оборудование

1. Обзор

Дренажные насосы серии VORT оснащены поплавковым выключателем. Насосы имеют герметичный корпус, выполненный из ударопрочного пластика. Максимальный размер механических включений в перекачиваемой жидкости — 35 мм.

Основные данные

Присоединительный размер	1½"
Максимальная мощность, Вт	1 100
Максимальный напор, м	10
Максимальная производительность, м3/ч	15,6
Максимальная производительность, л/мин	260
Максимальное погружение под зеркало воды, м	7
Максимальный размер твердых включений, мм	3
Гарантия, мес	12

2. Технические данные

Общие сведения

Тип	Дренажный	Серия	VORT
Вид насоса	Центробежный	Гарантия, мес	12
Страна производства	Китай	Наличие режущего элемента	Нет
Остаточный уровень воды (мм)	35		

Гидравлические данные

Максимальный напор, м	10	Максимальная производительность, м3/ч	15,6
Максимальная производительность, л/мин	260		

Перекачиваемая среда

Максимальный размер твердых включений, мм	3	Максимальный размер неабразивных включений, мм	35
Максимальная температура перекачиваемой жидкости, °C	+1…+35		

Материалы

Материал корпуса	Пластик	Материал рабочего колеса	Пластик

Монтаж и присоединение

Вес, кг	6,9	Длина, мм	225
Высота, мм	385	Ширина, мм	170
Длина электрокабеля, м	10	Электрокабель с вилкой	Да
Присоединительный размер	1½"	Диаметр подсоединения шланга, мм	25-32
Число и сечение жил электрокабеля	3×1,0	Максимальное погружение под зеркало воды, м	7

Электродвигатель

Степень защиты	IPX8	Номинальный ток, А	4
Параметры электросети	~230В; 50Гц	Максимальная мощность, Вт	1 100
Максимальная мощность, кВт	1,1		

Управление и защита

Наличие поплавкового выключателя	**Внешний поплавок**

3. Габаритные размеры

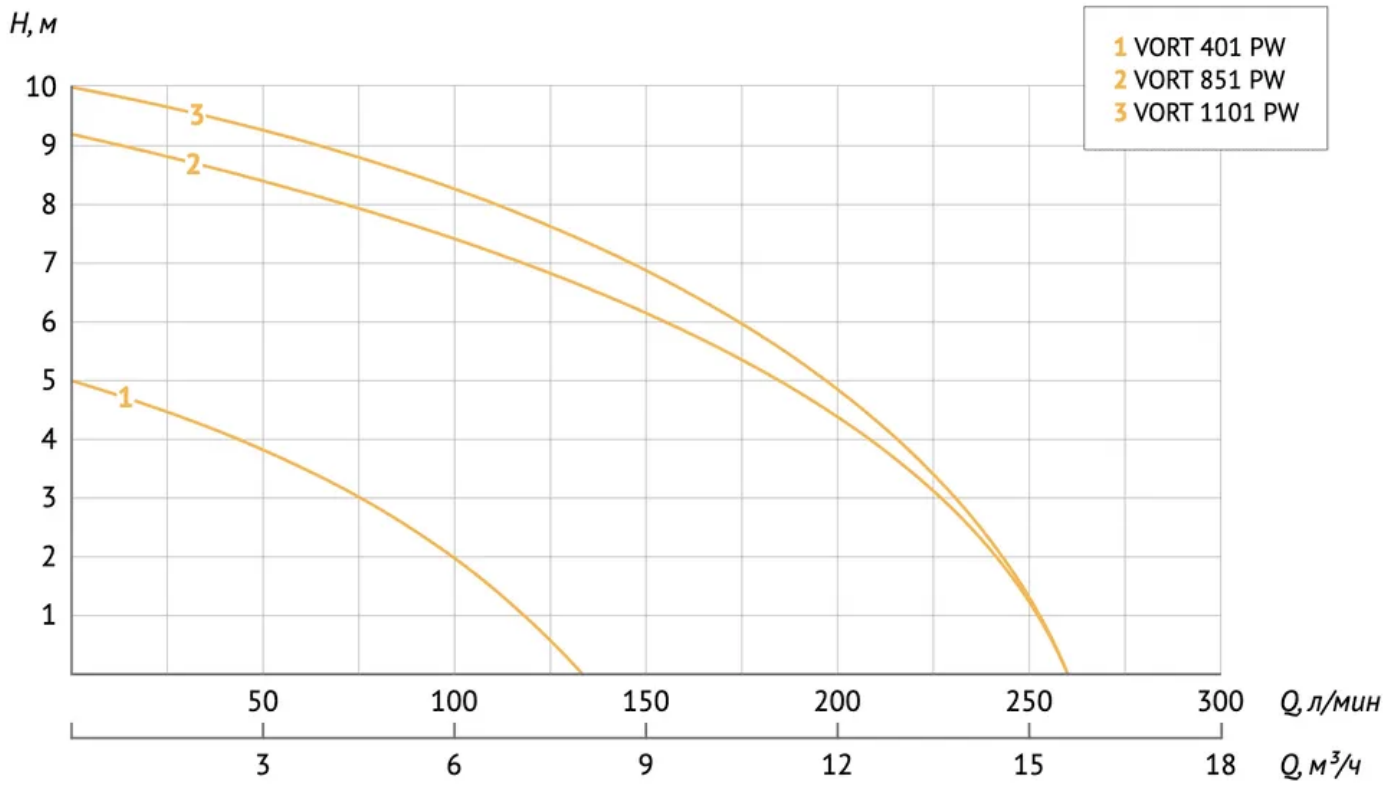

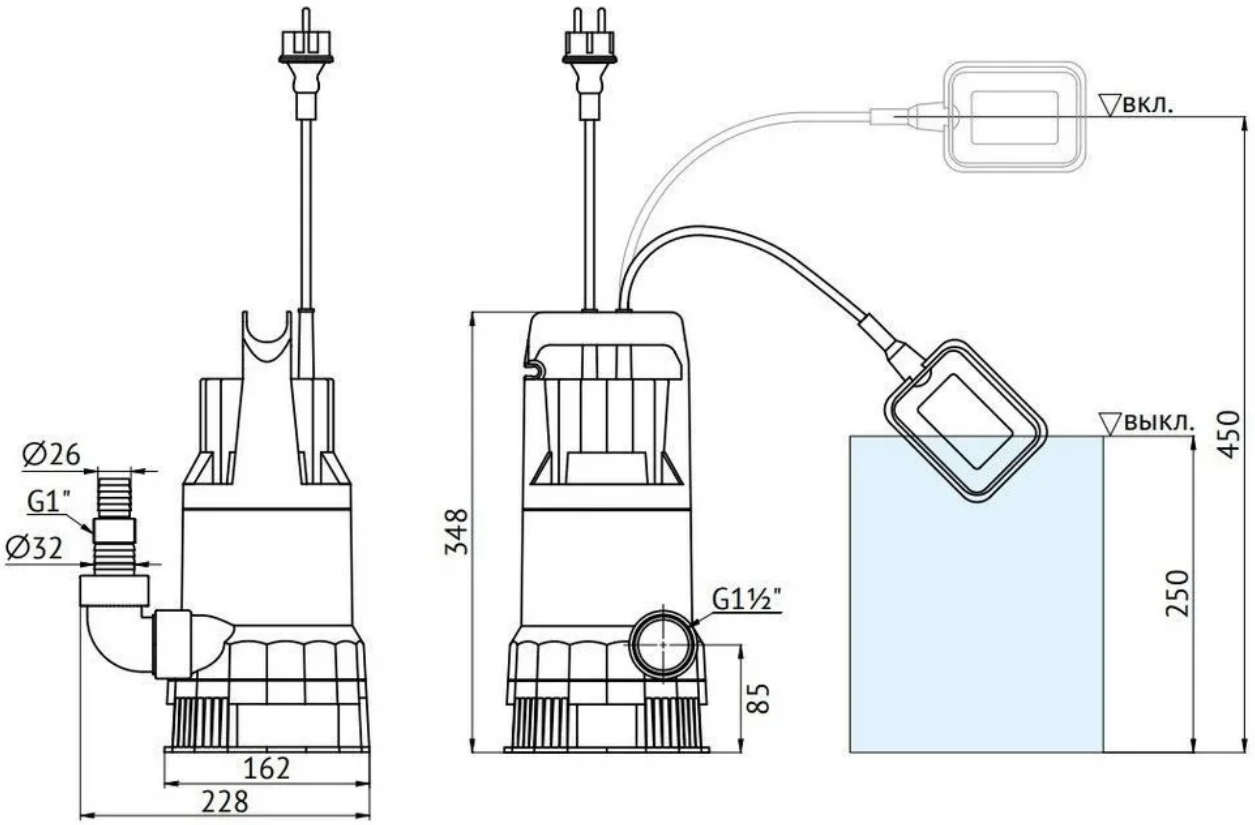

4. Данные для заказа

Наименование	Дренажный насос VORT 1101 PW UNIPUMP
Артикул	45525
Производитель (марка)	UNIPUMP
Серия	VORT
Вид оборудования	Дренажные насосы
Вес, кг	6,9
Гарантия, мес	12
Страна производства	Китай

5. Документация

Инструкции и паспорта

- Инструкция VORT

Разрешительные документы

- Сертификат соответствия
- Декларация о соответствии
- Декларация о соответствии 2
- Декларация о соответствии 3

Документы прилагаются к товару — в карточке товара и в архиве документов для тендера.