Дренажный насос INOXPROF 12-13-1,1 UNIPUMP

Дренажные насосы · Артикул 11296 · Серия INOXPROF

UNIPUMP
Насосное оборудование

1. Обзор

Дренажные насосы серии INOXPROF предназначены для:
Забора и подачи воды из колодцев, открытых водоёмов для хозяйственно-бытовых и производственных нужд.
Откачивания и отвода воды из подвалов, резервуаров, ёмкостей, цистерн, шахт, штолен и котлованов.

Основные данные

Присоединительный размер	1½"
Максимальная мощность, Вт	1 100
Максимальный напор, м	17
Максимальная производительность, м3/ч	18
Максимальная производительность, л/мин	300
Максимальное погружение под зеркало воды, м	5
Максимальный размер твердых включений, мм	6
Гарантия, мес	12

2. Технические данные

Общие сведения

Тип	Дренажный	Серия	INOXPROF
Вид насоса	Центробежный	Гарантия, мес	12
Страна производства	Китай	Наличие режущего элемента	Нет

Гидравлические данные

Максимальный напор, м	17	Максимальная производительность, м3/ч	18
Максимальная производительность, л/мин	300		

Перекачиваемая среда

Максимальный размер твердых включений, мм	6	Максимальный размер неабразивных включений, мм	6
Максимальная температура перекачиваемой жидкости, °C	+1…+40	Максимальный размер неабразивных включений, мм (Погружные)	6

Материалы

Материал корпуса	Нержавеющая сталь	Материал рабочего колеса	Нержавеющая сталь

Монтаж и присоединение

Вес, кг	15,9	Длина, мм	250
Высота, мм	450	Ширина, мм	260
Длина электрокабеля, м	10	Электрокабель с вилкой	Да
Присоединительный размер	1½"	Диаметр подсоединения шланга, мм	50
Число и сечение жил электрокабеля	3×1,0	Максимальное погружение под зеркало воды, м	5

Электродвигатель

Степень защиты	IP68	Номинальный ток, А	8,7
Параметры электросети	~230В; 50Гц	Максимальная мощность, Вт	1 100

Электродвигатель (продолжение)

Максимальная мощность, кВт	1,1

Управление и защита

Наличие поплавкового выключателя	Внешний поплавок

3. Габаритные размеры

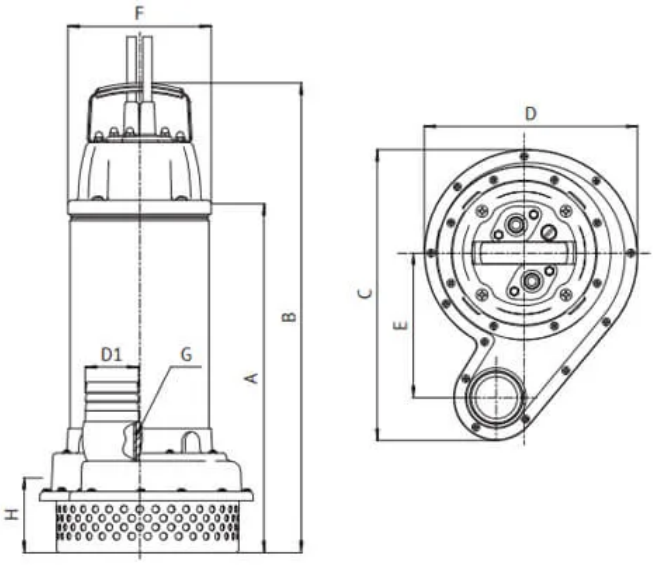

Таблица размеров

Модель	Габаритные размеры, мм							Присоед. размер		Вес, кг
	A	B	C	D	E	F	H	D1, мм	G, дюйм	
INOXPROF 6-16-0,75	310	420	260	190	130	127	67	50	1½"	14,8
INOXPROF 10-11-0,75	310	420	260	190	130	127	67	50	1½"	14,7
INOXPROF 12-13-1,1	330	440	260	190	130	127	67	50	1½"	15,9
INOXPROF 15-15-1,5	330	440	260	190	130	127	67	50	1½"	17,3

4. Данные для заказа

Наименование	Дренажный насос INOXPROF 12-13-1,1 UNIPUMP
Артикул	11296
Производитель (марка)	UNIPUMP
Серия	INOXPROF
Вид оборудования	Дренажные насосы
Вес, кг	15,9
Гарантия, мес	12
Страна производства	Китай

5. Документация

Инструкции и паспорта

- Инструкция UNIPUMP серии INOXPROF

Разрешительные документы

- Сертификат соответствия
- Декларация о соответствии
- Декларация о соответствии 2

Документы прилагаются к товару — в карточке товара и в архиве документов для тендера.