# Дренажный насос ARTSUB Q900 UNIPUMP

Дренажные насосы · Артикул 22148 · Серия ARTSUB

UNIPUMP
Насосное оборудование

## 1. Обзор

ARTSUB — одноступенчатые погружные дренажные насосы со встроенным в корпус поплавковым выключателем, который осуществляет автоматическое включение и выключение насоса.
Выбор автоматического или ручного режима работы происходит с помощью переключателя. Уровни автоматического включения и выключения насоса настраиваются с помощью регулятора.
Корпус насоса выполнен из ударопрочного пластика. На верхней крышке корпуса находится проушина для крепления троса. Для удобства переноса и эксплуатации в конструкции насоса предусмотрена ручка.

### Основные данные

| | |
|---|---|
| Присоединительный размер | 1½" |
| Максимальная мощность, Вт | 900 |
| Максимальный напор, м | 9,5 |
| Максимальная производительность, м3/ч | 15 |
| Максимальная производительность, л/мин | 250 |
| Максимальное погружение под зеркало воды, м | 7 |
| Максимальный размер твердых включений, мм | 3 |
| Гарантия, мес | 12 |

## 2. Гидравлические характеристики

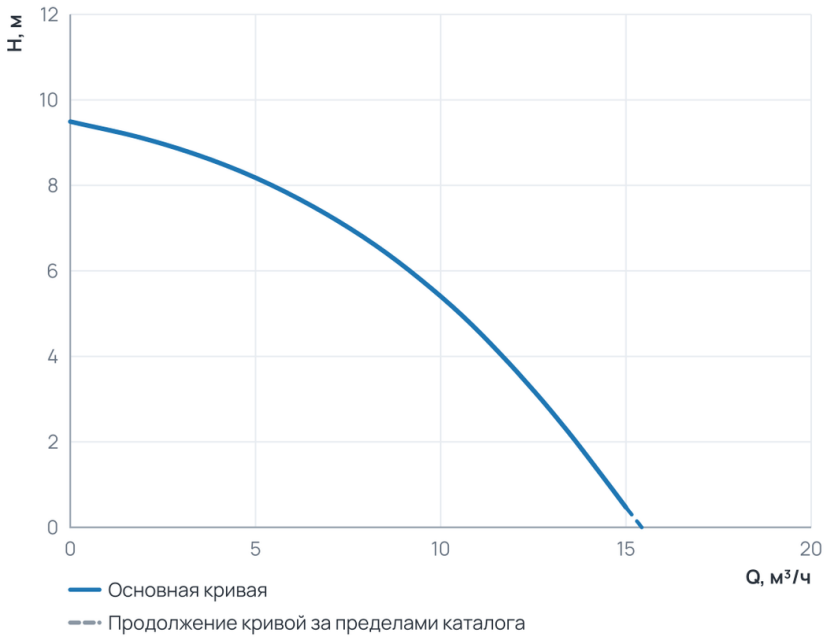


### Рабочий диапазон

| | |
|---|---|
| Подача Q | 0 … 15 м³/ч |
| Напор H | 0,5 … 9,5 м |

Пунктир на диаграмме — продолжение кривой за пределами каталога производителя.

## 3. Технические данные

### Общие сведения

| | | | |
|---|---|---|---|
| Тип | Дренажный | Серия | ARTSUB |
| Вид насоса | Центробежный | Гарантия, мес | 12 |
| Объем упаковки, м3 | 0,013824 | Страна производства | Китай |
| Наличие режущего элемента | Нет | Остаточный уровень воды (мм) | 5 |

### Гидравлические данные

| | | | |
|---|---|---|---|
| Максимальный напор, м | 9,5 | Максимальная производительность, м3/ч | 15 |
| Максимальная производительность, л/мин | 250 | | |

### Перекачиваемая среда

| | | | |
|---|---|---|---|
| Максимальный размер твердых включений, мм | 3 | Максимальный размер неабразивных включений, мм | 5 |
| Максимальная температура перекачиваемой жидкости, °C | +1...+35 | | |

### Материалы

| | | | |
|---|---|---|---|
| Материал корпуса | Пластик | Материал рабочего колеса | Пластик |

### Монтаж и присоединение

| | | | |
|---|---|---|---|
| Вес, кг | 6,25 | Длина, мм | 240 |
| Высота, мм | 320 | Ширина, мм | 180 |
| Длина электрокабеля, м | 10 | Электрокабель с вилкой | Да |
| Присоединительный размер | 1½" | Диаметр подсоединения шланга, мм | 25-32 |
| Число и сечение жил электрокабеля | 3x1 | Максимальное погружение под зеркало воды, м | 7 |

### Электродвигатель

| | | | |
|---|---|---|---|
| Степень защиты | IPX8 | Номинальный ток, А | 3 |
| Параметры электросети | ~230В; 50Гц | Максимальная мощность, Вт | 900 |
| Максимальная мощность, кВт | 0,9 | | |

### Управление и защита

| | |
|---|---|
| Наличие поплавкового выключателя | Встроенный поплавок |

## 4. Габаритные размеры

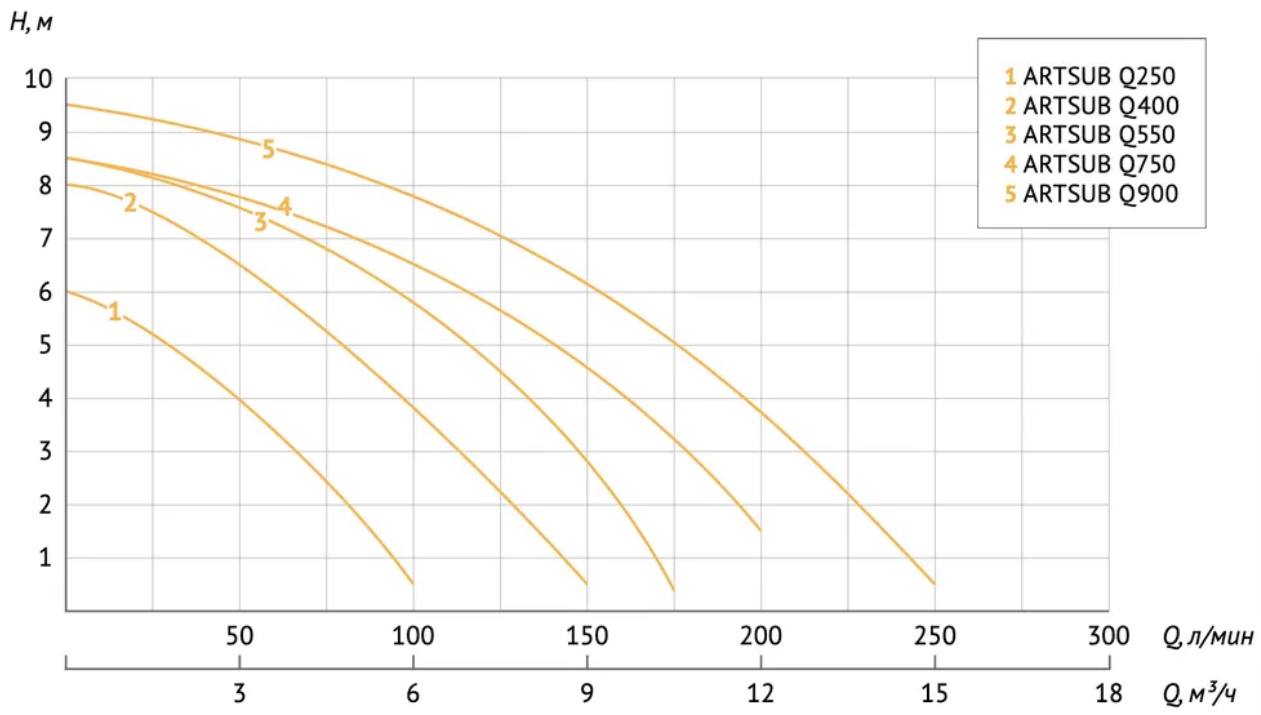

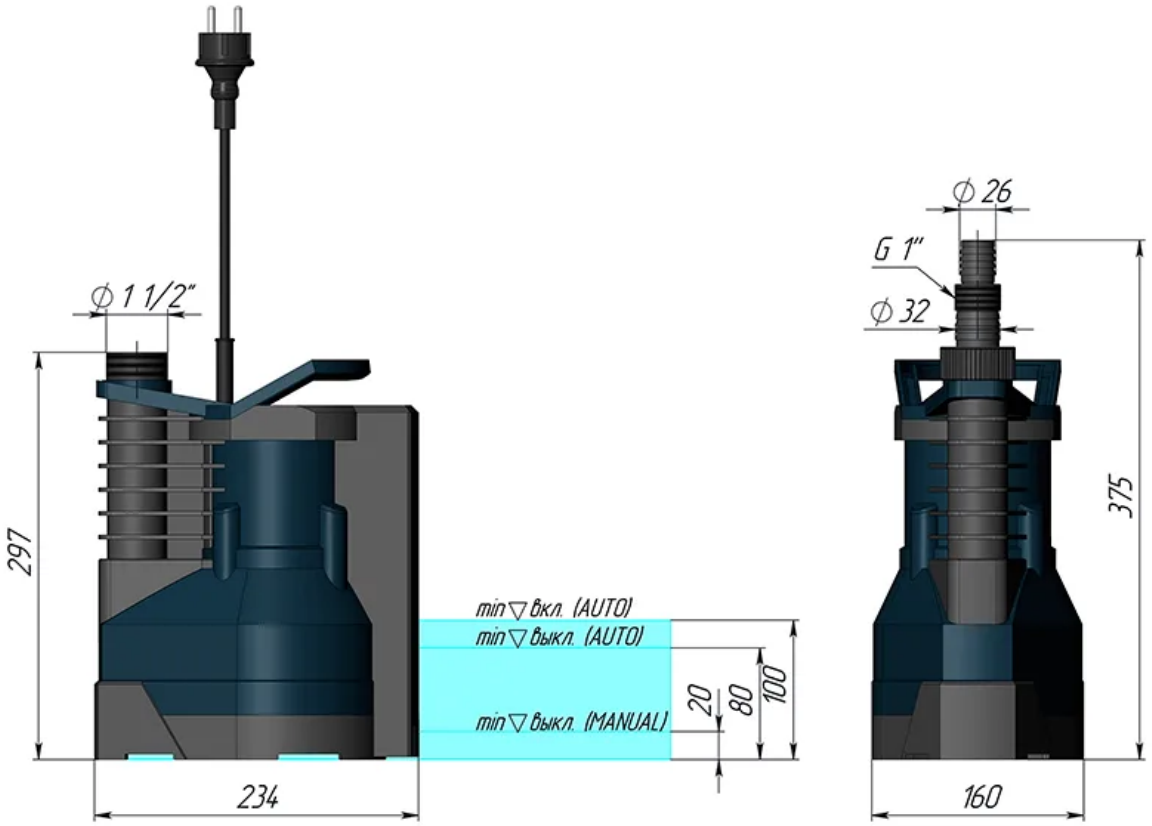


## 5. Данные для заказа

| | |
|---|---|
| Наименование | Дренажный насос ARTSUB Q900 UNIPUMP |
| Артикул | 22148 |
| Производитель (марка) | UNIPUMP |
| Серия | ARTSUB |
| Вид оборудования | Дренажные насосы |
| Вес, кг | 6,25 |
| Гарантия, мес | 12 |
| Объем упаковки, м3 | 0,013824 |
| Страна производства | Китай |

## 6. Документация

### Инструкции и паспорта

- Инструкция

### Разрешительные документы

- Сертификат соответствия
- Декларация о соответствии
- Декларация о соответствии 2

Документы прилагаются к товару — в карточке товара и в архиве документов для тендера.