WELLMIX Циркуляционный насос WRS 40-180SF 250 (3скорости, 220V)

Циркуляционные фланцевые насосы · Артикул 17109994 · Серия WRS

1. Обзор

Циркуляционные насосы серии WRS оснащенные «мокрым» ротором. Циркуляционные насосы серии WRS предназначены для обеспечения принудительной циркуляции теплоносителя в системах радиаторного отопления и системах отопления типа «теплый пол».

ОСОБЕННОСТИ:

1) однофазный электродвигатель;
2) три режима мощности (3-х скоростной переключатель);
3) рабочая жидкость - вода/антифриз с содержанием гликоля не более 50%;
4) материал корпуса насоса – чугун;
5) тип присоединения – фланцевое;
6) Гарантия - 24 месяцев.

Основные данные

Присоединительный размер	DN40 PN10
Максимальная мощность, Вт	1080
Максимальный напор, м	17,2
Максимальная производительность, м3/ч	16,2
Максимальная производительность, л/мин	270
Гарантия, мес	24

2. Гидравлические характеристики

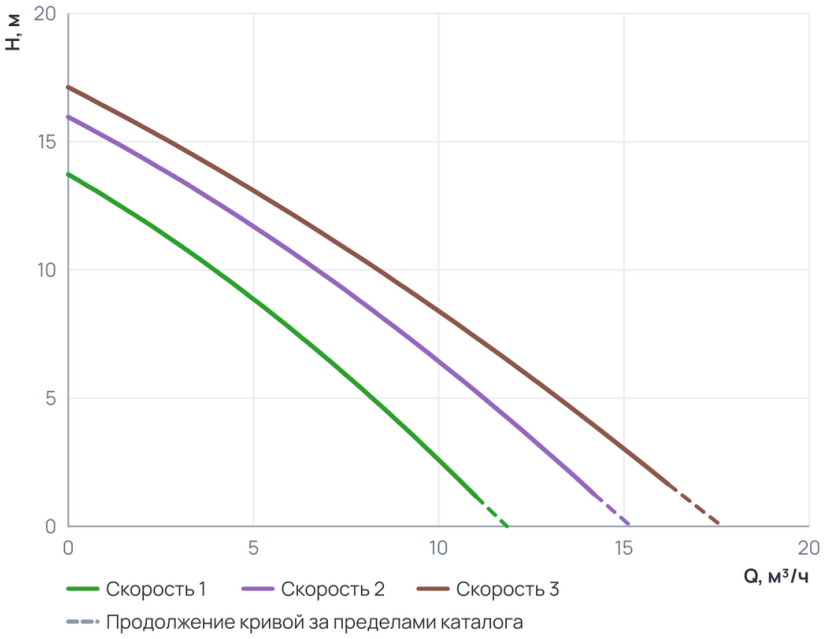

Рабочий диапазон

Скорость 1	
Подача Q	0 … 11 м³/ч
Напор H	1,2 … 13,7 м
Скорость 2	
Подача Q	0 … 14,2 м³/ч
Напор H	1,3 … 16 м
Скорость 3	
Подача Q	0 … 16,2 м³/ч
Напор H	1,6 … 17,1 м

Пунктир на диаграмме — продолжение кривой за пределами каталога производителя.

3. Технические данные

Общие сведения

Тип	Насос	Серия	WRS
Сдвоенный	Нет	Назначение	Отопление и ГВС
Гарантия, мес	24	Ответные соединения	Нет

Гидравлические данные

Максимальный напор, м	17,2	Максимальное давление в системе, бар	10
Максимальная производительность, м3/ч	16,2	Максимальная производительность, л/мин	270

Перекачиваемая среда

Максимальная температура перекачиваемой жидкости, °C	+2...+110

Материалы

Материал корпуса	Чугун с катафорезным покрытием	Материал обмотки статора	Медь
Материал рабочего колеса	Нержавеющая сталь		

Монтаж и присоединение

Длина, мм	250	Высота, мм	250
Ширина, мм	299	Присоединение	Фланцевое
Монтажная длина, мм	250	Присоединительный размер	DN40 PN10
Диаметр условного прохода, мм	40		

Электродвигатель

Номинальный ток, А	4,91	Количество скоростей	3
Параметры электросети	1~230 В, 50 Гц	Максимальная мощность, Вт	1080
Частотное регулирование двигателя	Нет		

4. Габаритные размеры

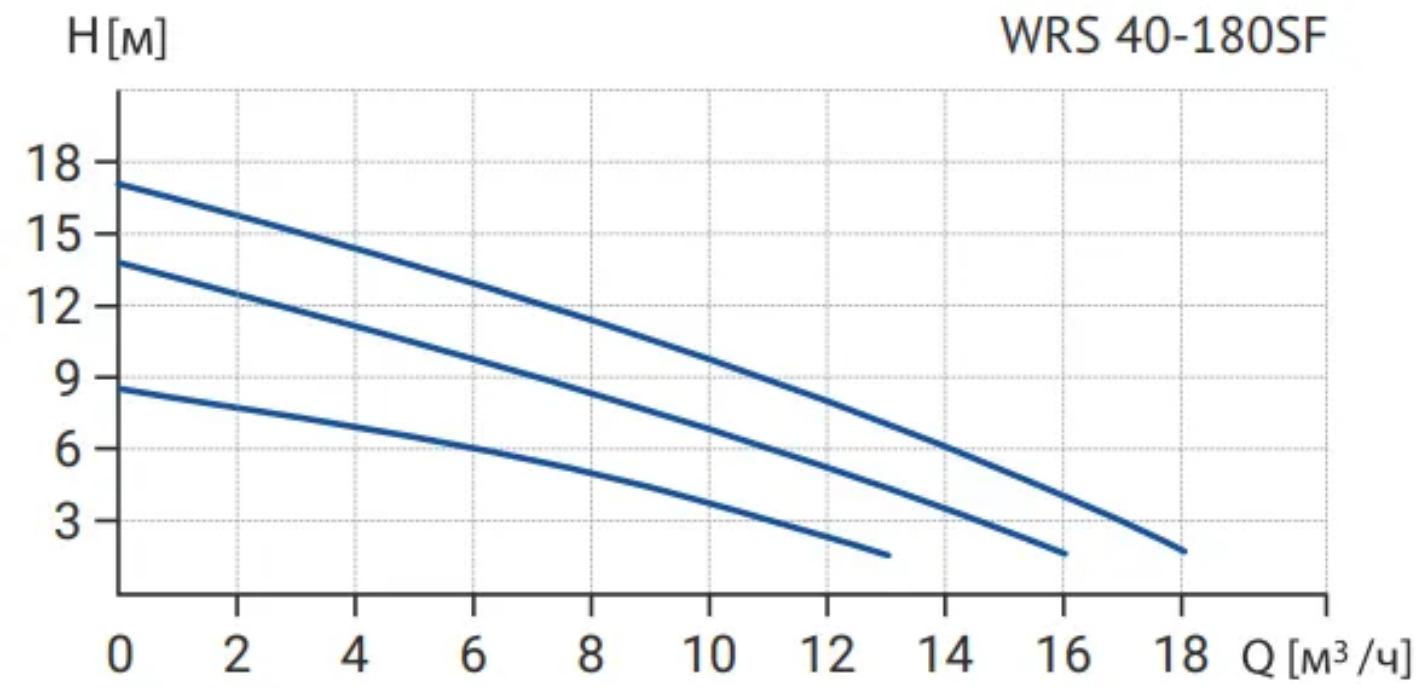

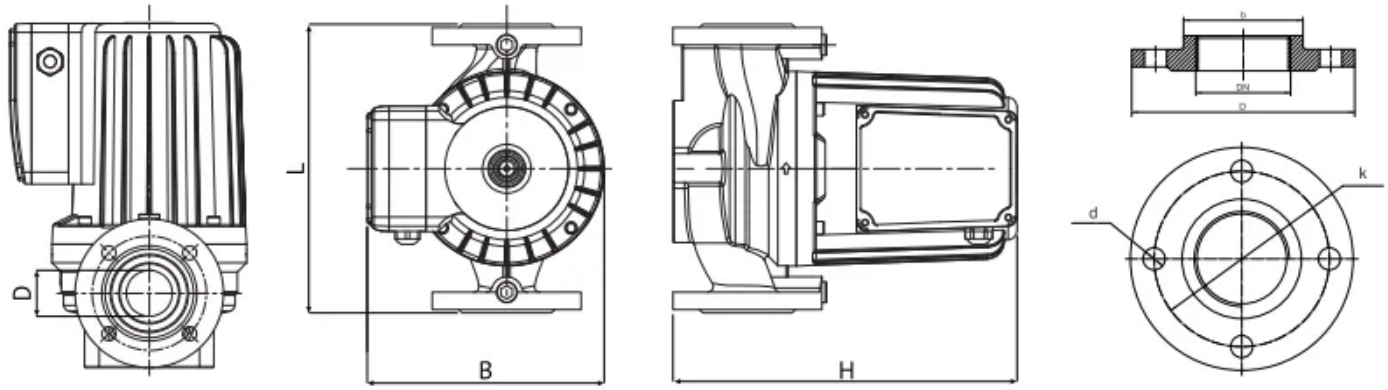

5. Данные для заказа

Наименование	Циркуляционный насос WRS 40-180SF 250 (3скорости, 220V)
Артикул	17109994
Производитель (марка)	WELLMIX
Серия	WRS
Вид оборудования	Циркуляционные фланцевые насосы
Гарантия, мес	24

6. Документация

Инструкции и паспорта

- Паспорт_ инструкция по монтажу эксплуатации WRS 3 скорости 26.06.2026

Каталоги

- Каталог WRS, WRE 21.09.2026

3D и CAD-модели

- BIM-модель Revit, серия WRS — архив WELLMIX
- Чертежи DWG, серия WRS — архив WELLMIX
- 3D-модель STEP, серия WRS — архив WELLMIX

Прочее

- WRS 40-180 SF (220В)

Документы прилагаются к товару — в карточке товара и в архиве документов для тендера.