WELLMIX Циркуляционный насос WRS 40-180SF 250 (3скорости, 380V)

Циркуляционные фланцевые насосы · Артикул 17109993 · Серия WRS

1. Обзор

Циркуляционные насосы серии WRS оснащенные «мокрым» ротором. Циркуляционные насосы серии WRS предназначены для обеспечения принудительной циркуляции теплоносителя в системах радиаторного отопления и системах отопления типа «теплый пол».

ОСОБЕННОСТИ:

1) трехфазный электродвигатель, с тепловой защитой двигателя;
2) три режима мощности (3-х скоростной переключатель);
3) рабочая жидкость - вода/антифриз с содержанием гликоля не более 50%;
4) материал корпуса насоса – чугун;
5) тип присоединения – фланцевое;
6) Гарантия - 24 месяцев.

Основные данные

Присоединительный размер	DN40 PN10
Максимальная мощность, Вт	1 086
Максимальный напор, м	17,5
Максимальная производительность, м3/ч	16,5
Максимальная производительность, л/мин	275
Гарантия, мес	24

2. Гидравлические характеристики

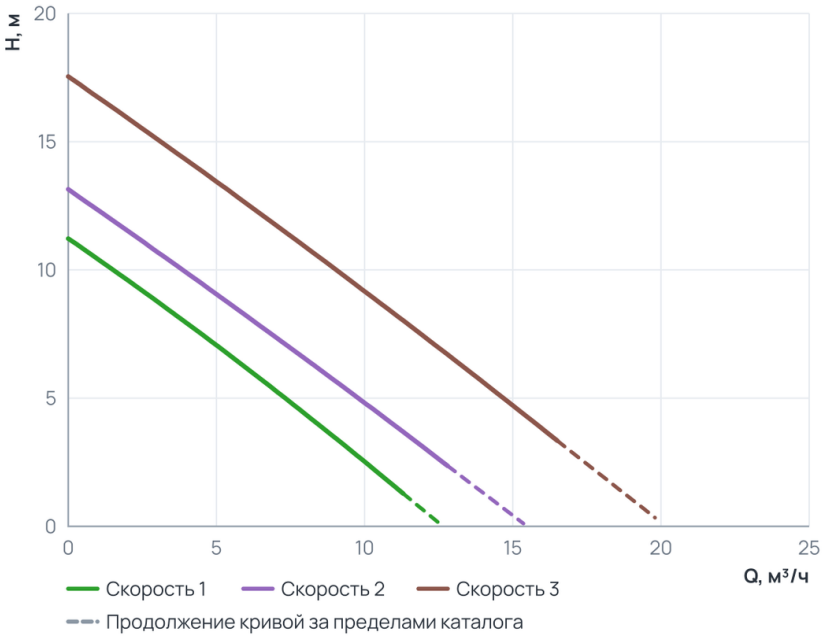

Рабочий диапазон

Скорость 1	
Подача Q	0 … 11,3 м³/ч
Напор H	1,3 … 11,2 м
Скорость 2	
Подача Q	0 … 12,8 м³/ч
Напор H	2,4 … 13,1 м
Скорость 3	
Подача Q	0 … 16,5 м³/ч
Напор H	3,3 … 17,5 м

Пунктир на диаграмме — продолжение кривой за пределами каталога производителя.

3. Технические данные

Общие сведения

Тип	Насос	Серия	WRS
Сдвоенный	Нет	Назначение	Отопление и ГВС
Гарантия, мес	24	Ответные соединения	Нет

Гидравлические данные

Максимальный напор, м	17,5	Максимальное давление в системе, бар	10
Максимальная производительность, м3/ч	16,5	Максимальная производительность, л/мин	275

Перекачиваемая среда

Максимальная температура перекачиваемой жидкости, °C	+2...+110

Материалы

Материал корпуса	Чугун с катафорезным покрытием	Материал обмотки статора	Медь
Материал рабочего колеса	Нержавеющая сталь		

Монтаж и присоединение

Длина, мм	299	Высота, мм	250
Ширина, мм	250	Тип фланца	DIN
Присоединение	Фланцевое	Монтажная длина, мм	250
Присоединительный размер	DN40 PN10	Диаметр условного прохода, мм	40
Тип фланца (Циркуляционные фланцевые насосы)	DIN		

Электродвигатель

Номинальный ток, A	2,77	Количество скоростей	3
Параметры электросети	3~380 V	Максимальная мощность, Вт	1 086
Частотное регулирование двигателя	Нет		

4. Габаритные размеры

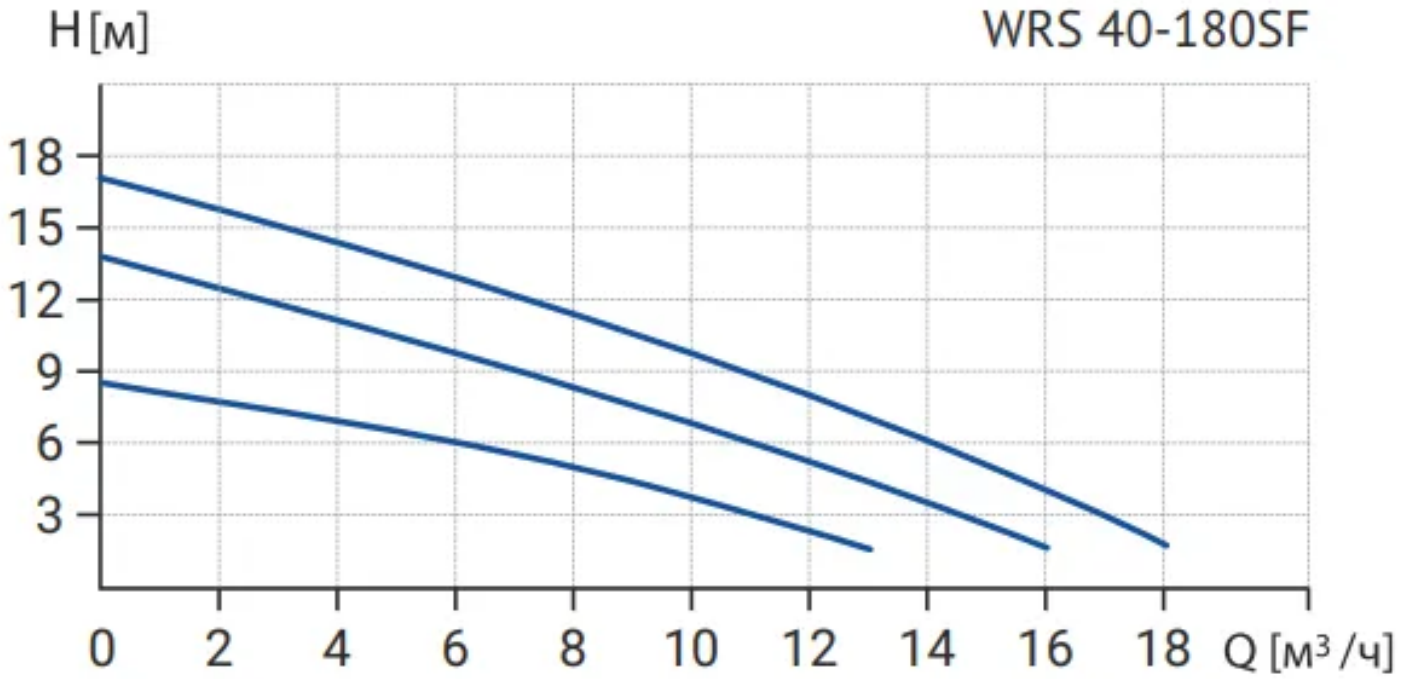

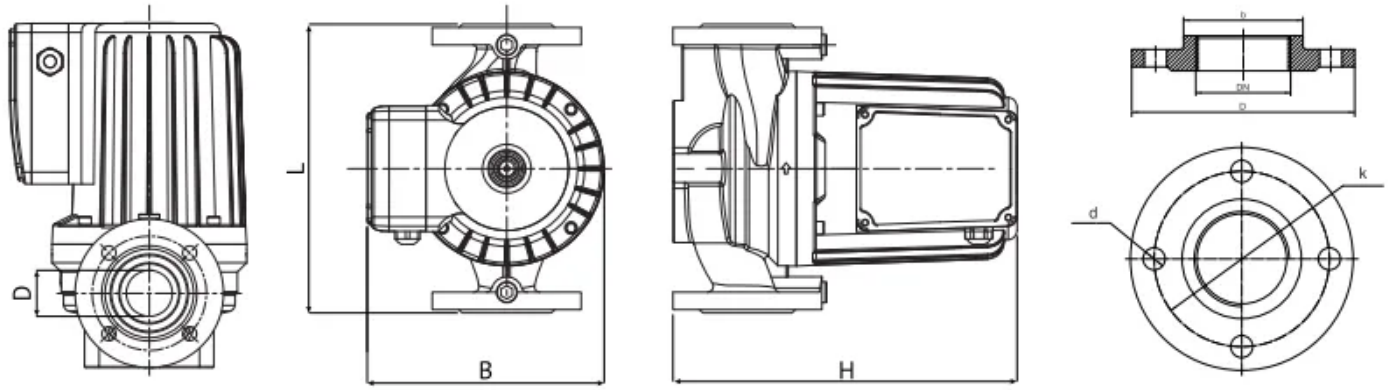

5. Данные для заказа

Наименование	Циркуляционный насос WRS 40-180SF 250 (3скорости, 380V)
Артикул	17109993
Производитель (марка)	WELLMIX
Серия	WRS
Вид оборудования	Циркуляционные фланцевые насосы
Гарантия, мес	24

6. Документация

Инструкции и паспорта

- Паспорт_ инструкция по монтажу эксплуатации WRS 3 скорости 26.06.2026

Каталоги

- Каталог WRS, WRE 21.09.2026

3D и CAD-модели

- BIM-модель Revit, серия WRS — архив WELLMIX
- Чертежи DWG, серия WRS — архив WELLMIX
- 3D-модель STEP, серия WRS — архив WELLMIX

Прочее

- WRS 40-180 SF (380В)

Документы прилагаются к товару — в карточке товара и в архиве документов для тендера.