# WELLMIX Циркуляционный насос WRS 32-120 220 (1скорость, 380V)

Циркуляционные резьбовые (муфтовые) насосы · Артикул 17049991 · Серия WRS

## 1. Обзор

Описание

**— исполнение насоса с «мокрым ротором»**
— ротор двигателя в процессе работы омывается перекачиваемой жидкостью;
— насос монтируется непосредственно на трубопровод;
— для выбора оптимального режима работы, насос имеет три скорости, изменяемые ручным переключателем.

Область применения:
Циркуляционные насосы серии WRS предназначены для обеспечения принудительной циркуляции теплоносителя в системах радиаторного отопления и системах отопления типа «теплый пол».

### Основные данные

| | |
|---|---|
| Максимальная мощность, Вт | 370 |
| Максимальный напор, м | 12 |
| Максимальная производительность, м3/ч | 9 |
| Максимальная производительность, л/мин | 150 |
| Максимальная температура перекачиваемой жидкости, °C | +2...+110 |
| Ответные соединения | Да |

## 2. Гидравлические характеристики

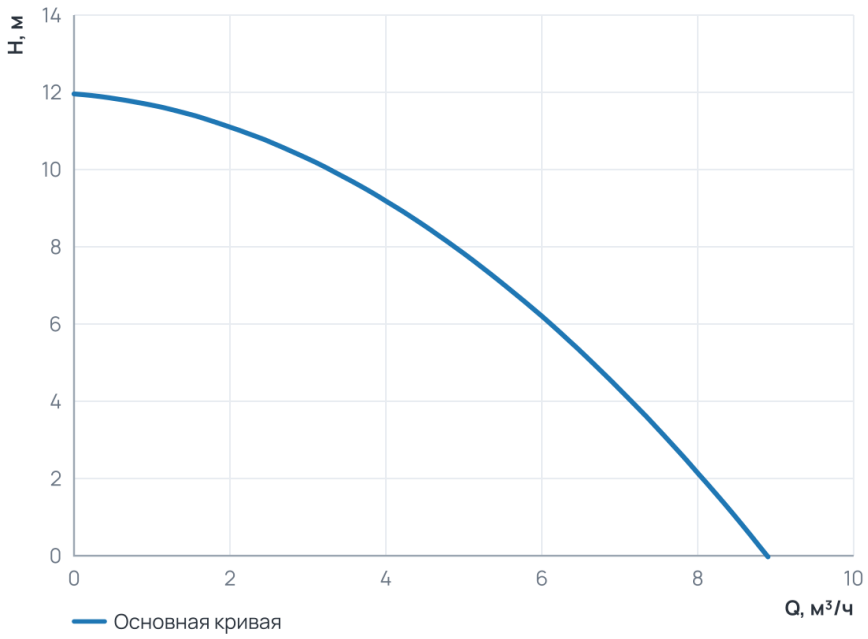


### Рабочий диапазон

| | |
|---|---|
| Подача Q | 0 ... 8,9 м³/ч |
| Напор H | 0 ... 12 м |

## 3. Технические данные

### Общие сведения

| | | | |
|---|---|---|---|
| Тип | Насос | Серия | WRS |
| Группа | 32-120 | Сдвоенный | Нет |
| Назначение | Отопление и ГВС | Гарантия, мес | 24 |
| Ответные соединения | Да | | |

### Гидравлические данные

| | | | |
|---|---|---|---|
| Максимальный напор, м | 12 | Максимальное давление в системе, бар | 10 |
| Максимальная производительность, м3/ч | 9 | Максимальная производительность, л/мин | 150 |

### Перекачиваемая среда

| | | | |
|---|---|---|---|
| Максимальное содержание этиленгликоля, % | 50 | Максимальная температура перекачиваемой жидкости, °C | +2...+110 |

### Материалы

| | | | |
|---|---|---|---|
| Материал корпуса | Чугун с катафорезным покрытием | Материал обмотки статора | Медь |

### Монтаж и присоединение

| | | | |
|---|---|---|---|
| Вес, кг | 7,300 | Длина, мм | 220 |
| Высота, мм | 237 | Ширина, мм | 164 |
| Присоединение | Муфтовое | Монтажная длина, мм | 220 |
| Присоединительный размер | G2" | Диаметр условного прохода, мм | 32 |

### Электродвигатель

| | | | |
|---|---|---|---|
| Номинальный ток, A | 1.1 | Количество скоростей | 1 |
| Параметры электросети | 3~380 V | Максимальная мощность, Вт | 370 |
| Максимальная мощность, кВт | 0,37 | Частотное регулирование двигателя | Нет |

## 4. Габаритные размеры

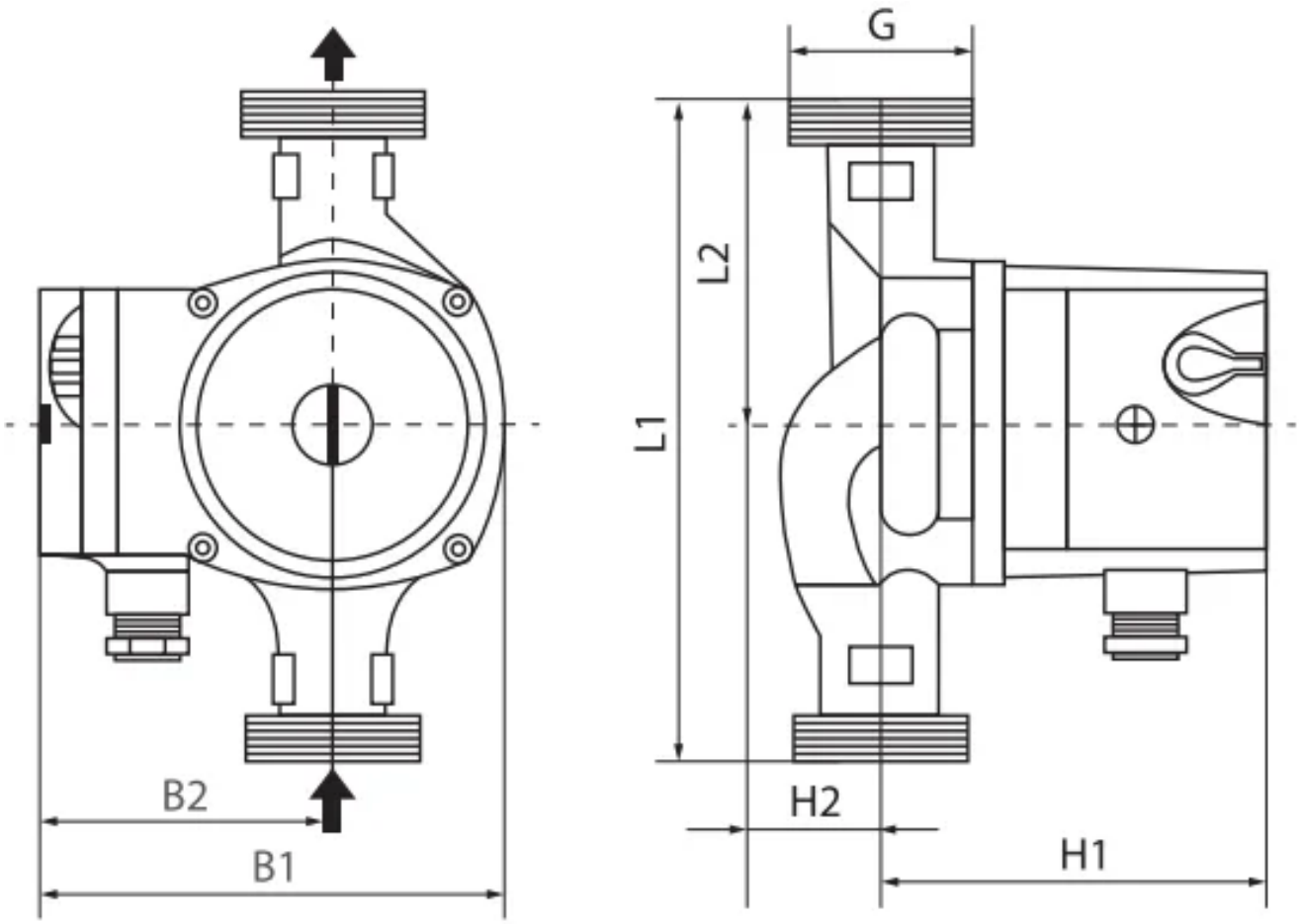

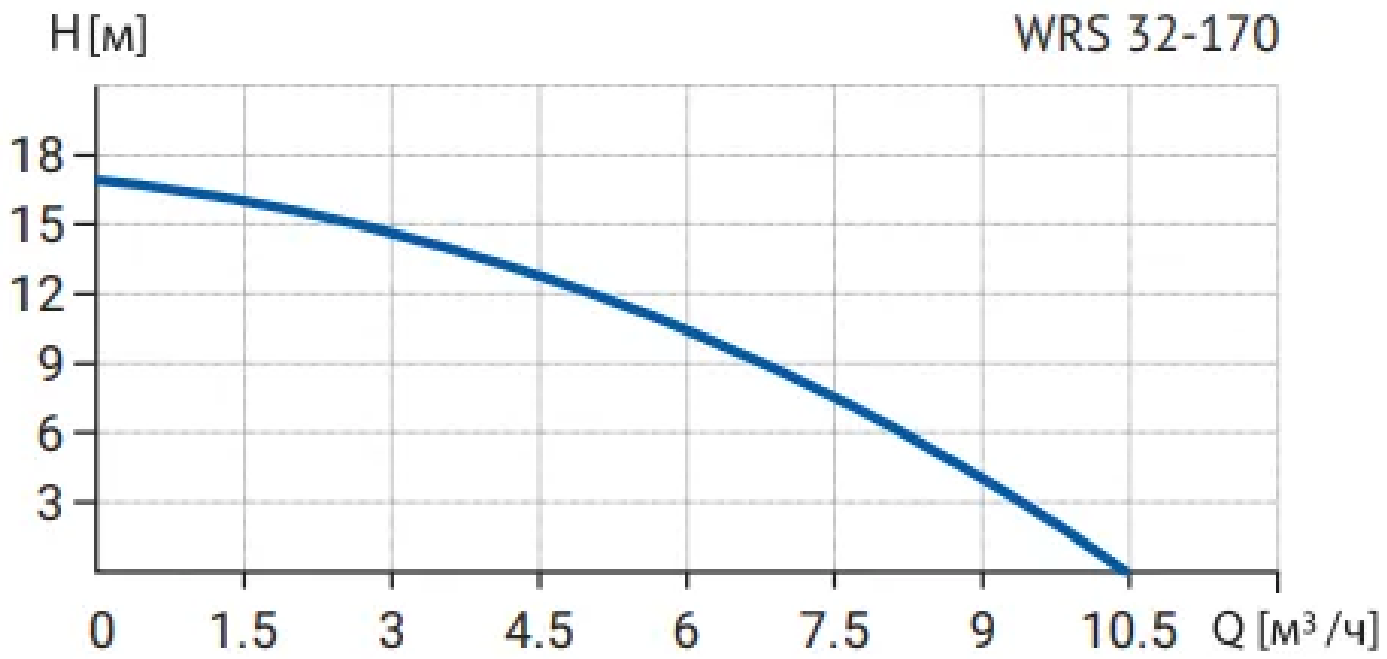


## 5. Данные для заказа

| | |
|---|---|
| Наименование | Циркуляционный насос WRS 32-120 220 (1скорость, 380V) |
| Артикул | 17049991 |
| Производитель (марка) | WELLMIX |
| Серия | WRS |
| Вид оборудования | Циркуляционные резьбовые (муфтовые) насосы |
| Вес, кг | 7,300 |
| Гарантия, мес | 24 |

## 6. Документация

### Инструкции и паспорта

- Паспорт_ инструкция по монтажу эксплуатации WRS резьбовые 26.06.2026

### Каталоги

- Каталог WRS, WRE 21.09.2026

### 3D и CAD-модели

- BIM-модель Revit, серия WRS — архив WELLMIX
- Чертежи DWG, серия WRS — архив WELLMIX
- 3D-модель STEP, серия WRS — архив WELLMIX

Документы прилагаются к товару — в карточке товара и в архиве документов для тендера.