# Циркуляционный насос Wellmix WRE 25/180-180 B (частотное регулирование, латунный корпус)

Циркуляционные резьбовые (муфтовые) насосы · Артикул 16049978 · Серия WRE

## 1. Обзор

Режимы: CP - постоянное давление, CS - Постоянная скорость, PP - пропорциональное давление
Насос серии WRE – циркуляционные насос с частотным управлением
— исполнение насоса с «мокрым ротором», ротор двигателя в процессе работы омывается перекачиваемой жидкостью;
— насос оснащен двигателем с постоянными магнитами и встроенным интеллектуальным преобразователем частоты, обеспечивающим согласование производительности насоса с фактической потребностью системы.
— на цифровой панели управления отображается текущая потребляемая насосом мощность в Вт, текущий режим работы (пропорциональное давление, постоянное давление, фиксированная скорость), а также индикация режима «Automatic».

### Основные данные

| | |
|---|---|
| Максимальная мощность, Вт | 260 |
| Максимальный напор, м | 18 |
| Максимальная производительность, м3/ч | 8 |
| Максимальная производительность, л/мин | 133 |
| Максимальная температура перекачиваемой жидкости, °C | +110 |
| Ответные соединения | да |

## 2. Гидравлические характеристики

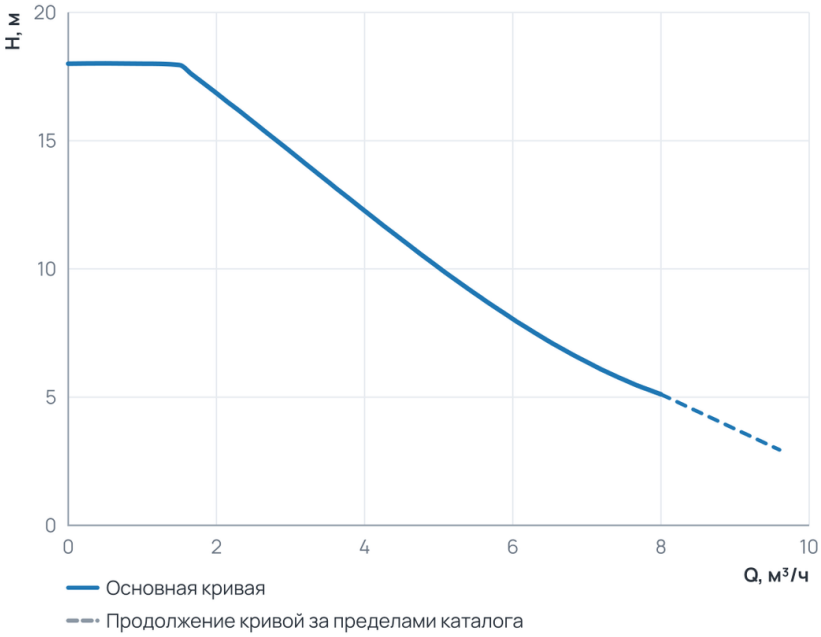


### Рабочий диапазон

| | |
|---|---|
| Подача Q | 0 … 8 м³/ч |
| Напор H | 5,1 … 18 м |

Пунктир на диаграмме — продолжение кривой за пределами каталога производителя.

## 3. Технические данные

### Общие сведения

| | | | |
|---|---|---|---|
| Серия | WRE | Сдвоенный | Нет |
| Назначение | Отопление и ГВС | Гарантия, мес | 24 |
| Уровень шума, дБ | ≤43 | Ответные соединения | да |

### Гидравлические данные

| | | | |
|---|---|---|---|
| Максимальный напор, м | 18 | Максимальное давление в системе, бар | 10 |
| Максимальная производительность, м3/ч | 8 | Максимальная производительность, л/мин | 133 |

### Перекачиваемая среда

| | | | |
|---|---|---|---|
| Максимальное содержание этиленгликоля, % | 50 | Максимальная температура перекачиваемой жидкости, °C | +110 |

### Материалы

| | | | |
|---|---|---|---|
| Материал корпуса | Латунь | Материал обмотки статора | Медь |
| Материал рабочего колеса | Композит | | |

### Монтаж и присоединение

| | | | |
|---|---|---|---|
| Вес, кг | 4 | Длина, мм | 185 |
| Высота, мм | 155 | Ширина, мм | 54 |
| Присоединение | Муфтовое | Монтажная длина, мм | 180 |
| Присоединительный размер | G1½" | Диаметр условного прохода, мм | 25 |

### Электродвигатель

| | | | |
|---|---|---|---|
| Номинальный ток, А | 2 | Количество скоростей | 3 |
| Параметры электросети | 1~230 V | Максимальная мощность, Вт | 260 |
| Максимальная мощность, кВт | 0,26 | Частотное регулирование двигателя | да |

## 4. Габаритные размеры

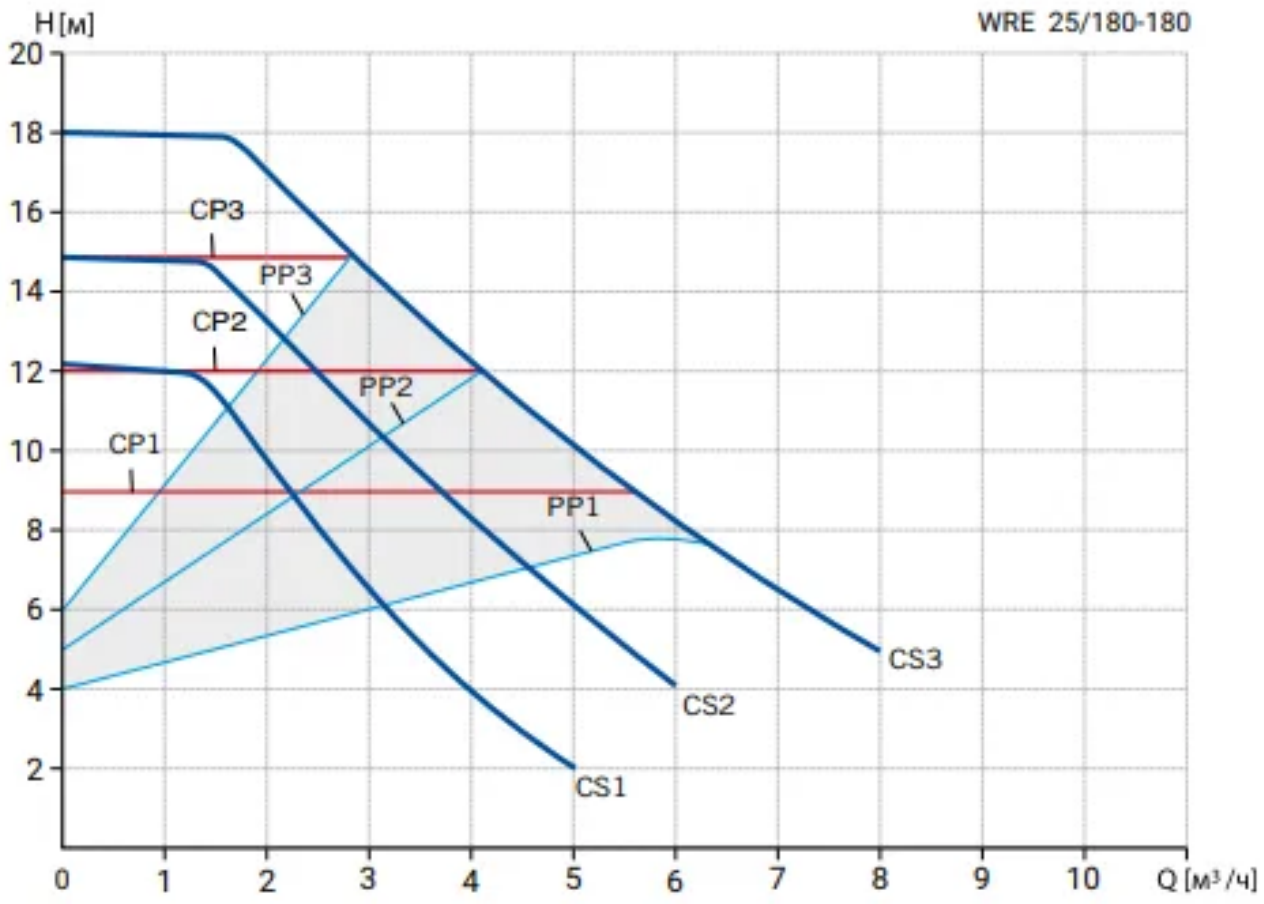

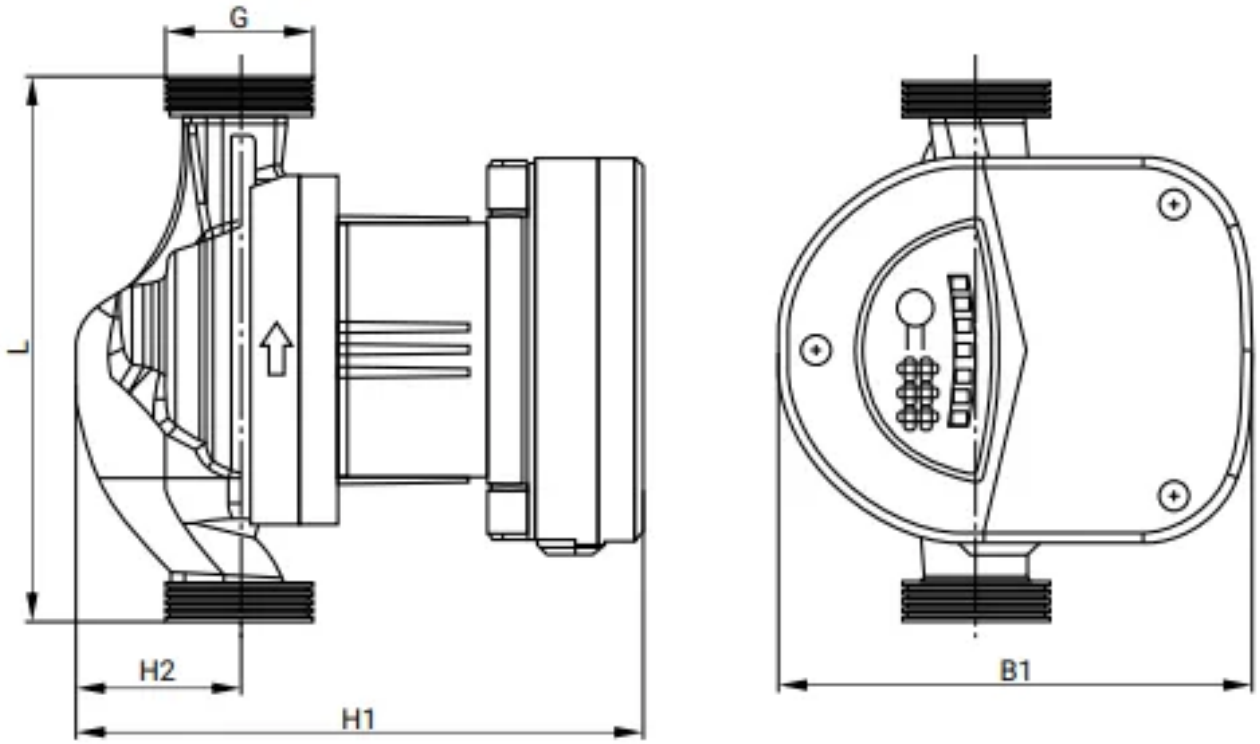


| Модель | L | G | H1 | H2 | B1 |
|---|---|---|---|---|---|
| WRE 25/180-180B | 180 | 1 1/2'' | 185 | 54 | 155 |

## 5. Данные для заказа

| | |
|---|---|
| Наименование | Циркуляционный насос Wellmix WRE 25/180-180 B (частотное регулирование, латунный корпус) |
| Артикул | 16049978 |
| Производитель (марка) | WELLMIX |
| Серия | WRE |
| Вид оборудования | Циркуляционные резьбовые (муфтовые) насосы |
| Вес, кг | 4 |
| Гарантия, мес | 24 |

## 6. Документация

### Листы данных производителя

- WRE 25_180-180B 16049978

### Инструкции и паспорта

- Паспорт_ инструкция по монтажу и эксплуатации WRE резьбовые высоконапорные 26.06.2026

### Каталоги

- Каталог WRS, WRE 09.09.2026
- Каталог WRS, WRE 21.09.2026

### 3D и CAD-модели

- BIM-модель Revit, серия WRE — архив WELLMIX
- Чертежи DWG, серия WRE — архив WELLMIX
- 3D-модель STEP, серия WRE — архив WELLMIX

Документы прилагаются к товару — в карточке товара и в архиве документов для тендера.