UNIPUMP Циркуляционный насос SVH 32-21-1,5/2

Одноступенчатые вертикальные насосы INLINE · Артикул 81433 · Серия SVH

1. Обзор

Насосы центробежные циркуляционные вертикальные одноступенчатые серии SVH предназначены для перекачивания чистой воды и других неагрессивных к материалам насоса жидкостей, сходных по свойствам с водой, и не содержащих твердых и волокнистых включений в различных инженерных и промышленных системах.Конструкция насосов позволяет подключать их к трубопроводу, ось которого соосна с патрубками, с помощью фланцев. Патрубки насоса имеют одинаковый диаметр и расположены на одной линии (in-line), что упрощает установку в систему.
Области применения:

Основные данные

Вес, кг	44
Присоединение	Фланцевое
Степень защиты	IP55
Номинальный напор, м	21
Максимальный напор, м	25,5
Параметры электросети	3~230/400; 50Гц
Номинальная подача, м3/ч	12,5
Максимальная мощность, Вт	1 500
Номинальная подача (л/мин)	208
Присоединительный размер	DN32
Максимальная мощность, кВт	1,5
Максимальная производительность, м3/ч	16

2. Гидравлические характеристики

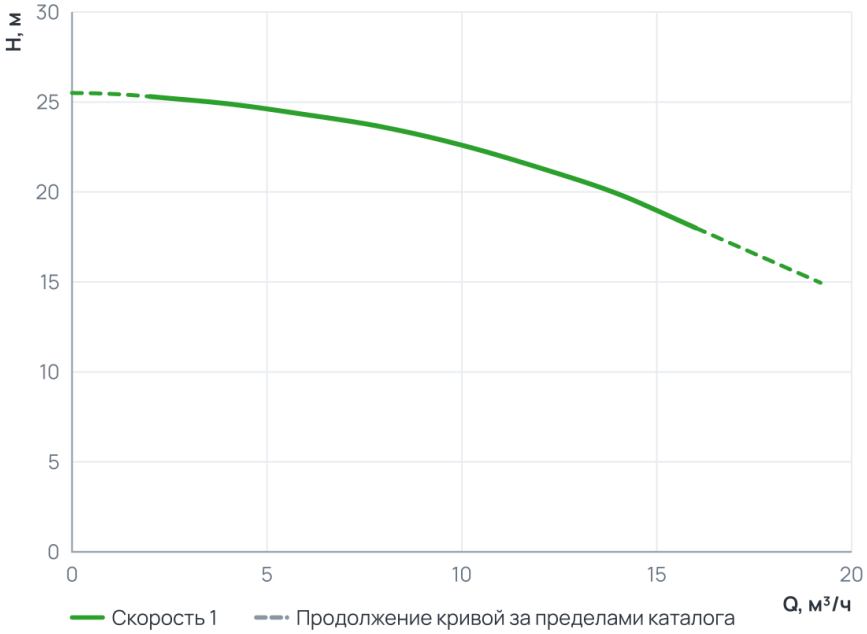

Рабочий диапазон

Подача Q	2 … 16 м³/ч
Напор H	18 … 25,3 м

Пунктир на диаграмме — продолжение кривой за пределами каталога производителя.

3. Технические данные

Общие сведения

Серия	SVH	Сдвоенный	Нет
Гарантия, мес	24	Качество воды	Чистая
Число полюсов	2	Страна производства	Китай
Макс. содержание примесей (г/м³)	100	Температура окружающего воздуха ( )	-15...+40
Максимальное количество пусков в час	20		

Гидравлические данные

Номинальный напор, м	21	Максимальный напор, м	25,5
Номинальная подача, м3/ч	12,5	Номинальная подача (л/мин)	208
Максимальное давление в системе, бар	16	Максимальная производительность, м3/ч	16
Максимальная производительность, л/мин	266,67		

Перекачиваемая среда

Рабочая жидкость	Чистая вода	Температура окружающей среды, °C	-15...+40
Максимальный размер неабразивных включений, мм	1	Максимальная температура перекачиваемой жидкости, °C	-15...+105

Материалы

Материал корпуса	Чугун	Материал обмотки статора	Медь
Материал рабочего колеса	Чугун		

Монтаж и присоединение

Вес, кг	44	Длина, мм	552,5
Высота, мм	320	Ширина, мм	202
Тип установки	Вертикальный	Присоединение	Фланцевое
Монтажная длина, мм	320	Присоединительный размер	DN32
Диаметр условного прохода, мм	32	Максимальная высота всасывания, м	4

Электродвигатель

Класс изоляции	F	Степень защиты	IP55
Номинальный ток, А	5,51/3,17	Параметры электросети	3~230/400; 50Гц
Частота вращения, об/мин	2850	Максимальная мощность, Вт	1 500
Максимальная мощность, кВт	1,5	Частотное регулирование двигателя	Нет

4. Габаритные размеры

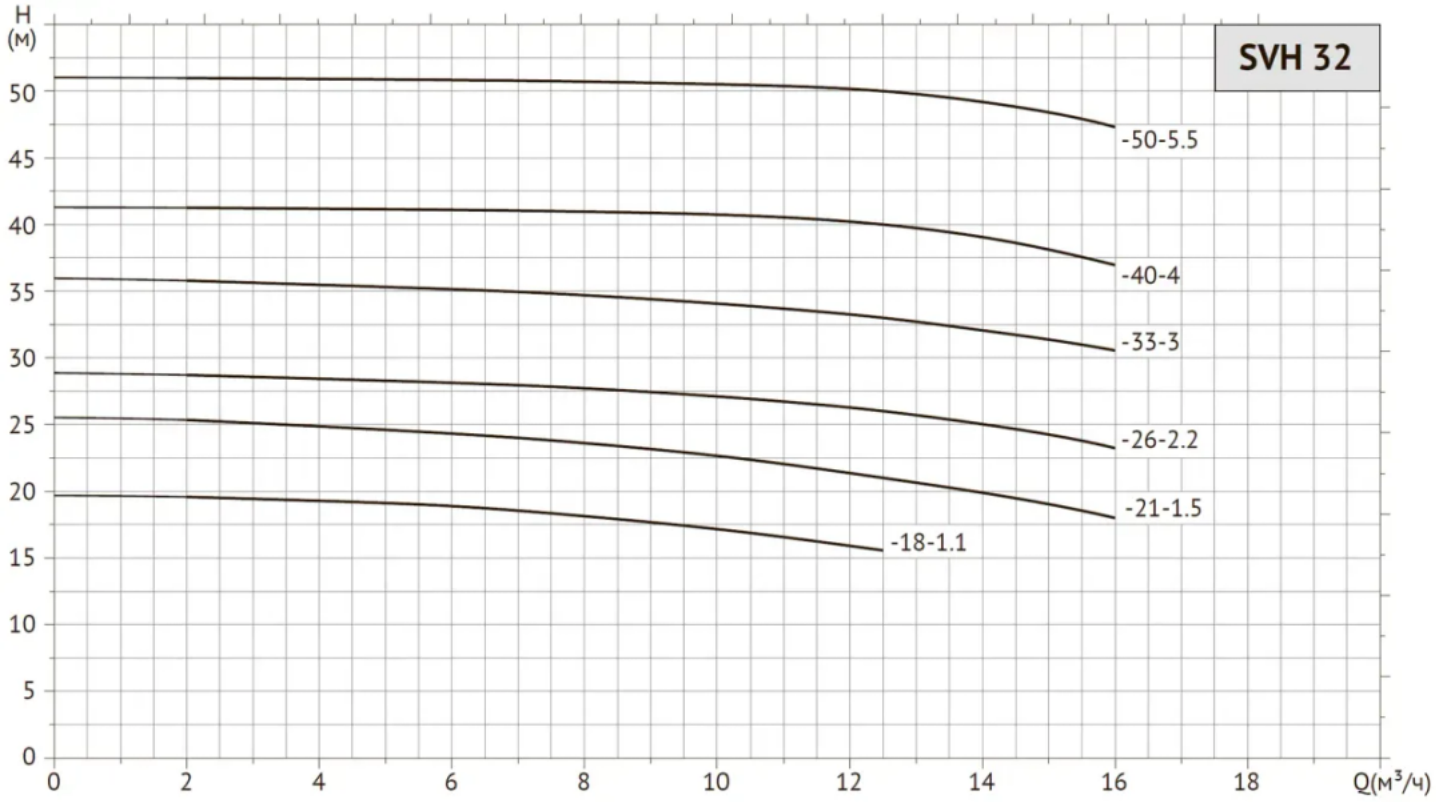

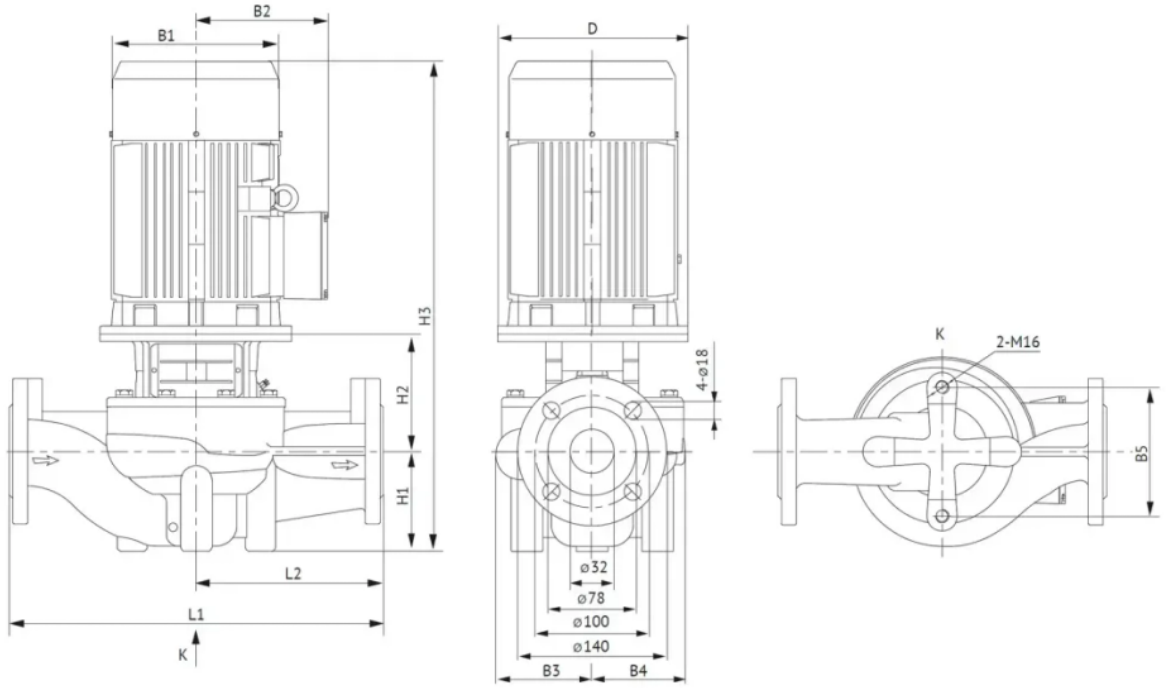

Модель	Габаритные и присоединительные размеры, мм											Масса, кг
	D	B1	B2	B3	B4	B5	H1	H2	H3	L1	L2	
SVH 32-21-1,5/2	140	168	132	101	101	144	90	137	552.5	320	160	37

5. Данные для заказа

Наименование	Циркуляционный насос SVH 32-21-1,5/2
Артикул	81433
Производитель (марка)	UNIPUMP
Серия	SVH
Вид оборудования	Одноступенчатые вертикальные насосы INLINE
Вес, кг	44
Гарантия, мес	24
Страна производства	Китай

6. Документация

Инструкции и паспорта

- Инструкция серия SVH

Разрешительные документы

- Декларация о соответствии

3D и CAD-модели

- 3D-модель STEP, серия SVH — архив UNIPUMP
- BIM-модель Revit, серия SVH — архив UNIPUMP
- Чертежи DWG, серия SVH — архив UNIPUMP

Прочее

- Листовка A4

Документы прилагаются к товару — в карточке товара и в архиве документов для тендера.