IMP PUMPS Циркуляционный насос SANMBASIC II 40-70 F

Циркуляционные фланцевые насосы · Артикул 979524623 · Серия GHNM basic II

1. Обзор

SANMbasic II 40-70F - циркуляционный насос с ручной трехступенчатой регулировкой числа оборотов ротора, подходящий для систем для систем хозяйственно-питьевого водоснабжения. Насос оснащён асинхронным однофазным электродвигателем со встроенным терморезистором (типа PTC), который автоматически отключает насос при перегреве обмоток статора. Для нормальной работы насоса необходимо использовать рабочую среду, представляющую собой чистую воду в соответствии с действующими стандартами качества воды в системах хозяйственно-питьевого водоснабжения. Диапазон температур : +2...+65 °C.

Основные данные

Присоединительный размер	40
Максимальная мощность, Вт	272
Максимальный напор, м	6,03
Максимальная производительность, м3/ч	15,59
Максимальная производительность, л/мин	268,33333
Гарантия, мес	24

2. Гидравлические характеристики

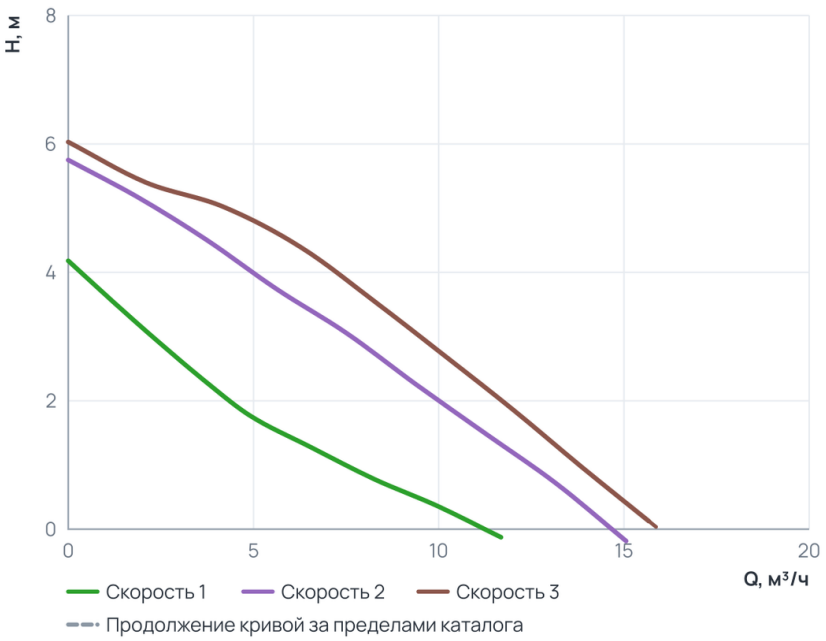

Рабочий диапазон

Скорость 1	
Подача Q	0 ... 11,7 м³/ч
Напор H	0 ... 4,2 м
Скорость 2	
Подача Q	0 ... 15,1 м³/ч
Напор H	0 ... 5,8 м
Скорость 3	
Подача Q	0 ... 15,7 м³/ч
Напор H	0,1 ... 6 м

Пунктир на диаграмме — продолжение кривой за пределами каталога производителя.

3. Технические данные

Общие сведения

Тип	Насос	Серия	GHNM basic II
Сдвоенный	Нет	Назначение	Отопление и ГВС
Гарантия, мес	24	Ответные соединения	нет

Гидравлические данные

Максимальный напор, м	6,03	Максимальное давление в системе, бар	6/10
Максимальная производительность, м3/ч	15,59	Максимальная производительность, л/мин	268,33333

Перекачиваемая среда

Температура окружающей среды, °C	0...+40	Максимальное содержание этиленгликоля, %	Water VDI 2035
Максимальная температура перекачиваемой жидкости, °C	+2...+65		

Материалы

Материал вала	AISI 431	Материал корпуса	Нержавеющая сталь
Материал подшипника	Graphite	Материал обмотки статора	Медь
Материал рабочего колеса	Noryl 1630V		

Монтаж и присоединение

Вес, кг	20,8	Присоединение	Фланцевое
Монтажная длина, мм	250	Присоединительный размер	40
Диаметр условного прохода, мм	40		

Электродвигатель

Частота, Гц	50	Степень защиты	IP44
Номинальный ток, А	1,40	Обороты макс., об/мин	2880
Количество скоростей	1,2,2003	Параметры электросети	1~ 230 В, 50 Гц
Максимальная мощность, Вт	272	Частотное регулирование двигателя	Нет

4. Габаритные размеры

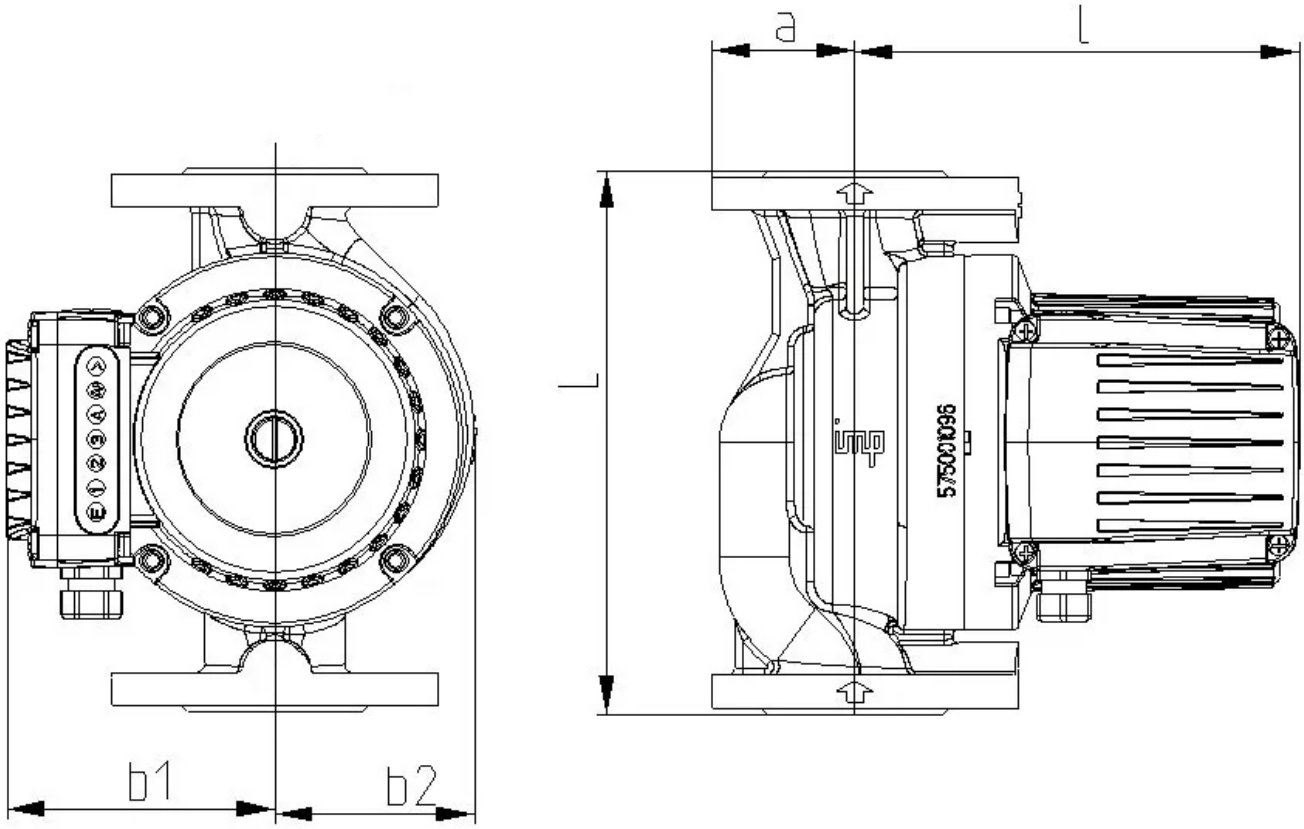

5. Данные для заказа

Наименование	Циркуляционный насос SANMBASIC II 40-70 F
Артикул	979524623
Производитель (марка)	IMP PUMPS
Серия	GHNM basic II
Вид оборудования	Циркуляционные фланцевые насосы
Вес, кг	20,8
Гарантия, мес	24

6. Документация

Инструкции и паспорта

- Руководство по установке и эксплуатации GHN BASIC II, GHNM BASIC II

Разрешительные документы

- Сертификат ISO 9001:2015
- Декларация о соответствии для SAN (Basic II)
- Декларация о соответствии RoHS и REACH

Гарантия

- Гарантийное заявление

3D и CAD-модели

- 3D-модель STEP SANMbasic II 40-70F
- Чертёж DXF SANMbasic II 40-70F
- BIM-модель Revit GHNM basic II

Прочее

- Схема подключения GHNM basic II

Документы прилагаются к товару — в карточке товара и в архиве документов для тендера.