# IMP PUMPS Циркуляционный насос SAN 25/40-130

Циркуляционные резьбовые (муфтовые) насосы · Артикул 979521767 · Серия GHN

## 1. Обзор

Резьбовые 3-х скоростные циркуляционные насосы IMP Pumps с бронзовым корпусом для систем циркуляции ГВС, 230V. Циркуляционные насосы серии SAN применяются для перекачивания жидких сред в системах отопления, циркуляции ГВС, вентиляции, охлаждения и кондиционирования воздуха, скорость вращения регулируется при помощи переключателя.

### Основные данные

| | |
|---|---|
| Максимальная мощность, Вт | 46 |
| Максимальный напор, м | 4,1 |
| Максимальная производительность, м3/ч | 3,7 |
| Максимальная производительность, л/мин | 50 |
| Максимальная температура перекачиваемой жидкости, °C | +2...+65* |
| Ответные соединения | Нет |

## 2. Гидравлические характеристики

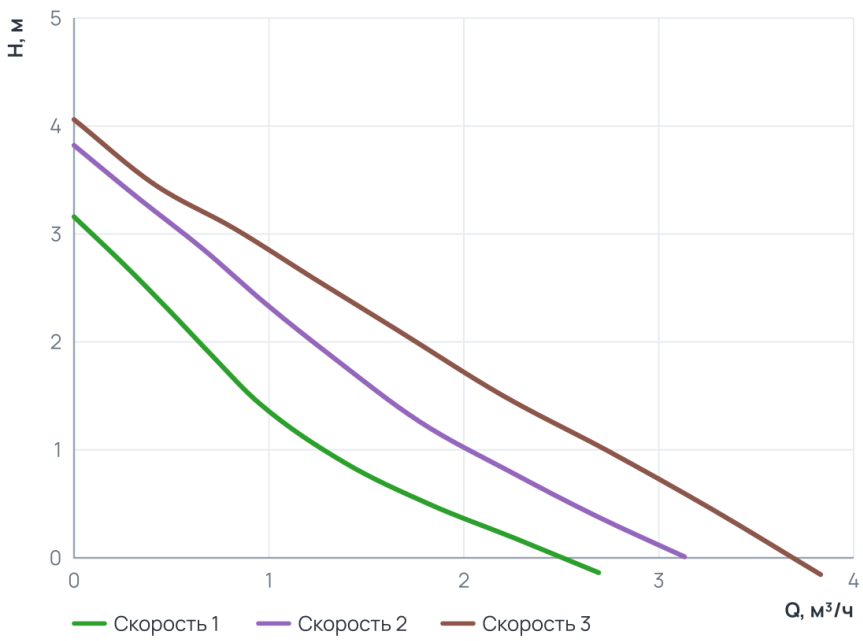


### Рабочий диапазон

| | |
|---|---|
| **Скорость 1** | |
| Подача Q | 0 ... 2,7 м³/ч |
| Напор H | 0 ... 3,2 м |
| **Скорость 2** | |
| Подача Q | 0 ... 3,1 м³/ч |
| Напор H | 0 ... 3,8 м |
| **Скорость 3** | |
| Подача Q | 0 ... 3,8 м³/ч |
| Напор H | 0 ... 4,1 м |

## 3. Технические данные

### Общие сведения

| | | | |
|---|---|---|---|
| Тип | Насос | Серия | GHN |
| Сдвоенный | Нет | Назначение | Отопление и ГВС |
| Гарантия, мес | 24 | Уровень шума, дБ | ≤43 |
| Ответные соединения | Нет | | |

### Гидравлические данные

| | | | |
|---|---|---|---|
| Максимальный напор, м | 4,1 | Максимальное давление в системе, бар | 10 |
| Максимальная производительность, м3/ч | 3,7 | Максимальная производительность, л/мин | 50 |

## Перекачиваемая среда

| | | | |
|---|---|---|---|
| Температура окружающей среды, °C | 0...+35 | Максимальное содержание этиленгликоля, % | Water VDI 2035 |
| Максимальная температура перекачиваемой жидкости, °C | +2...+65* | | |

## Материалы

| | | | |
|---|---|---|---|
| Материал вала | Керамика | Материал корпуса | Бронза |
| Материал подшипника | Керамика | Материал обмотки статора | Медь |
| Материал рабочего колеса | Пластик Noryl | Материал вала (Циркуляционные резьбовые (муфтовые) насосы) | Керамика |
| Материал подшипника (Циркуляционные резьбовые (муфтовые) насосы) | Керамика | | |

## Монтаж и присоединение

| | | | |
|---|---|---|---|
| Вес, кг | 2,5 | Присоединение | Муфтовое |
| Монтажная длина, мм | 130 | Присоединительный размер | G 1 ½ |
| Диаметр условного прохода, мм | 25 | Частота ( Гц) (Циркуляционные резьбовые (муфтовые) насосы) | 50 |
| Обороты макс., об/мин (Циркуляционные резьбовые (муфтовые) насосы) | 2 880 | | |

## Электродвигатель

| | | | |
|---|---|---|---|
| Частота ( Гц) | 50 | Степень защиты | IP44 |
| Номинальный ток, A | 0,21 | Обороты макс., об/мин | 2 880 |
| Количество скоростей | 3 | Параметры электросети | 1~ 230 В, 50 Гц |
| Максимальная мощность, Вт | 46 | Максимальная мощность, кВт | 0,075 |
| Частотное регулирование двигателя | Нет | | |

## 4. Габаритные размеры

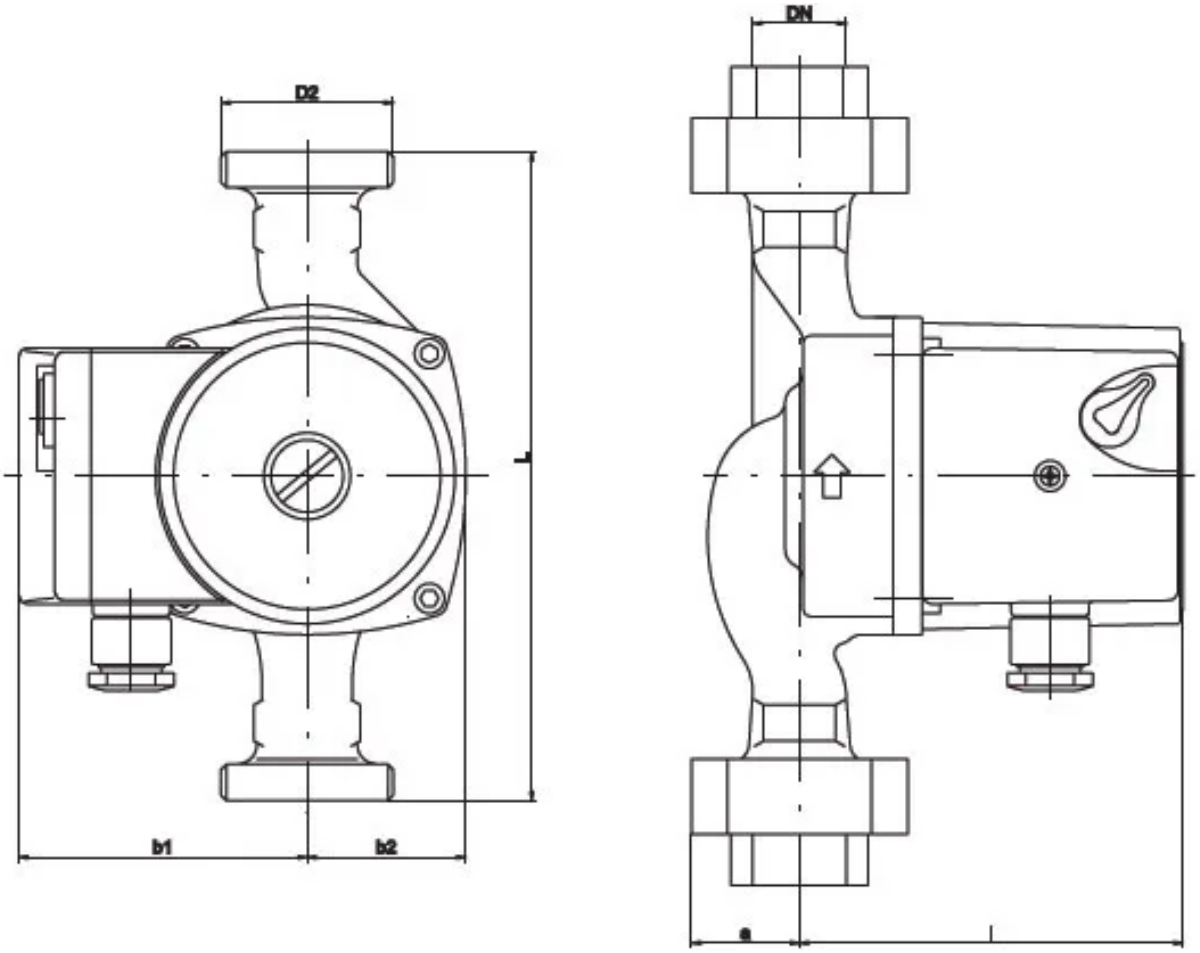


## 5. Данные для заказа

| | |
|---|---|
| Наименование | Циркуляционный насос SAN 25/40-130 |
| Артикул | 979521767 |
| Производитель (марка) | IMP PUMPS |
| Серия | GHN |
| Вид оборудования | Циркуляционные резьбовые (муфтовые) насосы |
| Вес, кг | 2,5 |
| Гарантия, мес | 24 |

## 6. Документация

### Инструкции и паспорта

- Быстрые инструкции GHN

### Разрешительные документы

- Сертификат ISO 9001:2015
- Декларация о соответствии для SAN (Basic II)
- Декларация о соответствии RoHS и REACH

### Гарантия

- Гарантийное заявление

### 3D и CAD-модели

- 3D-модель STEP SAN 25/40-130
- Чертёж DXF SAN 25/40-130
- BIM-модель Revit GHN

## Прочее

- Схема подключения GHN

Документы прилагаются к товару — в карточке товара и в архиве документов для тендера.