# IMP PUMPS Циркуляционный насос NMTD PLUS 32/40-180

Циркуляционные резьбовые (муфтовые) насосы · Артикул 979523938 · Серия NMT PLUS

## 1. Обзор

Энергоэффективные насосы с электронным управлением для систем отопления, кондиционирования воздуха, охлаждения и коммунального водоснабжения. Циркуляционные насосы NMT (New Motor Technology) применяются для перекачки жидких сред в системах водяного отопления, кондиционирования воздуха и вентиляции. Они представлены в двух исполнениях: одинарные и сдвоенные насосные агрегаты с переменной частотой вращения, регулируемой с помощью электронного устройства. В насосе постоянно измеряются давление и расход, скорость насоса автоматически регулируется в соответствии с выбранным режимом работы насоса.

### Основные данные

| | |
|---|---|
| Максимальная мощность, Вт | 21 |
| Максимальный напор, м | 4,1 |
| Максимальная производительность, м3/ч | 3,32 |
| Максимальная производительность, л/мин | 55,33333 |
| Максимальная температура перекачиваемой жидкости, °C | -10...+110 |
| Ответные соединения | Нет |

## 2. Гидравлические характеристики

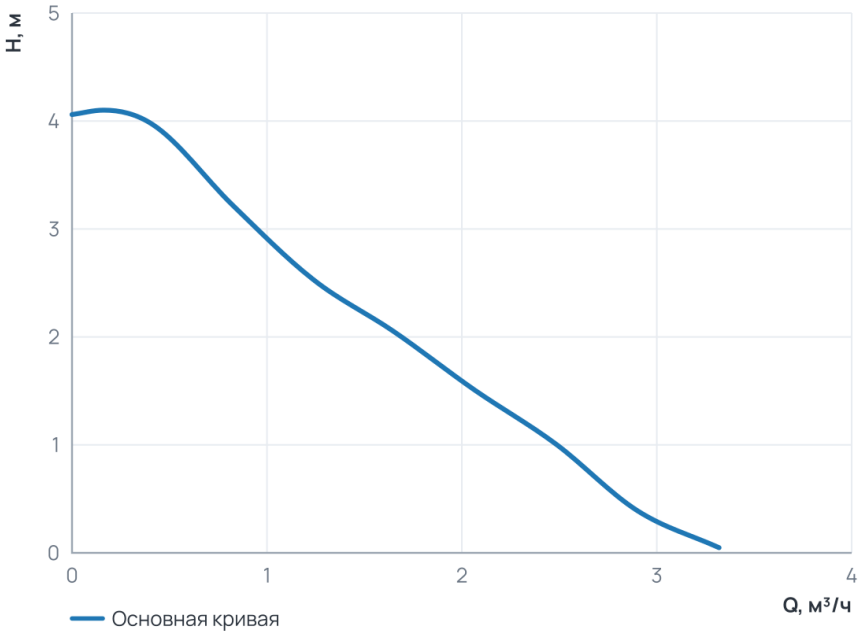


### Рабочий диапазон

| | |
|---|---|
| Подача Q | 0 ... 3,3 м³/ч |
| Напор H | 0,1 ... 4,1 м |

## 3. Технические данные

### Общие сведения

| | | | |
|---|---|---|---|
| Тип | Насос | Серия | NMT PLUS |
| Группа | 32-40 | Сдвоенный | Да |
| Назначение | Отопление и ГВС | Гарантия, мес | 24 |
| Уровень шума, дБ | ≤43 | Ответные соединения | Нет |

## Гидравлические данные

| | | | |
|---|---|---|---|
| Максимальный напор, м | 4,1 | Максимальное давление в системе, бар | 10 |
| Максимальная производительность, м3/ч | 3,32 | Максимальная производительность, л/мин | 55,33333 |

## Перекачиваемая среда

| | | | |
|---|---|---|---|
| Температура окружающей среды, °C | 0...+40 | Максимальное содержание этиленгликоля, % | 40 |
| Максимальная температура перекачиваемой жидкости, °C | -10...+110 | | |

## Материалы

| | | | |
|---|---|---|---|
| Материал вала | Керамика | Материал корпуса | Чугун |
| Материал подшипника | Керамика | Материал обмотки статора | Медь |
| Материал рабочего колеса | Пластик Noryl | Материал вала (Циркуляционные резьбовые (муфтовые) насосы) | Керамика |
| Материал подшипника (Циркуляционные резьбовые (муфтовые) насосы) | Керамика | | |

## Монтаж и присоединение

| | | | |
|---|---|---|---|
| Вес, кг | 5,11 | Присоединение | Муфтовое |
| Монтажная длина, мм | 180 | Присоединительный размер | G 2 |
| Диаметр условного прохода, мм | 32 | Частота ( Гц) (Циркуляционные резьбовые (муфтовые) насосы) | 50 |
| Обороты макс., об/мин (Циркуляционные резьбовые (муфтовые) насосы) | 3 500 | Индекс энергоэффективности EEI (Циркуляционные резьбовые (муфтовые) насосы) | ≤ 0,16 |

## Электродвигатель

| | | | |
|---|---|---|---|
| Частота ( Гц) | 50 | Степень защиты | IP44 |
| Номинальный ток, А | 0,2 | Обороты макс., об/мин | 3 500 |
| Параметры электросети | 1~230 В, 50 Гц | Максимальная мощность, Вт | 21 |
| Максимальная мощность, кВт | 0,021 | Индекс энергоэффективности EEI | ≤ 0,16 |
| Частотное регулирование двигателя | Да | | |

## 4. Габаритные размеры

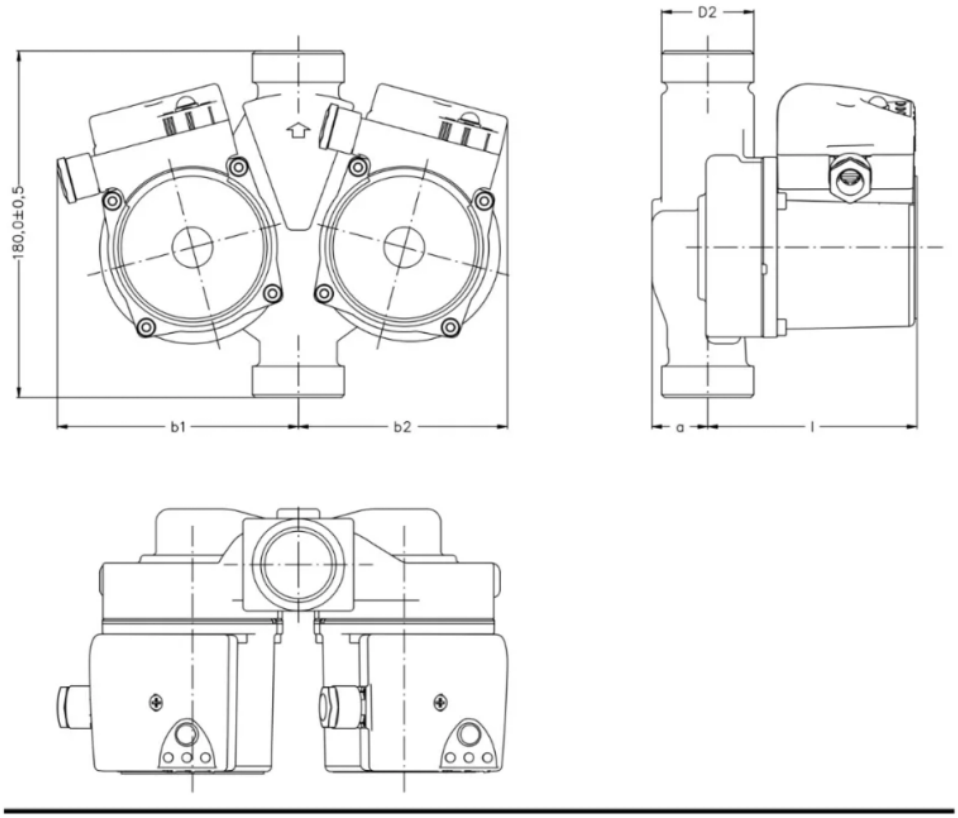


## 5. Данные для заказа

| | |
|---|---|
| Наименование | Циркуляционный насос NMTD PLUS 32/40-180 |
| Артикул | 979523938 |
| Производитель (марка) | IMP PUMPS |
| Серия | NMT PLUS |
| Вид оборудования | Циркуляционные резьбовые (муфтовые) насосы |
| Вес, кг | 5,11 |
| Гарантия, мес | 24 |

## 6. Документация

### Инструкции и паспорта

- Быстрые инструкции NMT PLUS
- Дополнительные инструкции для NMT PLUS (ER, PWM)
- Руководство по установке и эксплуатации NMT PLUS COMFORT

### Разрешительные документы

- Сертификат ISO 9001:2015
- Декларация о соответствии RoHS и REACH
- Декларация о соответствии для NMT

### Гарантия

- Гарантийное заявление

### 3D и CAD-модели

- 3D-модель STEP NMTD PLUS 32/40-180
- Чертёж DXF NMTD PLUS 32/40-180

- BIM-модель Revit NMT PLUS

### Прочее

- Габаритный чертёж NMTD PLUS 32/40-180
- Схема подключения NMT PLUS

Документы прилагаются к товару — в карточке товара и в архиве документов для тендера.