IMP PUMPS Циркуляционный насос NMTD MAX II S 50/180 F280

Циркуляционные фланцевые насосы · Артикул 979527243 · Серия NMT MAX

1. Обзор

NMTD MAX II S 50/180 F280 — высокоэффективный циркуляционный насос (индекс энергоэффективности EEI≤0,23:
), предназначенный для систем отопления, вентиляции и охлаждения.
Насос выполнен в виде сдвоенного агрегата, состоящего из двух насосных модулей, размещённых в общем корпусе.
Каждый насосный модуль оснащён коммуникационным S-модулем, который обеспечивает следующие функции:
дистанционное включение и выключение насоса;
передачу информации о состоянии насоса.
Каждый насосный модуль оборудован синхронным двигателем с постоянными магнитами, скорость вращения которого регулируется встроенным частотным преобразователем.

Основные данные

Присоединительный размер	DN50 PN6/10
Максимальная мощность, Вт	820
Максимальный напор, м	15,92
Максимальная производительность, м3/ч	43
Максимальная производительность, л/мин	716,66667
Гарантия, мес	24

2. Гидравлические характеристики

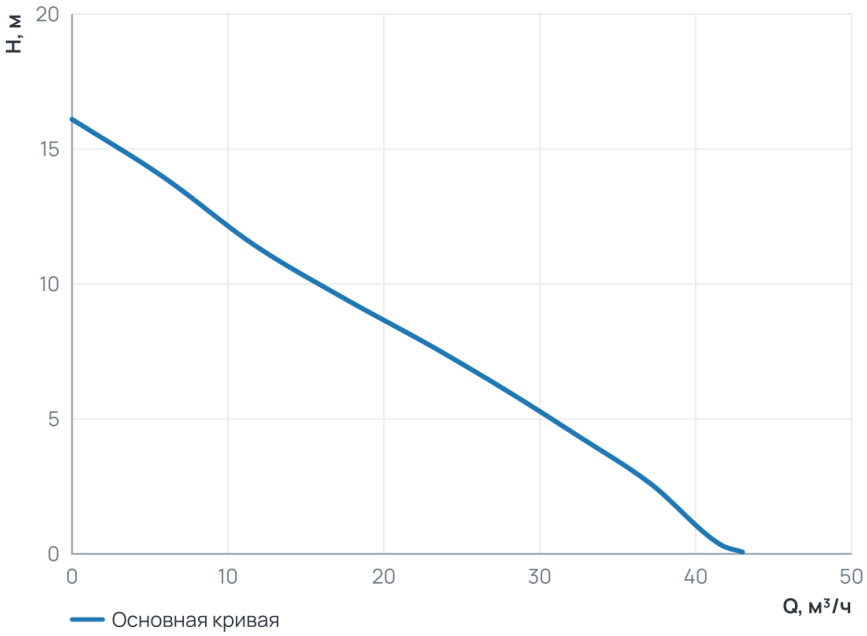

Рабочий диапазон

Подача Q	0 … 43 м³/ч
Напор H	0,1 … 16,1 м

3. Технические данные

Общие сведения

Тип	Насос	Серия	NMT MAX
Сдвоенный	Да	Назначение	Отопление и ГВС
Гарантия, мес	24	Уровень шума, дБ	≤43
Ответные соединения	Нет		

Гидравлические данные

Максимальный напор, м	15,92	Максимальное давление в системе, бар	10
Максимальная производительность, м3/ч	43	Максимальная производительность, л/мин	716,66667

Перекачиваемая среда

Температура окружающей среды, °C	0...+40	Максимальное содержание этиленгликоля, %	40
Максимальная температура перекачиваемой жидкости, °C	-10...+110		

Материалы

Материал вала	AISI 420	Материал корпуса	Чугун
Материал подшипника	Графит	Материал обмотки статора	Медь
Материал рабочего колеса	Пластик PES GF 30	Материал вала (Сдвоенные насосы)	AISI 420
Материал подшипника (Сдвоенные насосы)	Графит		

Монтаж и присоединение

Вес, кг	27,5	Присоединение	Фланцевое
Монтажная длина, мм	280	Присоединительный размер	DN50 PN6/10
Диаметр условного прохода, мм	50		

Электродвигатель

Частота, Гц	50/60	Степень защиты	IP44
Номинальный ток, А	3,6	Обороты макс., об/мин	4900
Параметры электросети	1~230 В, 50/60 Гц	Максимальная мощность, Вт	820
Индекс энергоэффективности EEI	≤ 0,23	Частота (Гц) (Сдвоенные насосы)	50/60
Частотное регулирование двигателя	Да	Обороты макс., об/мин (Сдвоенные насосы)	4900
Индекс энергоэффективности EEI (Сдвоенные насосы)	≤ 0,23		

4. Габаритные размеры

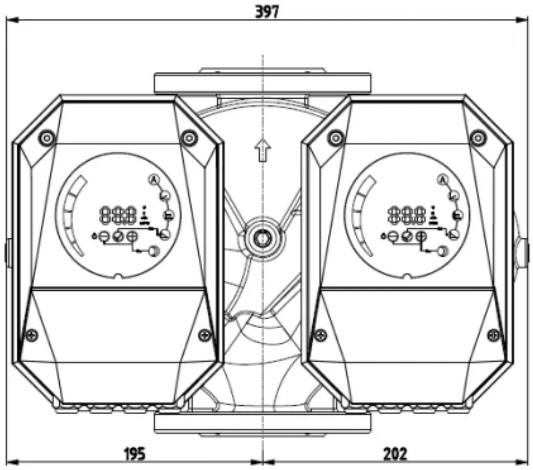

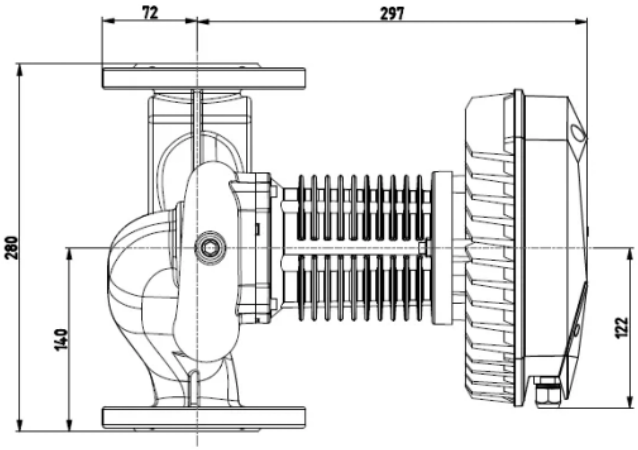

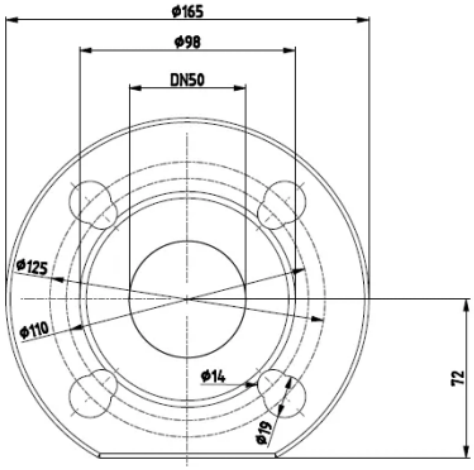

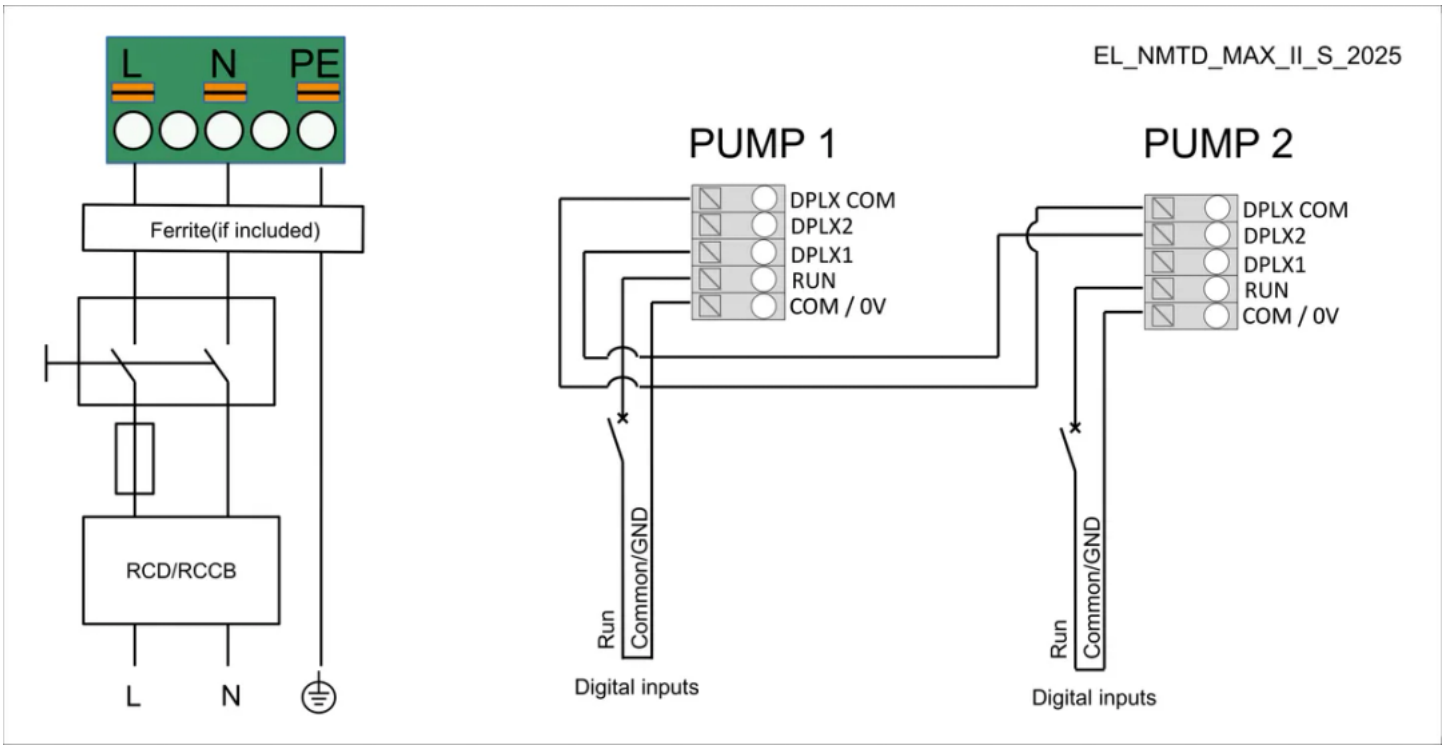

5. Данные для заказа

Наименование	Циркуляционный насос NMTD MAX II S 50/180 F280
Артикул	979527243
Производитель (марка)	IMP PUMPS
Серия	NMT MAX
Вид оборудования	Циркуляционные фланцевые насосы
Вес, кг	27,5
Гарантия, мес	24

6. Документация

Инструкции и паспорта

- Руководство по установке и эксплуатации NMT MAX II
- Дополнительные инструкции для NMT MAX II, NMT SMART II (модуль C)

Разрешительные документы

- Сертификат ISO 9001:2015
- Декларация о соответствии RoHS и REACH

Гарантия

- Гарантийное заявление

3D и CAD-модели

- 3D-модель STEP NMTD MAX II S 50/180 F280
- Чертёж DXF NMTD MAX II S 50/180 F280
- BIM-модель Revit NMT MAX II

Прочее

- Габаритный чертёж NMTD MAX II S 50/180 F280

Документы прилагаются к товару — в карточке товара и в архиве документов для тендера.