IMP PUMPS Циркуляционный насос NMT SMART C 32-100

Циркуляционные резьбовые (муфтовые) насосы · Артикул 979523367 · Серия NMT SMART

1. Обзор

Энергоэффективные насосы с электронным управлением для систем отопления, кондиционирования воздуха, охлаждения и коммунального водоснабжения. Циркуляционные насосы NMT SMART (New Motor Technology) применяются для перекачки жидких сред в системах водяного отопления, кондиционирования воздуха и вентиляции. Они представлены в двух исполнениях: одинарные и сдвоенные насосные агрегаты с переменной частотой вращения, регулируемой с помощью электронного устройства. В насосе постоянно измеряются давление и расход, скорость насоса автоматически регулируется в соответствии с выбранным режимом работы насоса.

Основные данные

Максимальная мощность, Вт	180
Максимальный напор, м	10,53
Максимальная производительность, м3/ч	11,83
Максимальная производительность, л/мин	197,16667
Максимальная температура перекачиваемой жидкости, °C	-10...+110
Ответные соединения	Нет

2. Гидравлические характеристики

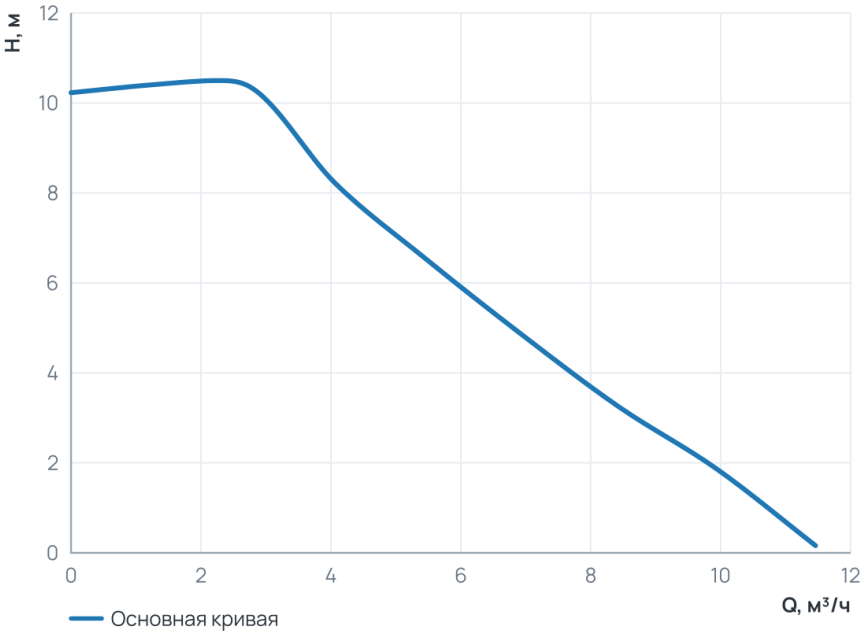

Рабочий диапазон

Подача Q	0 ... 11,5 м³/ч
Напор H	0,2 ... 10,5 м

3. Технические данные

Общие сведения

Тип	Насос	Серия	NMT SMART
Сдвоенный	Нет	Назначение	Отопление и ГВС
Гарантия, мес	24	Уровень шума, дБ	≤43
Ответные соединения	Нет		

Гидравлические данные

Максимальный напор, м	10,53	Максимальное давление в системе, бар	10
Максимальная производительность, м3/ч	11,83	Максимальная производительность, л/мин	197,16667

Перекачиваемая среда

Температура окружающей среды, °C	0...+40	Максимальное содержание этиленгликоля, %	Вода по VDI 2035, гликоль до 40 %
Максимальная температура перекачиваемой жидкости, °C	-10...+110		

Материалы

Материал вала	AISI 420	Материал корпуса	Чугун
Материал подшипника	Graphite	Материал обмотки статора	Медь
Материал рабочего колеса	PES GF 30	Материал вала (Циркуляционные резьбовые (муфтовые) насосы)	AISI 420
Материал подшипника (Циркуляционные резьбовые (муфтовые) насосы)	Graphite		

Монтаж и присоединение

Вес, кг	3,6	Присоединение	Муфтовое
Монтажная длина, мм	180	Присоединительный размер	G 2
Диаметр условного прохода, мм	32	Обороты макс., об/мин (Циркуляционные резьбовые (муфтовые) насосы)	4 400
Индекс энергоэффективности EEI (Циркуляционные резьбовые (муфтовые) насосы)	≤ 0,20		

Электродвигатель

Степень защиты	IP44	Номинальный ток, A	1,5
Обороты макс., об/мин	4 400	Параметры электросети	1~230 В, 50/60 Гц
Максимальная мощность, Вт	180	Максимальная мощность, кВт	0,18
Индекс энергоэффективности EEI	≤ 0,20	Частотное регулирование двигателя	Да

4. Габаритные размеры

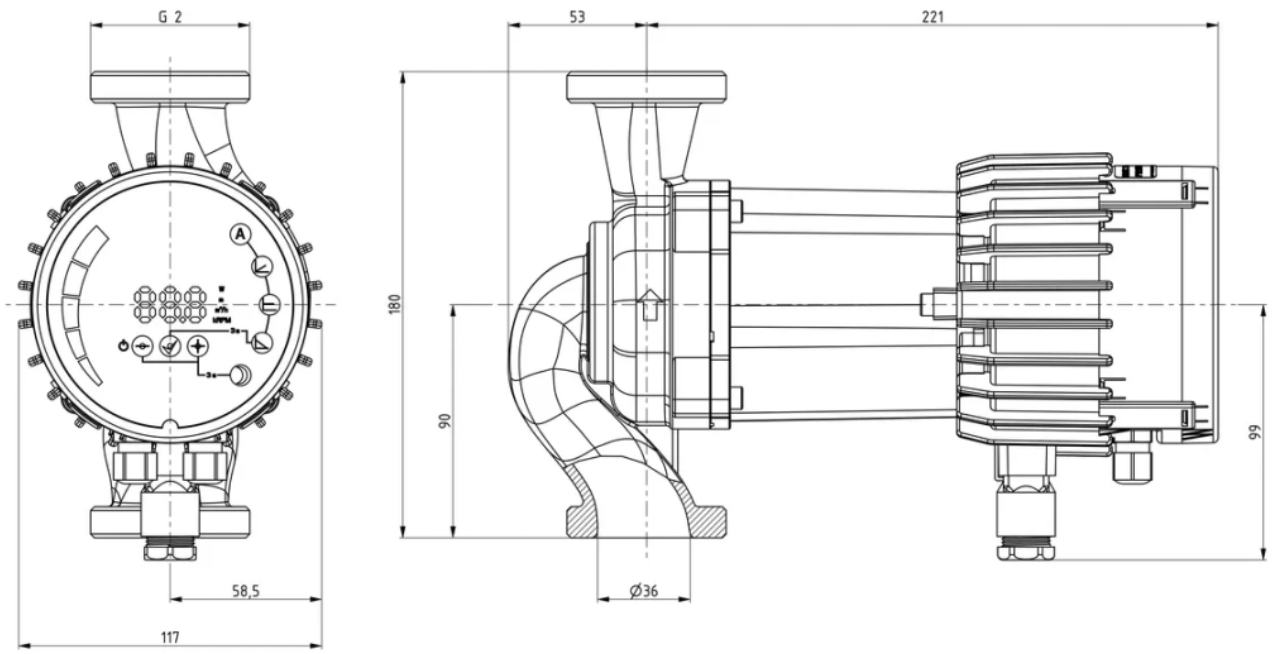

5. Данные для заказа

Наименование	Циркуляционный насос NMT SMART C 32-100
Артикул	979523367
Производитель (марка)	IMP PUMPS
Серия	NMT SMART
Вид оборудования	Циркуляционные резьбовые (муфтовые) насосы
Вес, кг	3,6
Гарантия, мес	24

6. Документация

Разрешительные документы

- Сертификат ISO 9001:2015
- Декларация о соответствии RoHS и REACH

Гарантия

- Гарантийное заявление

3D и CAD-модели

- 3D-модель STEP NMT SMART C 32/100-180
- Чертёж DXF NMT SMART C 32/100-180

Прочее

- Габаритный чертёж NMT SMART C 32/100-180
- Схема подключения NMT SMART

Документы прилагаются к товару — в карточке товара и в архиве документов для тендера.