IMP PUMPS Циркуляционный насос NMT SAN SMART C 25/100-180

Циркуляционные резьбовые (муфтовые) насосы · Артикул 979524535 · Серия NMT SMART

1. Обзор

Базовый резьбовой насос для систем циркуляции ГВС с модулем связи Энергоэффективные насосы с электронным управлением для систем отопления, циркуляции ГВС, вентиляции,охлаждения и кондиционирования воздуха. Циркуляционные насосы NMT (New Motor Technology) применяются для перекачки жидких сред в системах отопления, циркуляции ГВС, вентиляции,охлаждения и кондиционирования воздуха. В насосе постоянно измеряются давление и расход, скорость насоса автоматически регулируется в соответствии с выбранным режимом работы насоса.

Основные данные

Максимальная мощность, Вт	180
Максимальный напор, м	10,53
Максимальная производительность, м3/ч	11,83
Максимальная производительность, л/мин	197,16667
Максимальная температура перекачиваемой жидкости, °C	+2...+65
Ответные соединения	Нет

2. Гидравлические характеристики

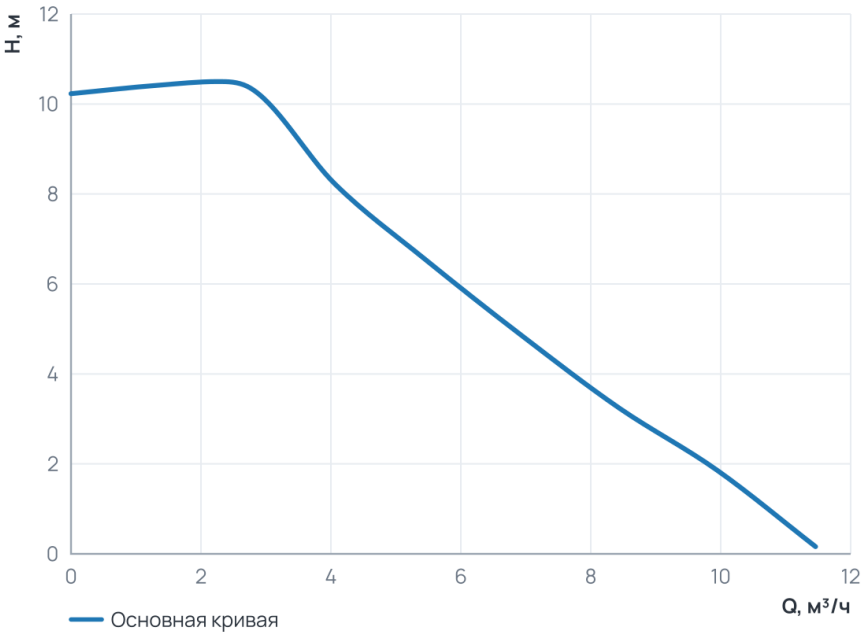

Рабочий диапазон

Подача Q	0 ... 11,5 м³/ч
Напор H	0,2 ... 10,5 м

3. Технические данные

Общие сведения

Тип	Насос	Серия	NMT SMART
Группа	25-100	Сдвоенный	Нет
Назначение	Отопление и ГВС	Гарантия, мес	24
Уровень шума, дБ	≤43	Ответные соединения	Нет

Гидравлические данные

Максимальный напор, м	10,53	Максимальное давление в системе, бар	10
Максимальная производительность, м3/ч	11,83	Максимальная производительность, л/мин	197,16667

Перекачиваемая среда

Температура окружающей среды, °C	0...+40	Максимальное содержание этиленгликоля, %	Water VDI 2035
Максимальная температура перекачиваемой жидкости, °C	+2...+65		

Материалы

Материал вала	AISI 420	Материал корпуса	Бронза
Материал подшипника	Graphite, resin	Материал обмотки статора	Медь
Материал рабочего колеса	PES GF 30		

Монтаж и присоединение

Вес, кг	4	Присоединение	Муфтовое
Монтажная длина, мм	180	Присоединительный размер	G 1 ½
Диаметр условного прохода, мм	25		

Электродвигатель

Степень защиты	IP44	Номинальный ток, A	1,5
Обороты макс., об/мин	4400	Параметры электросети	1~230 В, 50/60 Гц
Максимальная мощность, Вт	180	Максимальная мощность, кВт	0,18
Индекс энергоэффективности EEI	≤ 0,20	Частотное регулирование двигателя	Да

4. Габаритные размеры

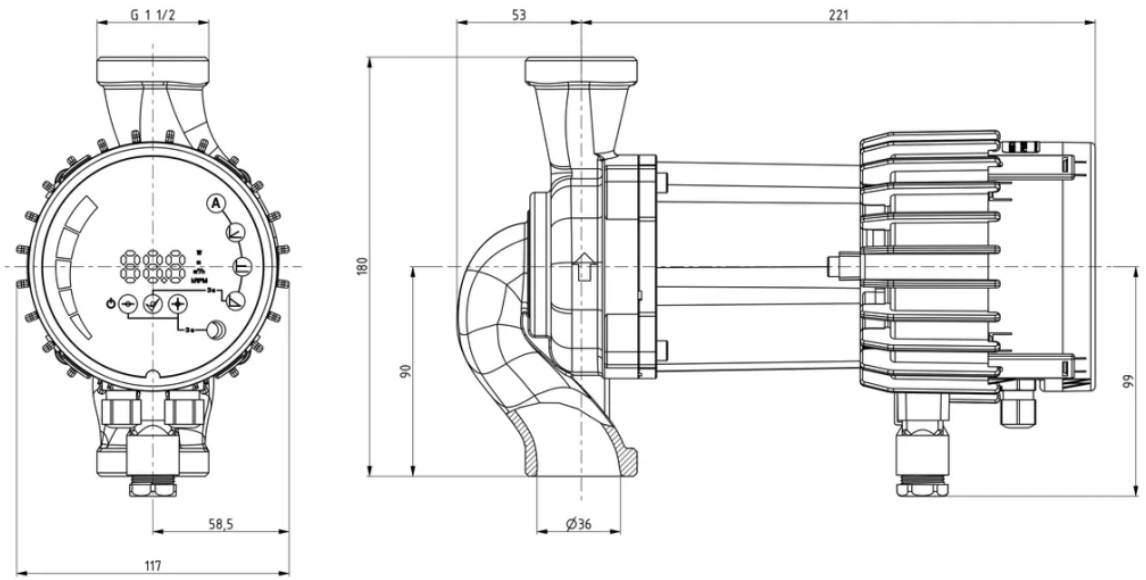

5. Данные для заказа

Наименование	Циркуляционный насос NMT SAN SMART C 25/100-180
Артикул	979524535
Производитель (марка)	IMP PUMPS
Серия	NMT SMART
Вид оборудования	Циркуляционные резьбовые (муфтовые) насосы
Вес, кг	4
Гарантия, мес	24

6. Документация

Разрешительные документы

- Сертификат ISO 9001:2015
- Декларация о соответствии RoHS и REACH

Гарантия

- Гарантийное заявление

3D и CAD-модели

- 3D-модель STEP NMT SAN SMART C 25/100-180
- Чертёж DXF NMT SAN SMART C 25/100-180

Прочее

- Габаритный чертёж NMT SAN SMART C 25/100-180
- Схема подключения NMT SMART

Документы прилагаются к товару — в карточке товара и в архиве документов для тендера.