# Циркуляционный насос NMT SAN PLUS 20/80-130 IMP PUMPS

Циркуляционные резьбовые (муфтовые) насосы · Артикул 979523935 · Серия NMT PLUS

## 1. Обзор

Базовый насос для подачи хозяйственно-питьевой воды
ОСНОВНЫЕ ХАРАКТЕРИСТИКИ NMT SAN PLUS:
-энергоэффективный электродвигатель на основе постоянных магнитов (технология ECM);
-режим пропорционального регулирование давления;
-режим работы с постоянная скорость вращения;
-встроенная электрозащита;
-простой монтаж и тихая работа;
-автоматическое удаление воздуха;
-качественное компактное исполнение, обеспечивающее продолжительный срок службы. Допустимые рабочие среды: Чистые невзрывоопасные жидкие среды без сожержания минеральных масел и твердых частиц.

### Основные данные

| | |
|---|---|
| Максимальная мощность, Вт | 56 |
| Максимальный напор, м | 7,66 |
| Максимальная производительность, м3/ч | 3,46 |
| Максимальная производительность, л/мин | 57,66667 |
| Максимальная температура перекачиваемой жидкости, °C | +2...+65* |
| Ответные соединения | Нет |

## 2. Гидравлические характеристики

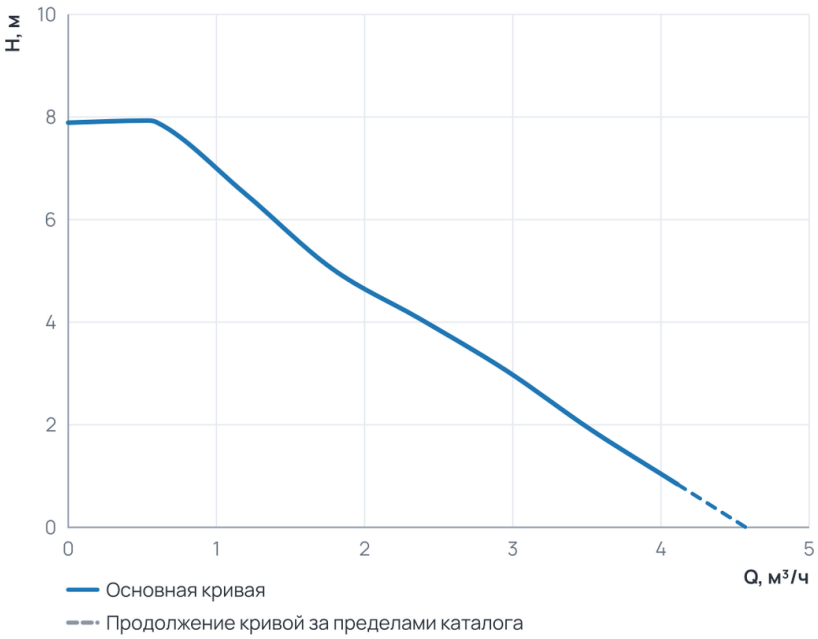


### Рабочий диапазон

| | |
|---|---|
| Подача Q | 0 ... 4,1 м³/ч |
| Напор H | 0,8 ... 7,9 м |

Пунктир на диаграмме — продолжение кривой за пределами каталога производителя.

## 3. Технические данные

### Общие сведения

| | | | |
|---|---|---|---|
| Тип | Насос | Серия | NMT PLUS |
| Группа | 20-80 | Сдвоенный | Нет |
| Назначение | Отопление и ГВС | Гарантия, мес | 24 |
| Уровень шума, дБ | ≤43 | Ответные соединения | Нет |

### Гидравлические данные

| | | | |
|---|---|---|---|
| Максимальный напор, м | 7,66 | Максимальное давление в системе, бар | 10 |
| Максимальная производительность, м3/ч | 3,46 | Максимальная производительность, л/мин | 57,66667 |

### Перекачиваемая среда

| | | | |
|---|---|---|---|
| Температура окружающей среды, °C | 0...+40 | Максимальная температура перекачиваемой жидкости, °C | +2...+65* |

### Материалы

| | | | |
|---|---|---|---|
| Материал вала | Керамика | Материал корпуса | Бронза |
| Материал подшипника | Керамика | Материал обмотки статора | Медь |
| Материал рабочего колеса | Пластик Noryl | | |

### Монтаж и присоединение

| | | | |
|---|---|---|---|
| Вес, кг | 2,2 | Присоединение | Муфтовое |
| Монтажная длина, мм | 130 | Присоединительный размер | G 1 ¼ |
| Диаметр условного прохода, мм | 20 | | |

### Электродвигатель

| | | | |
|---|---|---|---|
| Частота, Гц | 50 | Степень защиты | IP44 |
| Номинальный ток, А | 0,5 | Обороты макс., об/мин | 4800 |
| Параметры электросети | 1~230 В, 50 Гц | Максимальная мощность, Вт | 56 |
| Максимальная мощность, кВт | 0,057 | Индекс энергоэффективности EEI | ≤ 0,20 |
| Частотное регулирование двигателя | Да | | |

## 4. Габаритные размеры

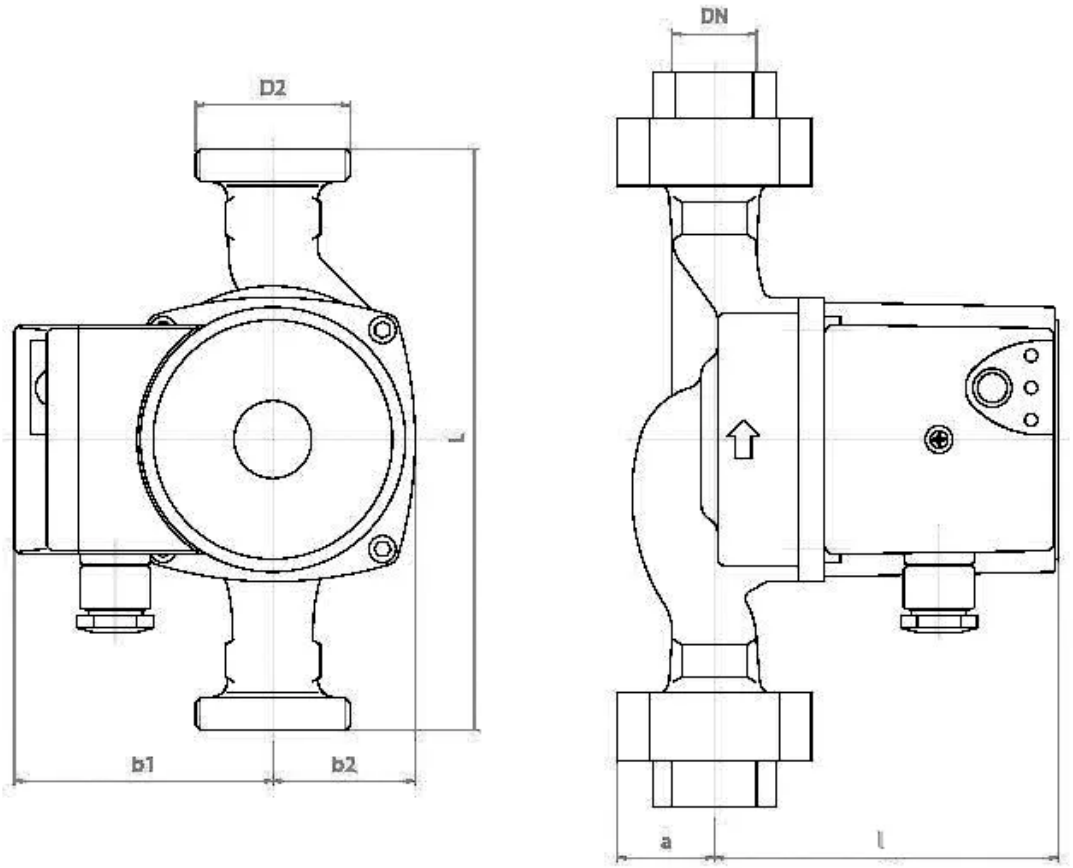

## 5. Данные для заказа

| | |
|---|---|
| Наименование | Циркуляционный насос NMT SAN PLUS 20/80-130 IMP PUMPS |
| Артикул | 979523935 |
| Производитель (марка) | IMP PUMPS |
| Серия | NMT PLUS |
| Вид оборудования | Циркуляционные резьбовые (муфтовые) насосы |
| Вес, кг | 2,2 |
| Гарантия, мес | 24 |

## 6. Документация

### Инструкции и паспорта

- Быстрые инструкции NMT PLUS
- Дополнительные инструкции для NMT PLUS (ER, PWM)
- Руководство по установке и эксплуатации NMT PLUS COMFORT

### Разрешительные документы

- Сертификат ISO 9001:2015
- Декларация о соответствии RoHS и REACH
- Декларация о соответствии для NMT

### Гарантия

- Гарантийное заявление

### 3D и CAD-модели

- 3D-модель STEP NMT SAN PLUS 20/80-130
- Чертёж DXF NMT SAN PLUS 20/80-130
- BIM-модель Revit NMT PLUS

### Прочее

- Схема подключения NMT PLUS

Документы прилагаются к товару — в карточке товара и в архиве документов для тендера.