IMP PUMPS Циркуляционный насос NMT SAN MINI 25/40-150

Циркуляционные резьбовые (муфтовые) насосы · Артикул 979527064 · Серия NMT MINI

1. Обзор

Базовый насос для систем циркуляции ГВС

Энергоэффективные насосы с электронным управлением для систем отопления, циркуляции ГВС, вентиляции, охлаждения и кондиционирования воздуха. Циркуляционные насосы NMT (New Motor Technology) применяются для перекачки жидких сред в системах отопления, циркуляции ГВС, вентиляции, охлаждения и кондиционирования воздуха. насосы с переменной частотой вращения, регулируемой с помощью электронного устройства. В насосе постоянно измеряются давление и расход, скорость насоса автоматически регулируется в соответствии с выбранным режимом работы насоса.
САМЫЙ ПРОИЗВОДИТЕЛЬНЫЙ ЦИРКУЛЯЦИОННЫЙ НАСОС НА РЫНКЕ ИЭЭ ≤ 0,12!
ОСНОВНЫЕ ХАРАКТЕРИСТИКИ NMT SAN MINI:

Основные данные

Максимальная мощность, Вт	20
Максимальный напор, м	4,3
Максимальная производительность, м3/ч	3
Максимальная производительность, л/мин	50
Максимальная температура перекачиваемой жидкости, °C	+2...+65*
Ответные соединения	Нет

2. Гидравлические характеристики

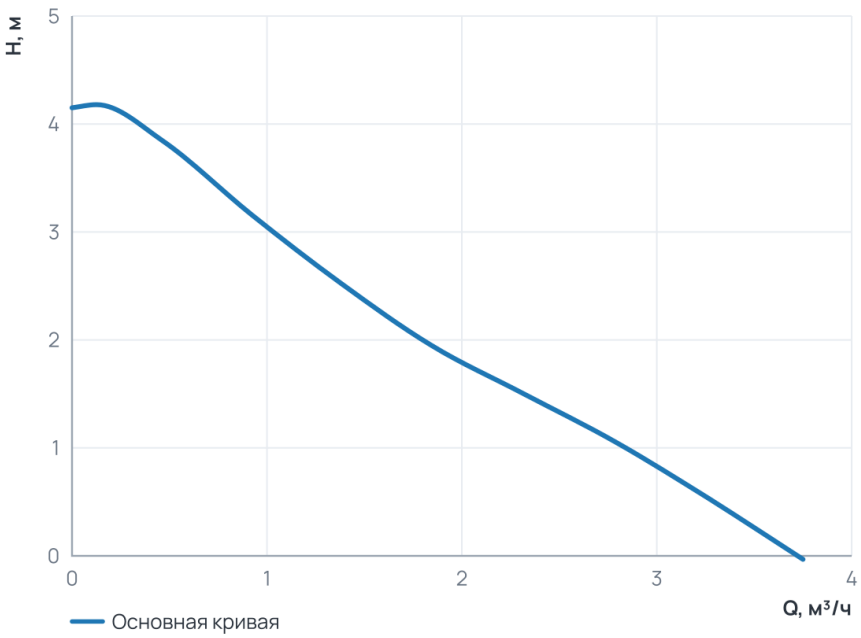

Рабочий диапазон

Подача Q	0 ... 3,8 м³/ч
Напор H	0 ... 4,2 м

3. Технические данные

Общие сведения

Тип	Насос	Серия	NMT MINI
Группа	25-40	Сдвоенный	Нет
Назначение	Отопление и ГВС	Гарантия, мес	24
Уровень шума, дБ	≤43	Ответные соединения	Нет

Гидравлические данные

Максимальный напор, м	4,3	Максимальное давление в системе, бар	10
Максимальная производительность, м3/ч	3	Максимальная производительность, л/мин	50

Перекачиваемая среда

Температура окружающей среды, °C	0...+40	Максимальное содержание этиленгликоля, %	Water VDI 2035
Максимальная температура перекачиваемой жидкости, °C	+2...+65*		

Материалы

Материал вала	AISI 420	Материал корпуса	Нержавеющая сталь
Материал подшипника	Графит	Материал обмотки статора	Медь
Материал рабочего колеса	Пластик Noryl	Материал вала (Циркуляционные резьбовые (муфтовые) насосы)	AISI 420
Материал подшипника (Циркуляционные резьбовые (муфтовые) насосы)	Графит		

Монтаж и присоединение

Вес, кг	1,72	Присоединение	Муфтовое
Монтажная длина, мм	150	Присоединительный размер	G 1 ½
Диаметр условного прохода, мм	25	Частота (Гц) (Циркуляционные резьбовые (муфтовые) насосы)	50/60
Обороты макс., об/мин (Циркуляционные резьбовые (муфтовые) насосы)	4 000	Индекс энергоэффективности EEI (Циркуляционные резьбовые (муфтовые) насосы)	≤ 0,13

Электродвигатель

Частота (Гц)	50/60	Степень защиты	IP44
Номинальный ток, А	0,2	Обороты макс., об/мин	4 000
Параметры электросети	1~230 В, 50/60 Гц	Максимальная мощность, Вт	20
Максимальная мощность, кВт	0,017	Индекс энергоэффективности EEI	≤ 0,13
Частотное регулирование двигателя	Да		

4. Габаритные размеры

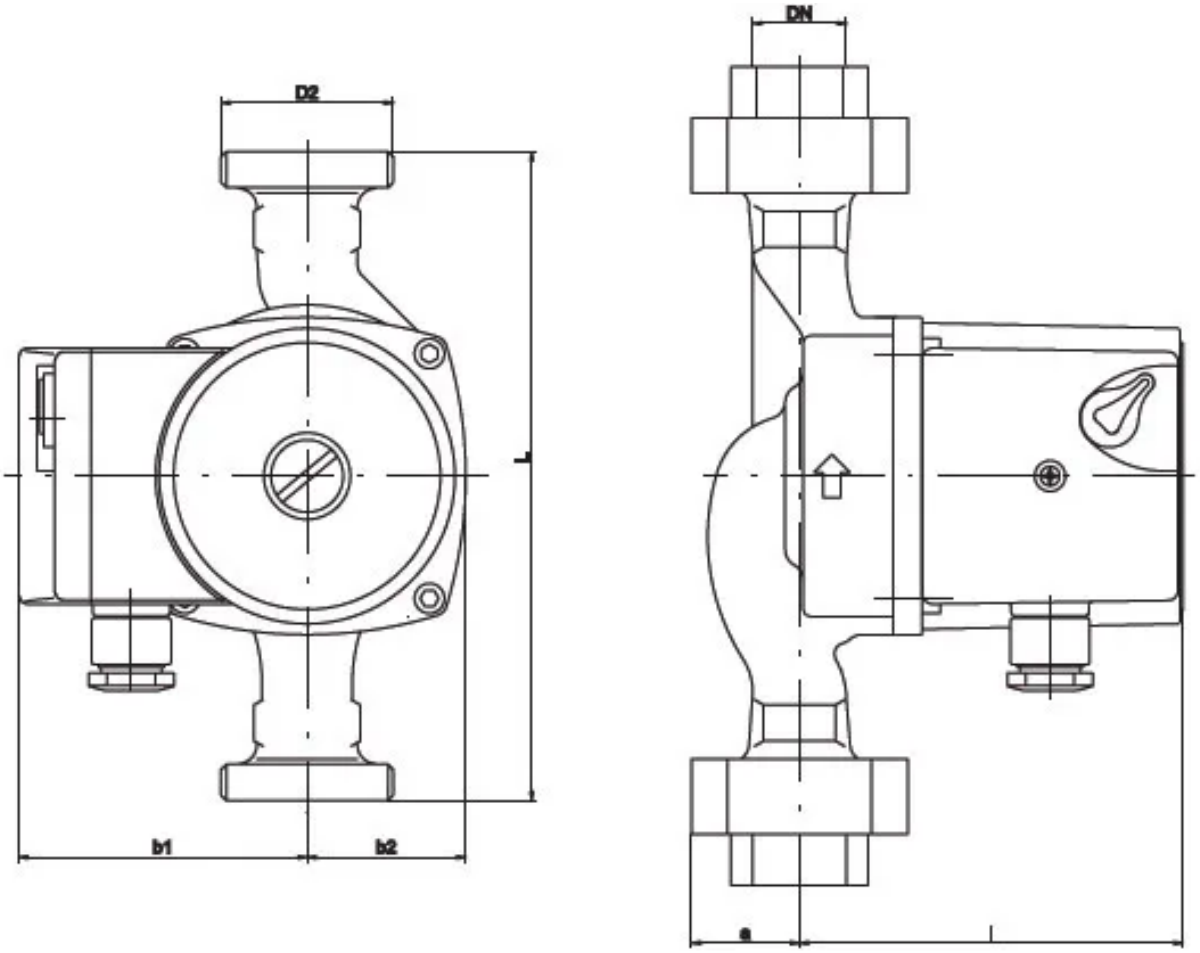

NMT Mini

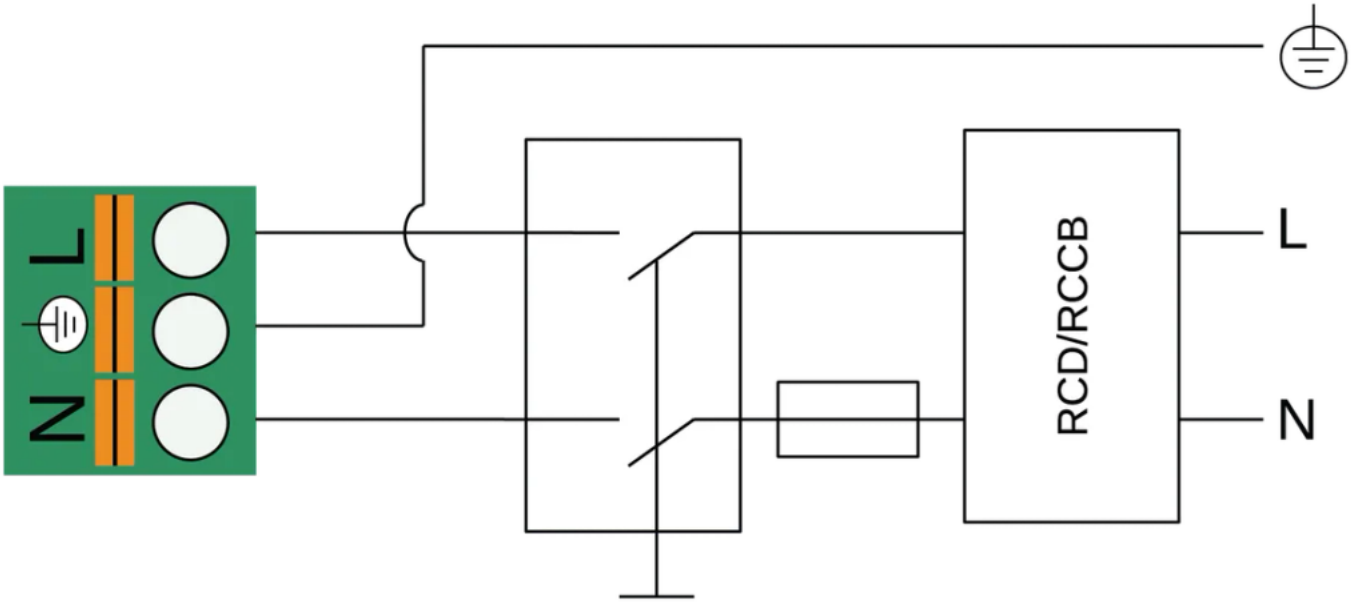

5. Данные для заказа

Наименование	Циркуляционный насос NMT SAN MINI 25/40-150
Артикул	979527064
Производитель (марка)	IMP PUMPS
Серия	NMT MINI
Вид оборудования	Циркуляционные резьбовые (муфтовые) насосы
Вес, кг	1,72
Гарантия, мес	24

6. Документация

Инструкции и паспорта

- Дополнительные инструкции для NMT MINI (PLUS, PWM, ER, PRO WIFI, WIFI)
- Быстрые инструкции NMT MINI
- Руководство по установке и эксплуатации NMT MINI

Разрешительные документы

- Сертификат ISO 9001:2015
- Декларация о соответствии RoHS и REACH
- Декларация о соответствии NMT MINI

Гарантия

- Гарантийное заявление

3D и CAD-модели

- 3D-модель STEP NMT SAN MINI 25/40-150
- Чертёж DXF NMT SAN MINI 25/40-150
- BIM-модель Revit NMT MINI

Прочее

- Габаритный чертёж NMT SAN MINI 25/40-150

Документы прилагаются к товару — в карточке товара и в архиве документов для тендера.