IMP PUMPS Циркуляционный насос NMT SAN MAX II S 50/40 F280

Циркуляционные фланцевые насосы · Артикул 979528176 · Серия NMT MAX

1. Обзор

NMT SAN MAX II S 50/40 F280 - высокоэффективный (индекс энергоэффективности EEI≤0,20) циркуляционный насос, предназначенный для систем циркуляции горячей воды и хозяйственно-питьевого водоснабжения. Допускается применение насоса в других гидравлических системах при соблюдении требований к материалам исполнения и рабочим параметрам системы.
Насос оснащен синхронным двигателем с постоянными магнитами, скорость вращения ротора контролируется встроенным преобразователем частоты. Насос в стандартной комплектации оснащен модулем S, который обеспечивает следующие функции:

— дистанционное включение и выключение насоса

— обратная связь с насосом

Основные данные

Присоединительный размер	DN50 PN6/10
Максимальная мощность, Вт	160
Максимальный напор, м	4,29
Максимальная производительность, м3/ч	24,17
Максимальная производительность, л/мин	402,83333
Гарантия, мес	24

2. Гидравлические характеристики

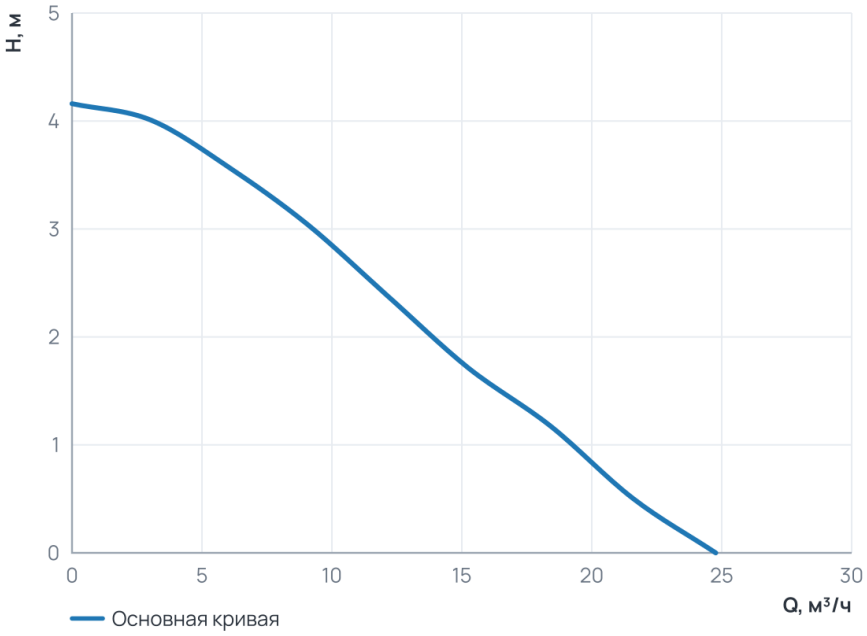

Рабочий диапазон

Подача Q	0 … 24,8 м³/ч
Напор H	0 … 4,2 м

3. Технические данные

Общие сведения

Тип	Насос	Серия	NMT MAX
Сдвоенный	Нет	Назначение	Отопление и ГВС
Гарантия, мес	24	Уровень шума, дБ	≤43
Ответные соединения	нет		

Гидравлические данные

Максимальный напор, м	4,29	Максимальное давление в системе, бар	10
Максимальная производительность, м3/ч	24,17	Максимальная производительность, л/мин	402,83333

Перекачиваемая среда

Температура окружающей среды, °C	0...+40	Максимальное содержание этиленгликоля, %	Water VDI 2035
Максимальная температура перекачиваемой жидкости, °C	+2...+65*		

Материалы

Материал вала	AISI 420	Материал корпуса	Нержавеющая сталь
Материал подшипника	Графит	Материал обмотки статора	Медь
Материал рабочего колеса	Пластик PES GF 30		

Монтаж и присоединение

Вес, кг	14	Присоединение	Фланцевое
Монтажная длина, мм	280	Присоединительный размер	DN50 PN6/10
Диаметр условного прохода, мм	50		

Электродвигатель

Частота, Гц	50/60	Степень защиты	IP44
Номинальный ток, А	1,4	Обороты макс., об/мин	3200
Параметры электросети	1~230 В, 50/60 Гц	Максимальная мощность, Вт	160
Индекс энергоэффективности EEI	≤ 0,20	Частотное регулирование двигателя	Да

4. Габаритные размеры

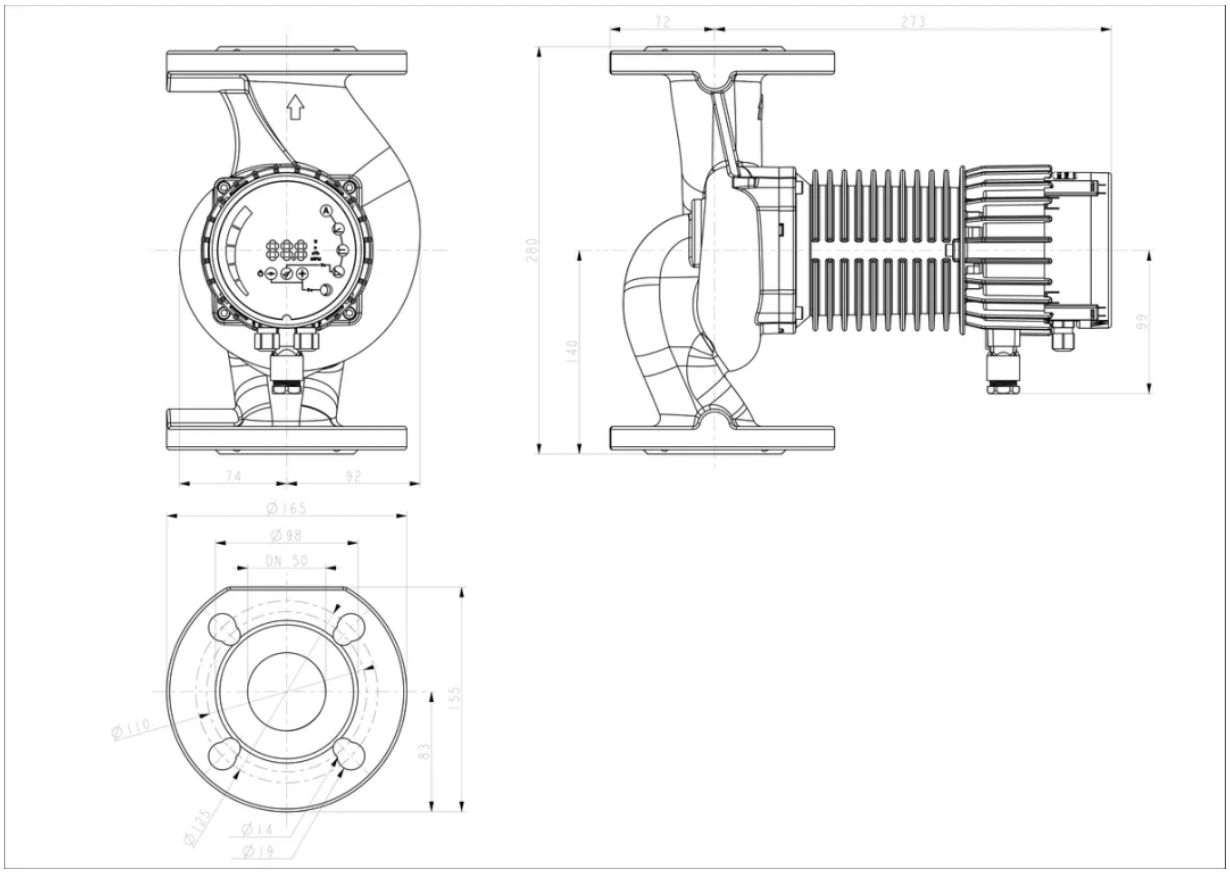

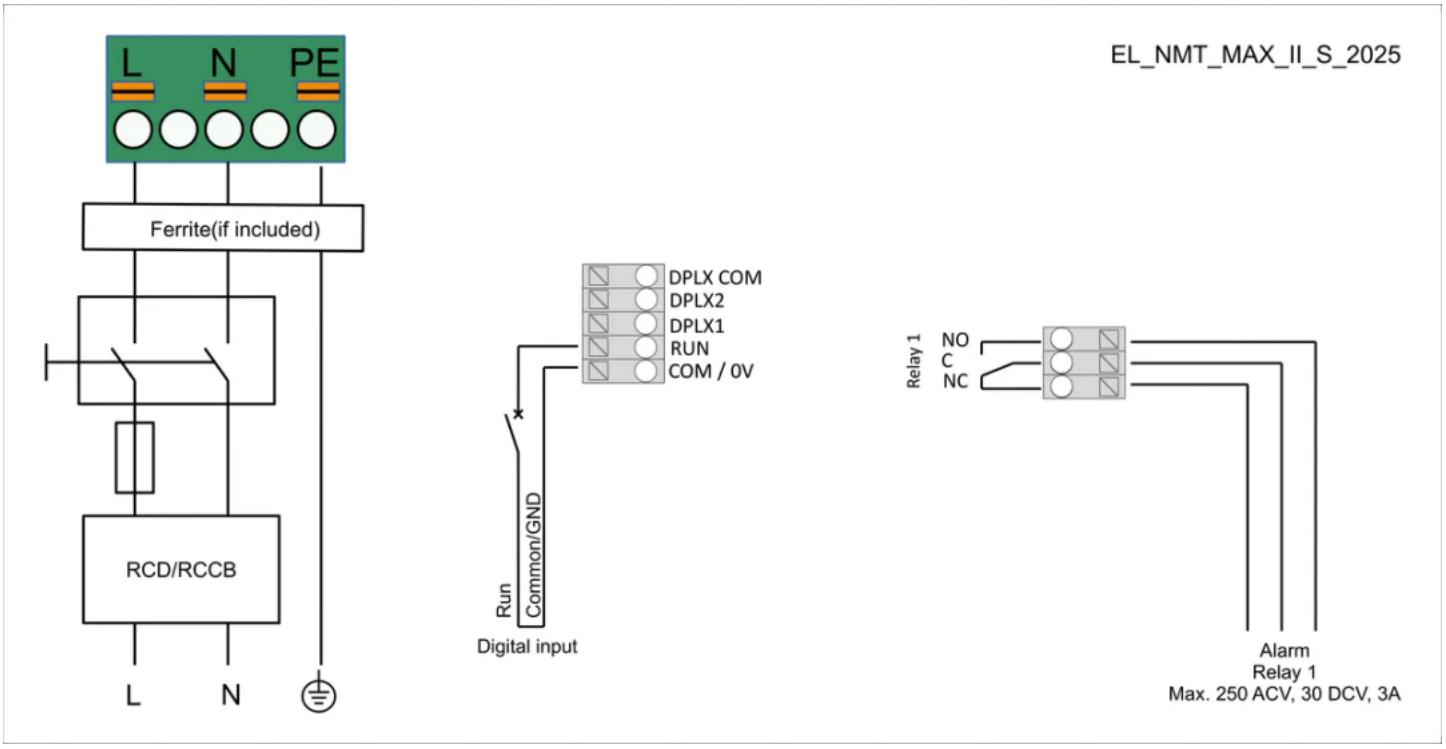

5. Данные для заказа

Наименование	Циркуляционный насос NMT SAN MAX II S 50/40 F280
Артикул	979528176
Производитель (марка)	IMP PUMPS
Серия	NMT MAX
Вид оборудования	Циркуляционные фланцевые насосы
Вес, кг	14
Гарантия, мес	24

6. Документация

Инструкции и паспорта

- Руководство по установке и эксплуатации NMT MAX II
- Дополнительные инструкции для NMT MAX II, NMT SMART II (модуль C)

Разрешительные документы

- Сертификат ISO 9001:2015
- Декларация о соответствии RoHS и REACH

Гарантия

- Гарантийное заявление

3D и CAD-модели

- 3D-модель STEP NMT SAN MAX II S 50/40 F280
- Чертёж DXF NMT SAN MAX II S 50/40 F280

Прочее

- Габаритный чертёж NMT SAN MAX II S 50/40 F280

Документы прилагаются к товару — в карточке товара и в архиве документов для тендера.