IMP PUMPS Циркуляционный насос NMT SAN MAX II C 65/180 F340

Циркуляционные фланцевые насосы · Артикул 979528351 · Серия NMT MAX

1. Обзор

NMT SAN MAX II C 65/180 F340 - высокоэффективный (индекс энергоэффективности EEI≤0,20) циркуляционный насос, предназначенный для систем циркуляции горячей воды и хозяйственно-питьевого водоснабжения. Допускается применение насоса в других гидравлических системах при соблюдении требований к материалам исполнения и рабочим параметрам системы.
Насос оснащен синхронным двигателем с постоянными магнитами, скорость вращения ротора контролируется встроенным преобразователем частоты. Насос в стандартной комплектации оснащен модулем C, который обеспечивает следующие функции:

Основные данные

Присоединительный размер	DN65 PN6/10
Максимальная мощность, Вт	1550
Максимальный напор, м	18,9
Максимальная производительность, м3/ч	57,4
Максимальная производительность, л/мин	957
Гарантия, мес	24

2. Гидравлические характеристики

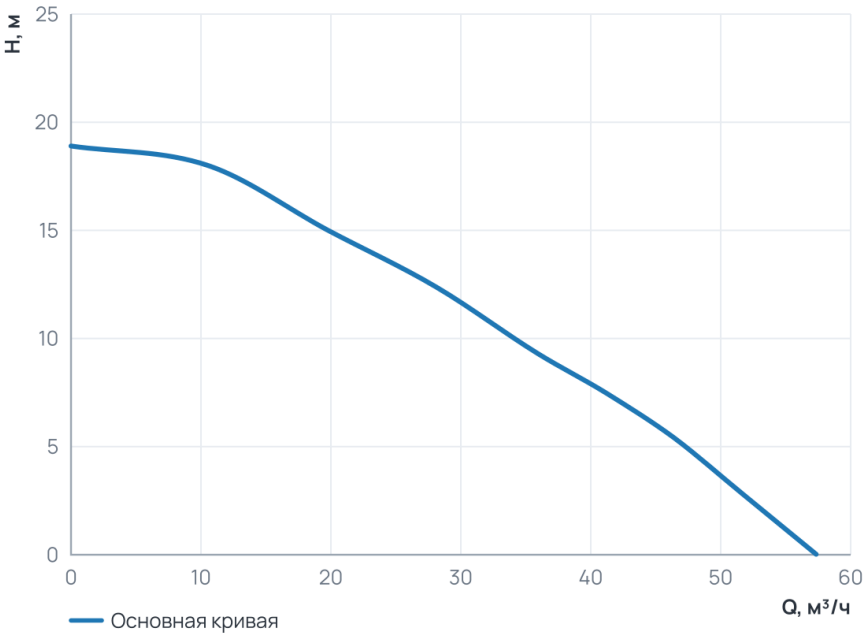

Рабочий диапазон

Подача Q	0 ... 57,4 м³/ч
Напор H	0 ... 18,9 м

3. Технические данные

Общие сведения

Тип	Насос	Серия	NMT MAX
Сдвоенный	Нет	Назначение	Отопление и ГВС
Гарантия, мес	24	Уровень шума, дБ	≤43
Ответные соединения	нет		

Гидравлические данные

Максимальный напор, м	18,9	Максимальное давление в системе, бар	10
Максимальная производительность, м3/ч	57,4	Максимальная производительность, л/мин	957

Перекачиваемая среда

Температура окружающей среды, °C	0...+40	Максимальное содержание этиленгликоля, %	Water VDI 2035
Максимальная температура перекачиваемой жидкости, °C	+2...+65*		

Материалы

Материал вала	AISI 420	Материал корпуса	Нержавеющая сталь
Материал подшипника	Графит	Материал обмотки статора	Медь
Материал рабочего колеса	Пластик PES GF 30		

Монтаж и присоединение

Вес, кг	25,35	Присоединение	Фланцевое
Монтажная длина, мм	340	Присоединительный размер	DN65 PN6/10
Диаметр условного прохода, мм	65		

Электродвигатель

Частота, Гц	50/60	Степень защиты	IP44
Номинальный ток, А	6,6	Обороты макс., об/мин	4900
Параметры электросети	1~230 В, 50/60 Гц	Максимальная мощность, Вт	1550
Индекс энергоэффективности EEI	≤ 0,20	Частотное регулирование двигателя	Да

4. Габаритные размеры

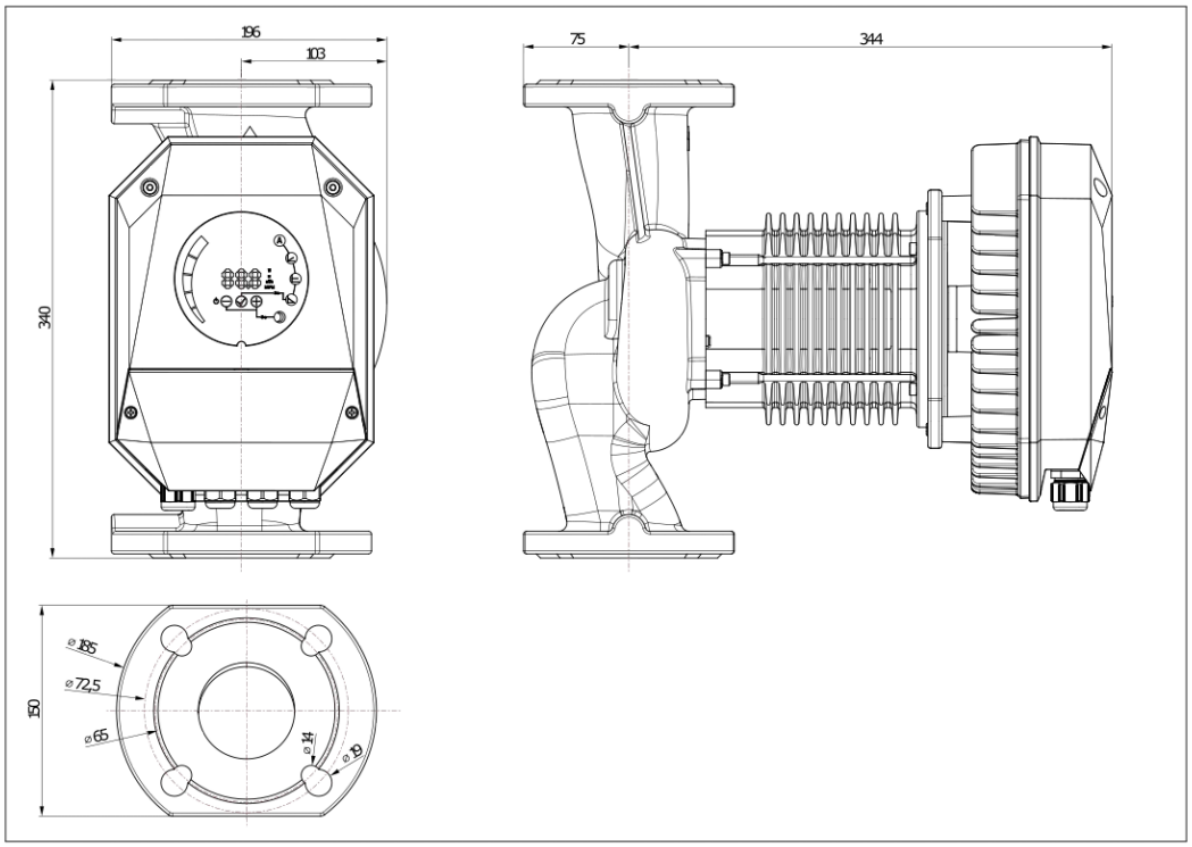

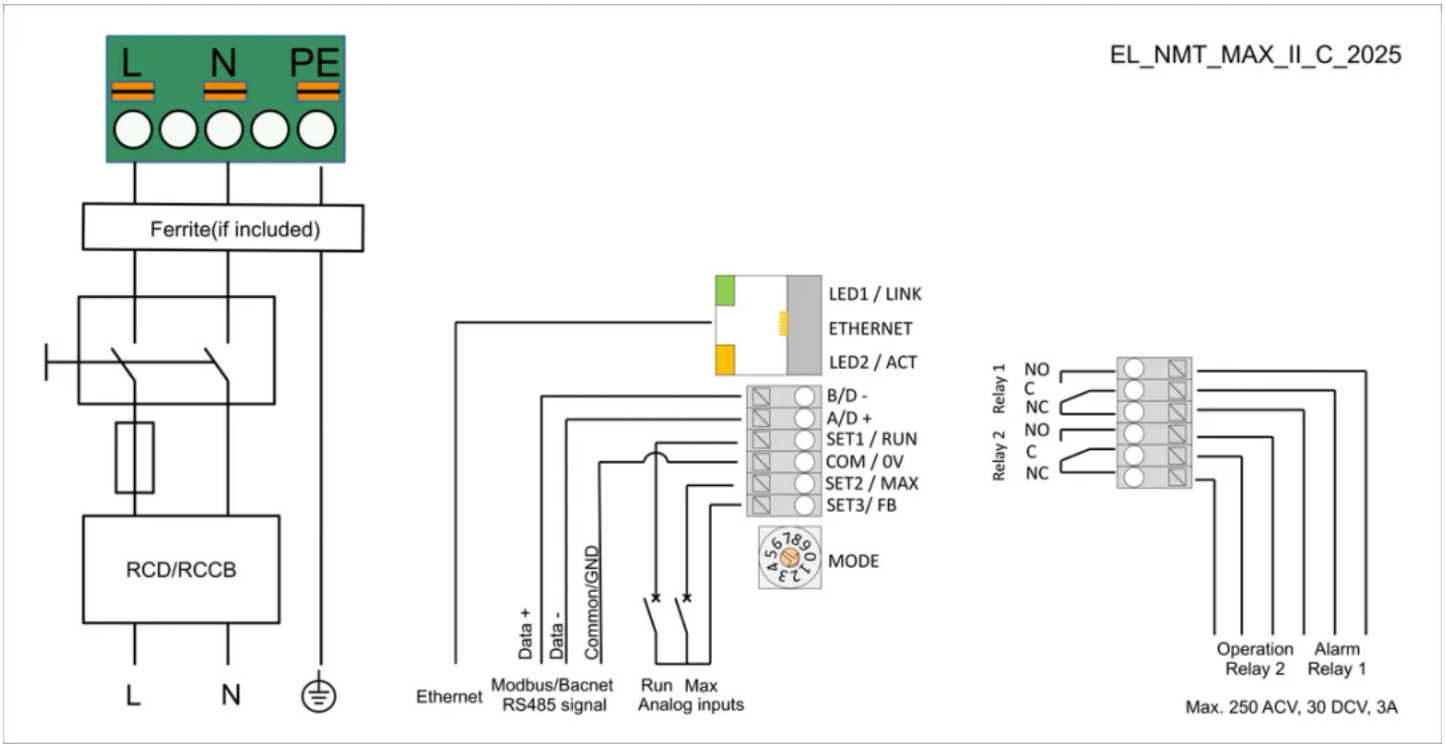

5. Данные для заказа

Наименование	Циркуляционный насос NMT SAN MAX II C 65/180 F340
Артикул	979528351
Производитель (марка)	IMP PUMPS
Серия	NMT MAX
Вид оборудования	Циркуляционные фланцевые насосы
Вес, кг	25,35
Гарантия, мес	24

6. Документация

3D и CAD-модели

- 3D-модель STEP NMT SAN MAX II C 65/180 F340
- Чертёж DXF NMT SAN MAX II C 65/180 F340
- BIM-модель Revit NMT MAX II

Документы прилагаются к товару — в карточке товара и в архиве документов для тендера.