Циркуляционный насос NMT PLUS 20/60-180 IMP PUMPS

Циркуляционные резьбовые (муфтовые) насосы · Артикул 979523852 · Серия NMT PLUS

1. Обзор

Базовый насос

Энергоэффективные насосы с электронным управлением для систем отопления, кондиционирования воздуха, охлаждения и коммунального водоснабжения. Циркуляционные насосы NMT (New Motor Technology) применяются для перекачки жидких сред в системах водяного отопления, кондиционирования воздуха и вентиляции. Они представлены в двух исполнениях: одинарные и сдвоенные насосные агрегаты с переменной частотой вращения, регулируемой с помощью электронного устройства. В насосе постоянно измеряются давление и расход, скорость насоса автоматически регулируется в соответствии с выбранным режимом работы насоса.

Основные данные

Максимальная мощность, Вт	36
Максимальный напор, м	5,76
Максимальная производительность, м3/ч	3,31
Максимальная производительность, л/мин	55,16667
Максимальная температура перекачиваемой жидкости, °C	-10...+110
Ответные соединения	Нет

2. Гидравлические характеристики

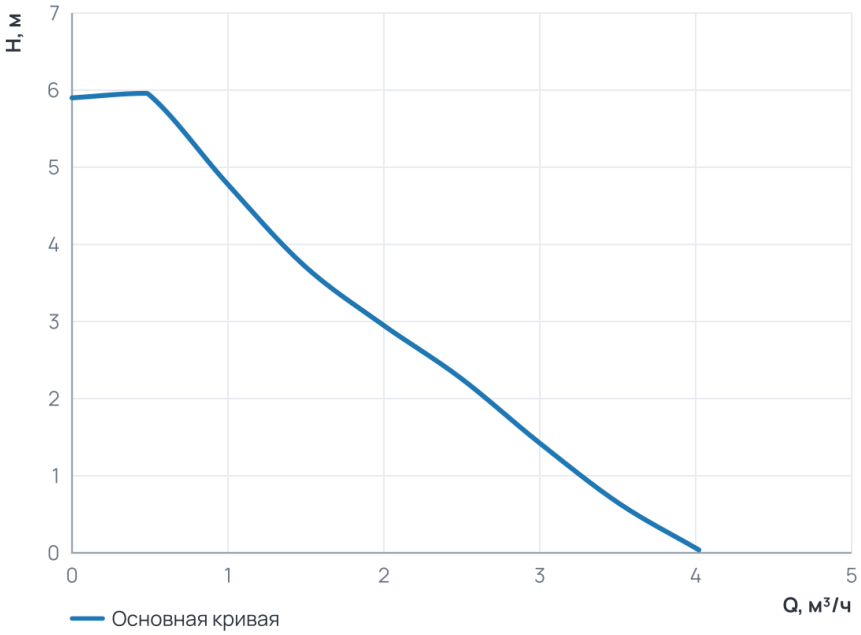

Рабочий диапазон

Подача Q	0 ... 4 м³/ч
Напор H	0 ... 6 м

3. Технические данные

Общие сведения

Тип	Насос	Серия	NMT PLUS
Сдвоенный	Нет	Назначение	Отопление и ГВС
Гарантия, мес	24	Уровень шума, дБ	≤43
Ответные соединения	Нет		

Гидравлические данные

Максимальный напор, м	5,76	Максимальное давление в системе, бар	10
Максимальная производительность, м3/ч	3,31	Максимальная производительность, л/мин	55,16667

Перекачиваемая среда

Температура окружающей среды, °C	0...+40	Максимальное содержание этиленгликоля, %	40
Максимальная температура перекачиваемой жидкости, °C	-10...+110		

Материалы

Материал вала	Керамика	Материал корпуса	Чугун
Материал подшипника	Керамика	Материал обмотки статора	Медь
Материал рабочего колеса	Пластик Noryl		

Монтаж и присоединение

Вес, кг	2,49	Присоединение	Муфтовое
Монтажная длина, мм	180	Присоединительный размер	G 1 ¼
Диаметр условного прохода, мм	20		

Электродвигатель

Частота, Гц	50	Степень защиты	IP44
Номинальный ток, А	0,32	Обороты макс., об/мин	4100
Параметры электросети	1~230 В, 50 Гц	Максимальная мощность, Вт	36
Максимальная мощность, кВт	0,036	Индекс энергоэффективности EEI	≤ 0,18
Частотное регулирование двигателя	Да		

4. Габаритные размеры

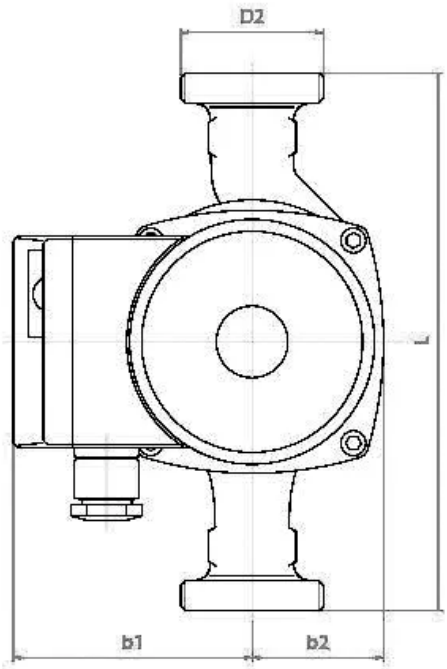

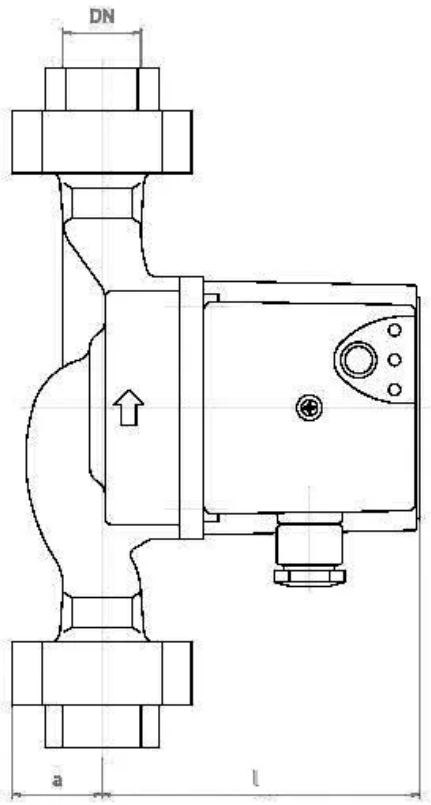

5. Данные для заказа

Наименование	Циркуляционный насос NMT PLUS 20/60-180 IMP PUMPS
Артикул	979523852
Производитель (марка)	IMP PUMPS
Серия	NMT PLUS
Вид оборудования	Циркуляционные резьбовые (муфтовые) насосы
Вес, кг	2,49
Гарантия, мес	24

6. Документация

Инструкции и паспорта

- Быстрые инструкции NMT PLUS
- Дополнительные инструкции для NMT PLUS (ER, PWM)
- Руководство по установке и эксплуатации NMT PLUS COMFORT

Разрешительные документы

- Сертификат ISO 9001:2015
- Декларация о соответствии RoHS и REACH
- Декларация о соответствии для NMT

Гарантия

- Гарантийное заявление

3D и CAD-модели

- 3D-модель STEP NMT PLUS 20/60-180
- Чертёж DXF NMT PLUS 20/60-180
- BIM-модель Revit NMT PLUS

Прочее

- Схема подключения NMT PLUS

Документы прилагаются к товару — в карточке товара и в архиве документов для тендера.