Циркуляционный насос NMT MINI 32/80-180 IMP PUMPS

Циркуляционные резьбовые (муфтовые) насосы · Артикул 979525376 · Серия NMT MINI

1. Обзор

NMT MINI 32/80-180 — электронно-регулируемый высокоэффективный циркуляционный насос (индекс энергоэффективности EEI≤0,18) для систем отопления, охлаждения и кондиционирования воздуха.
Насос оснащён синхронным двигателем с постоянными магнитами, а скорость вращения регулируется встроенным частотным преобразователем.
Управление насосом осуществляется с помощью одной кнопки на базовом дисплее, который отображает выбранную ступень мощности, режим работы, а также возможные сообщения о неисправностях.
Неисправности сигнализируются миганием светодиода уровня мощности. Кратковременное мигание указывает на соответствующую группу ошибок.

Основные данные

Максимальная мощность, Вт	50
Максимальный напор, м	8,2
Максимальная производительность, м3/ч	4,4
Максимальная производительность, л/мин	73,33333
Максимальная температура перекачиваемой жидкости, °C	-10...+110
Ответные соединения	Нет

2. Гидравлические характеристики

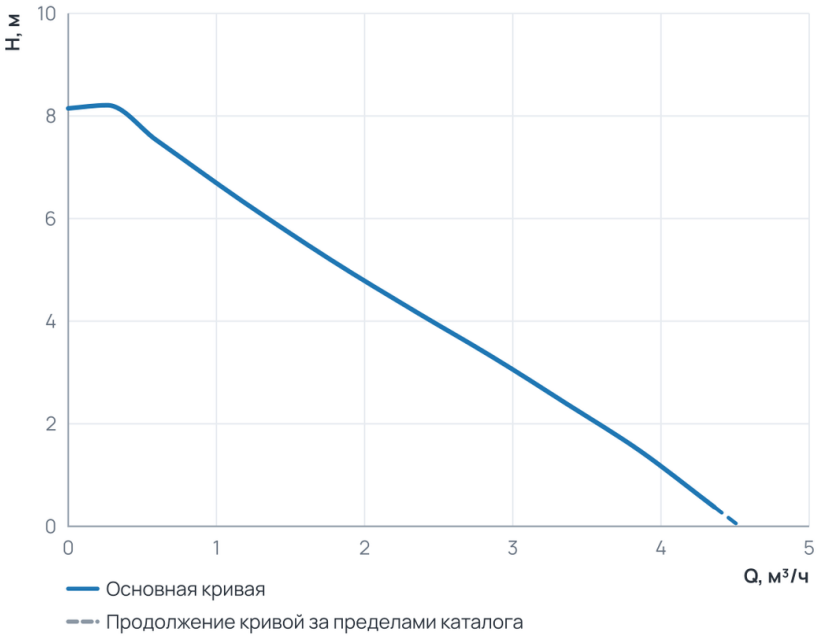

Рабочий диапазон

Подача Q	0 ... 4,4 м³/ч
Напор H	0,4 ... 8,2 м

Пунктир на диаграмме — продолжение кривой за пределами каталога производителя.

3. Технические данные

Общие сведения

Тип	Насос	Серия	NMT MINI
Группа	32-80	Сдвоенный	Нет
Назначение	Отопление и ГВС	Гарантия, мес	24
Уровень шума, дБ	≤43	Ответные соединения	Нет

Гидравлические данные

Максимальный напор, м	8,2	Максимальное давление в системе, бар	10
Максимальная производительность, м3/ч	4,4	Максимальная производительность, л/мин	73,33333

Перекачиваемая среда

Температура окружающей среды, °C	0...+40	Максимальное содержание этиленгликоля, %	40
Максимальная температура перекачиваемой жидкости, °C	-10...+110		

Материалы

Материал вала	AISI 420	Материал корпуса	Чугун
Материал подшипника	Графит	Материал обмотки статора	Медь
Материал рабочего колеса	Пластик Noryl	Материал вала (Циркуляционные резьбовые (муфтовые) насосы)	AISI 420
Материал подшипника (Циркуляционные резьбовые (муфтовые) насосы)	Графит		

Монтаж и присоединение

Вес, кг	1,93	Присоединение	Муфтовое
Монтажная длина, мм	180	Присоединительный размер	G 2
Диаметр условного прохода, мм	32	Частота (Гц) (Циркуляционные резьбовые (муфтовые) насосы)	50/60
Обороты макс., об/мин (Циркуляционные резьбовые (муфтовые) насосы)	5 600	Индекс энергоэффективности EEI (Циркуляционные резьбовые (муфтовые) насосы)	≤ 0,18

Электродвигатель

Частота (Гц)	50/60	Степень защиты	IP44
Номинальный ток, A	0,5	Обороты макс., об/мин	5 600
Параметры электросети	1~230 В, 50/60 Гц	Максимальная мощность, Вт	50
Максимальная мощность, кВт	0,05	Индекс энергоэффективности EEI	≤ 0,18
Частотное регулирование двигателя	Да		

4. Габаритные размеры

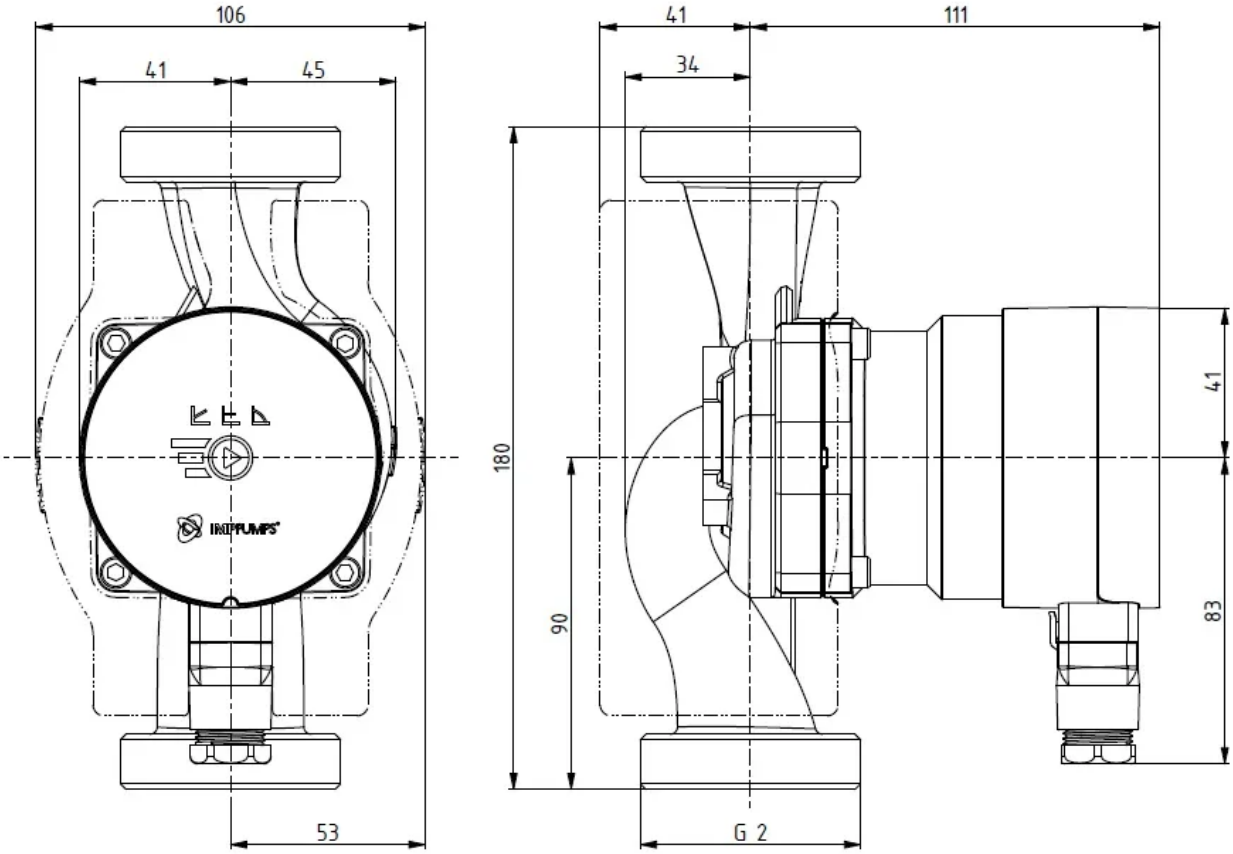

NMT Mini

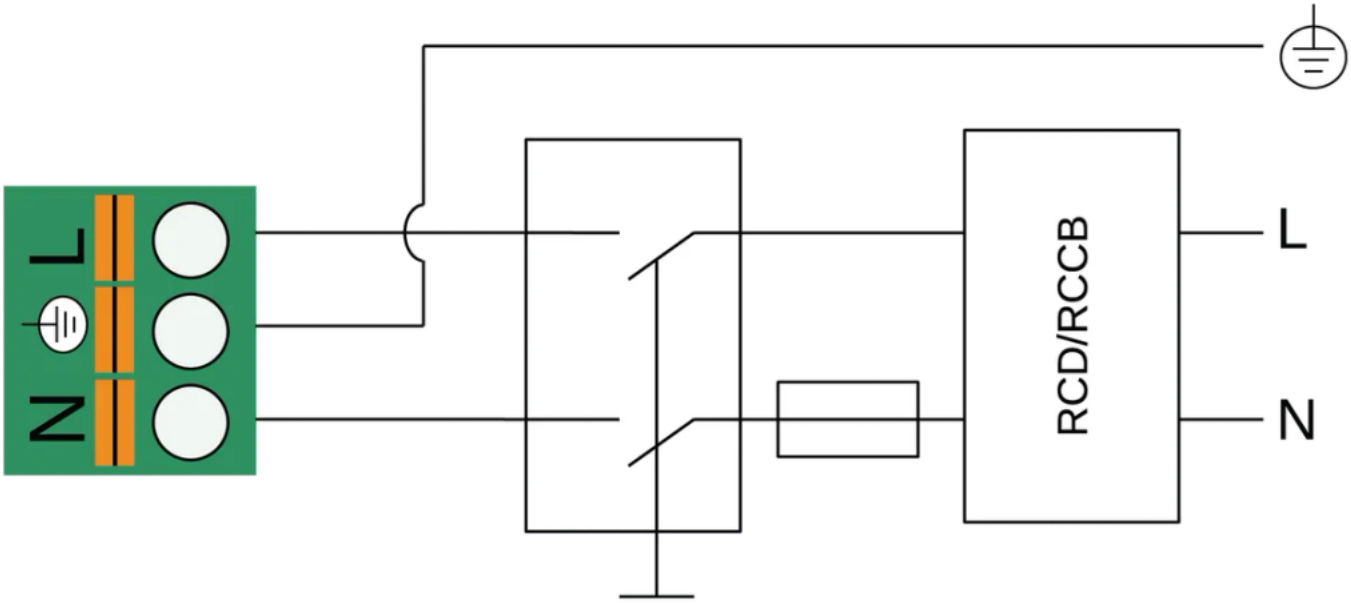

5. Данные для заказа

Наименование	Циркуляционный насос NMT MINI 32/80-180 IMP PUMPS
Артикул	979525376
Производитель (марка)	IMP PUMPS
Серия	NMT MINI
Вид оборудования	Циркуляционные резьбовые (муфтовые) насосы
Вес, кг	1,93
Гарантия, мес	24

6. Документация

Инструкции и паспорта

- Дополнительные инструкции для NMT MINI (PLUS, PWM, ER, PRO WIFI, WIFI)
- Быстрые инструкции NMT MINI
- Руководство по установке и эксплуатации NMT MINI

Разрешительные документы

- Сертификат ISO 9001:2015
- Декларация о соответствии RoHS и REACH
- Декларация о соответствии NMT MINI

Гарантия

- Гарантийное заявление

3D и CAD-модели

- 3D-модель STEP NMT MINI 32/80-180
- Чертёж DXF NMT MINI 32/80-180
- BIM-модель Revit NMT MINI

Прочее

- Габаритный чертёж NMT MINI 32/80-180

Документы прилагаются к товару — в карточке товара и в архиве документов для тендера.