Циркуляционный насос NMT MINI 25/30-180 IMP PUMPS

Циркуляционные резьбовые (муфтовые) насосы · Артикул 979525369 · Серия NMT MINI

1. Обзор

NMT MINI 25/30-180 — электронно-регулируемый высокоэффективный циркуляционный насос (индекс энергоэффективности EEI≤0,12) для систем отопления, охлаждения и кондиционирования воздуха.
Насос оснащён синхронным двигателем с постоянными магнитами, а скорость вращения регулируется встроенным частотным преобразователем.
Управление насосом осуществляется с помощью одной кнопки на базовом дисплее, который отображает выбранную ступень мощности, режим работы, а также возможные сообщения о неисправностях.
Неисправности сигнализируются миганием светодиода уровня мощности. Кратковременное мигание указывает на соответствующую группу ошибок.

Основные данные

Максимальная мощность, Вт	12
Максимальный напор, м	3,1
Максимальная производительность, м3/ч	2,5
Максимальная производительность, л/мин	41,66667
Максимальная температура перекачиваемой жидкости, °C	-10...+110
Ответные соединения	Нет

2. Гидравлические характеристики

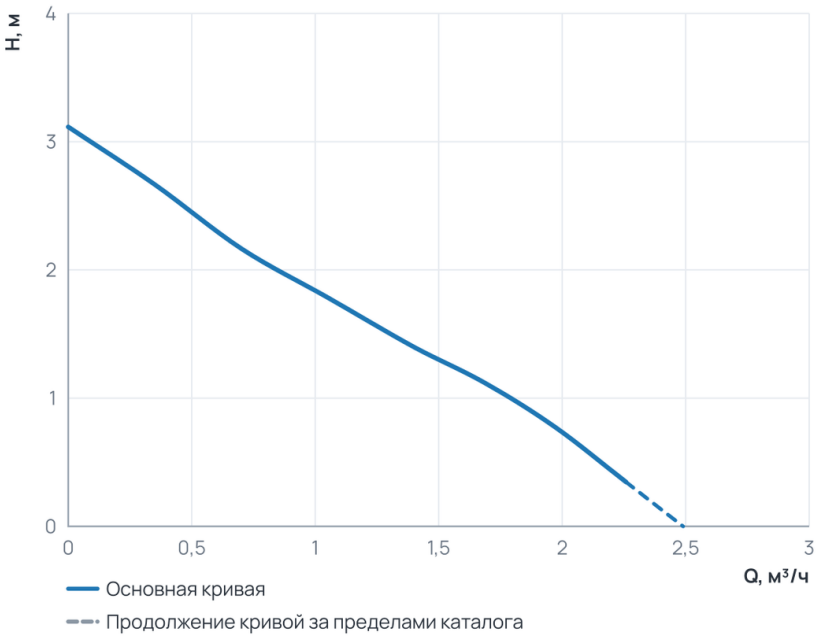

Рабочий диапазон

Подача Q	0 ... 2,3 м³/ч
Напор H	0,4 ... 3,1 м

Пунктир на диаграмме — продолжение кривой за пределами каталога производителя.

3. Технические данные

Общие сведения

Тип	Насос	Серия	NMT MINI
Группа	25-30	Сдвоенный	Нет
Назначение	Отопление и ГВС	Гарантия, мес	24
Уровень шума, дБ	≤43	Ответные соединения	Нет

Гидравлические данные

Максимальный напор, м	3,1	Максимальное давление в системе, бар	10
Максимальная производительность, м3/ч	2,5	Максимальная производительность, л/мин	41,66667

Перекачиваемая среда

Температура окружающей среды, °C	0...+40	Максимальное содержание этиленгликоля, %	40
Максимальная температура перекачиваемой жидкости, °C	-10...+110		

Материалы

Материал вала	AISI 420	Материал корпуса	Чугун
Материал подшипника	Графит	Материал обмотки статора	Медь
Материал рабочего колеса	Пластик Noryl		

Монтаж и присоединение

Вес, кг	1,73	Присоединение	Муфтовое
Монтажная длина, мм	180	Присоединительный размер	G 1 ½
Диаметр условного прохода, мм	25		

Электродвигатель

Частота, Гц	50/60	Степень защиты	IP44
Номинальный ток, А	0,12	Обороты макс., об/мин	3500
Параметры электросети	1~230 В, 50/60 Гц	Максимальная мощность, Вт	12
Максимальная мощность, кВт	0,012	Индекс энергоэффективности EEI	≤ 0,12
Частотное регулирование двигателя	Да		

4. Габаритные размеры

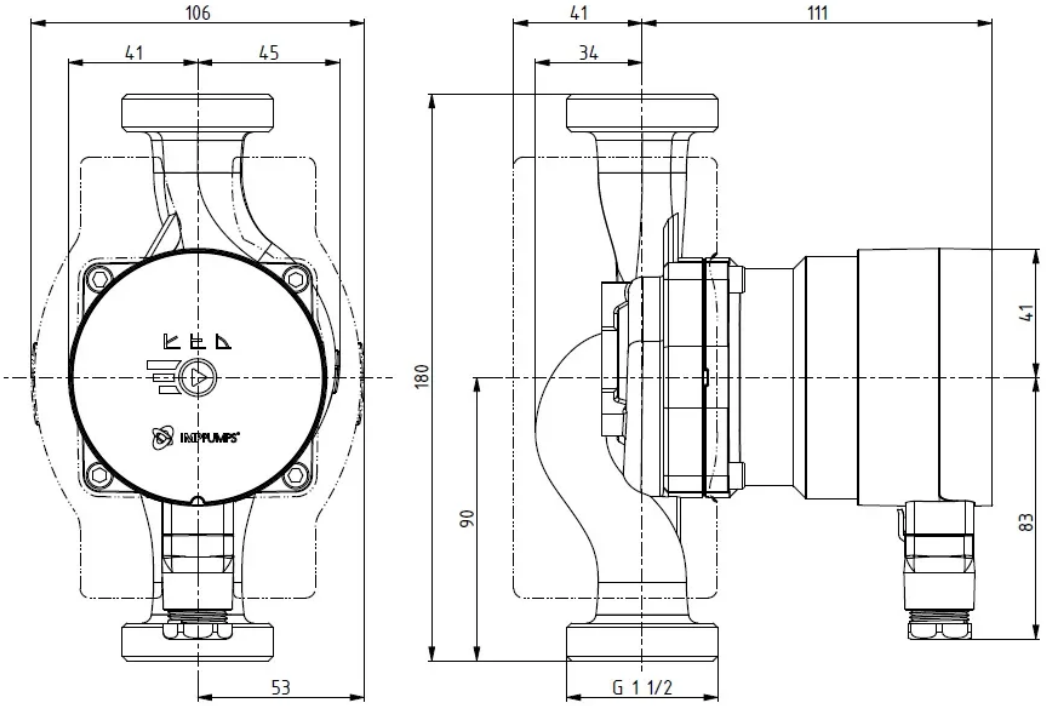

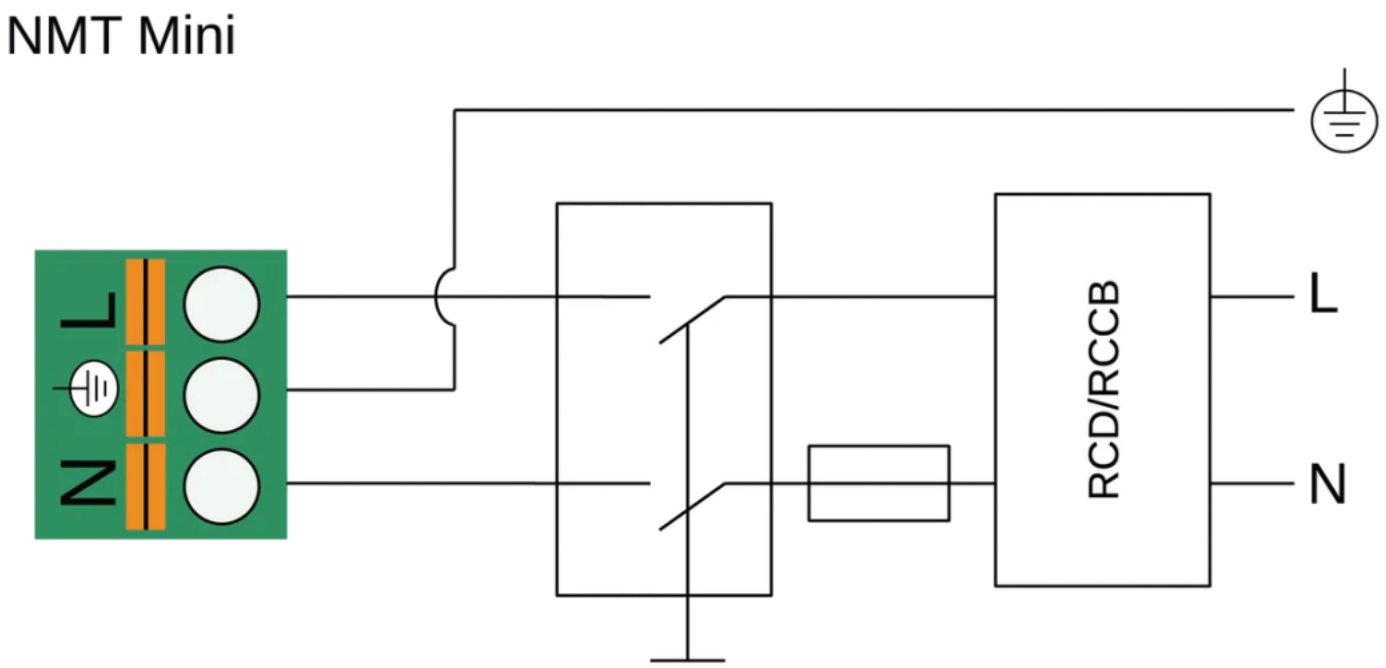

5. Данные для заказа

Наименование	Циркуляционный насос NMT MINI 25/30-180 IMP PUMPS
Артикул	979525369
Производитель (марка)	IMP PUMPS
Серия	NMT MINI
Вид оборудования	Циркуляционные резьбовые (муфтовые) насосы
Вес, кг	1,73
Гарантия, мес	24

6. Документация

Инструкции и паспорта

- Дополнительные инструкции для NMT MINI (PLUS, PWM, ER, PRO WIFI, WIFI)
- Быстрые инструкции NMT MINI
- Руководство по установке и эксплуатации NMT MINI

Разрешительные документы

- Сертификат ISO 9001:2015
- Декларация о соответствии RoHS и REACH
- Декларация о соответствии NMT MINI

Гарантия

- Гарантийное заявление

3D и CAD-модели

- 3D-модель STEP NMT MINI 25/30-180
- Чертёж DXF NMT MINI 25/30-180
- BIM-модель Revit NMT MINI

Прочее

- Габаритный чертёж NMT MINI 25/30-180

Документы прилагаются к товару — в карточке товара и в архиве документов для тендера.