# IMP PUMPS Циркуляционный насос NMT MAX II S 100/120 F450 PN6

Циркуляционные фланцевые насосы · Артикул 979528228 · Серия NMT MAX

## 1. Обзор

NMT MAX II S 100/120 F450 PN6 — высокоэффективный циркуляционный насос (индекс энергоэффективности EEI≤0,20:
, предназначенный для систем отопления и вентиляции.
Насос оснащён двигателем с постоянными магнитами, а скорость его работы регулируется встроенным частотным преобразователем.
Насос серийно комплектуется S-модулем, который обеспечивает следующие функции:
дистанционное включение и выключение насоса;
передачу информации о состоянии насоса.
Управление насосом осуществляется с помощью трёх кнопок на графическом дисплее, который отображает:
режим работы;

### Основные данные

| | |
|---|---|
| Присоединительный размер | DN100 PN6 |
| Максимальная мощность, Вт | 1550 |
| Максимальный напор, м | 12,6 |
| Максимальная производительность, м3/ч | 72,2 |
| Максимальная производительность, л/мин | 1203 |
| Гарантия, мес | 24 |

## 2. Гидравлические характеристики

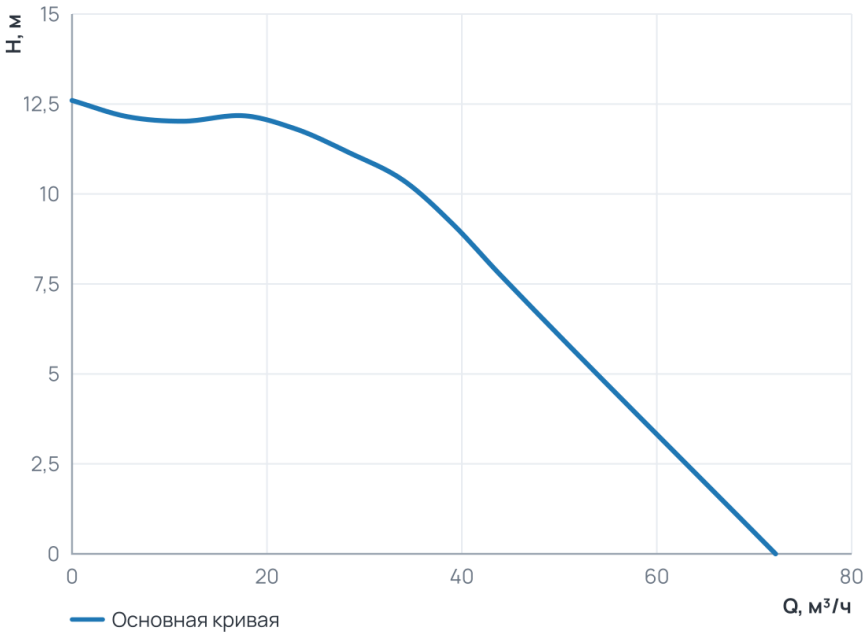


### Рабочий диапазон

| | |
|---|---|
| Подача Q | 0 … 72,2 м³/ч |
| Напор H | 0 … 12,6 м |

## 3. Технические данные

### Общие сведения

| | | | |
|---|---|---|---|
| Тип | Насос | Серия | NMT MAX |
| Сдвоенный | Нет | Назначение | Отопление и ГВС |
| Гарантия, мес | 24 | Уровень шума, дБ | ≤43 |
| Ответные соединения | нет | | |

### Гидравлические данные

| | | | |
|---|---|---|---|
| Максимальный напор, м | 12,6 | Максимальное давление в системе, бар | 10 |
| Максимальная производительность, м3/ч | 72,2 | Максимальная производительность, л/мин | 1203 |

### Перекачиваемая среда

| | | | |
|---|---|---|---|
| Температура окружающей среды, °C | 0...+40 | Максимальное содержание этиленгликоля, % | 40 |
| Максимальная температура перекачиваемой жидкости, °C | -10...+110 | | |

### Материалы

| | | | |
|---|---|---|---|
| Материал вала | AISI 420 | Материал корпуса | Чугун |
| Материал подшипника | Графит | Материал обмотки статора | Медь |
| Материал рабочего колеса | Пластик PES GF 30 | | |

### Монтаж и присоединение

| | | | |
|---|---|---|---|
| Вес, кг | 33,75 | Присоединение | Фланцевое |
| Монтажная длина, мм | 450 | Присоединительный размер | DN100 PN6 |
| Диаметр условного прохода, мм | 100 | | |

### Электродвигатель

| | | | |
|---|---|---|---|
| Частота, Гц | 50/60 | Степень защиты | IP44 |
| Номинальный ток, А | 6,6 | Обороты макс., об/мин | 3600 |
| Параметры электросети | 1~230 В, 50/60 Гц | Максимальная мощность, Вт | 1550 |
| Индекс энергоэффективности EEI | ≤ 0,20 | Частотное регулирование двигателя | Да |

## 4. Габаритные размеры

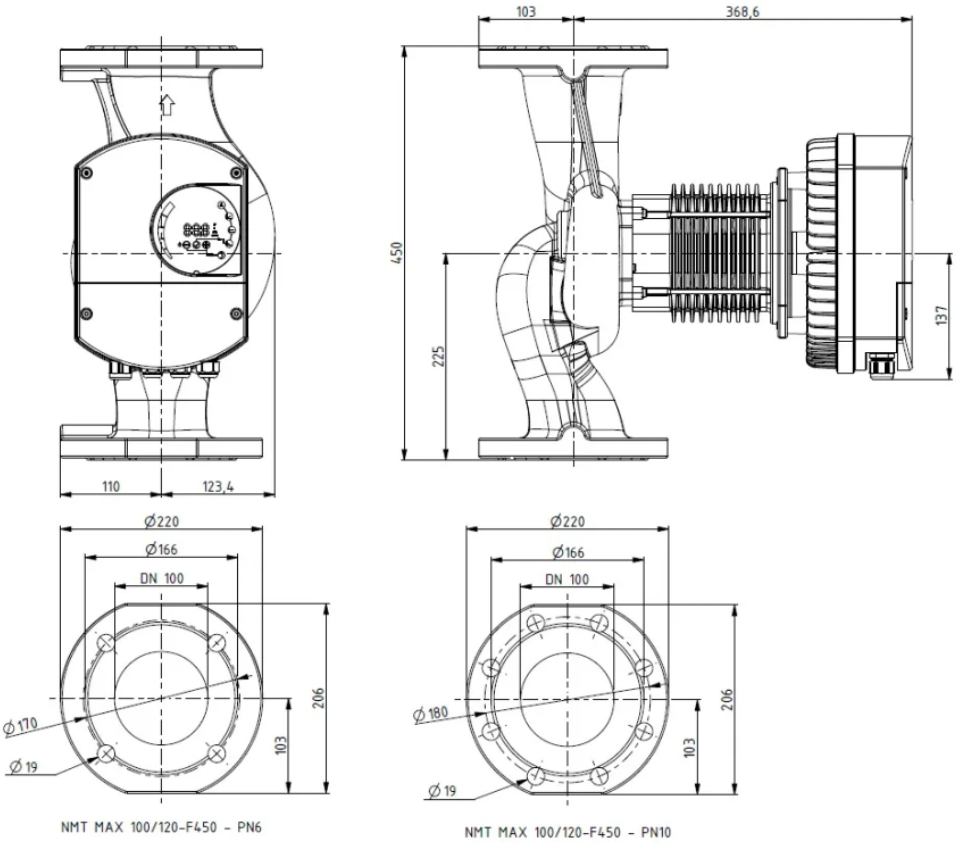

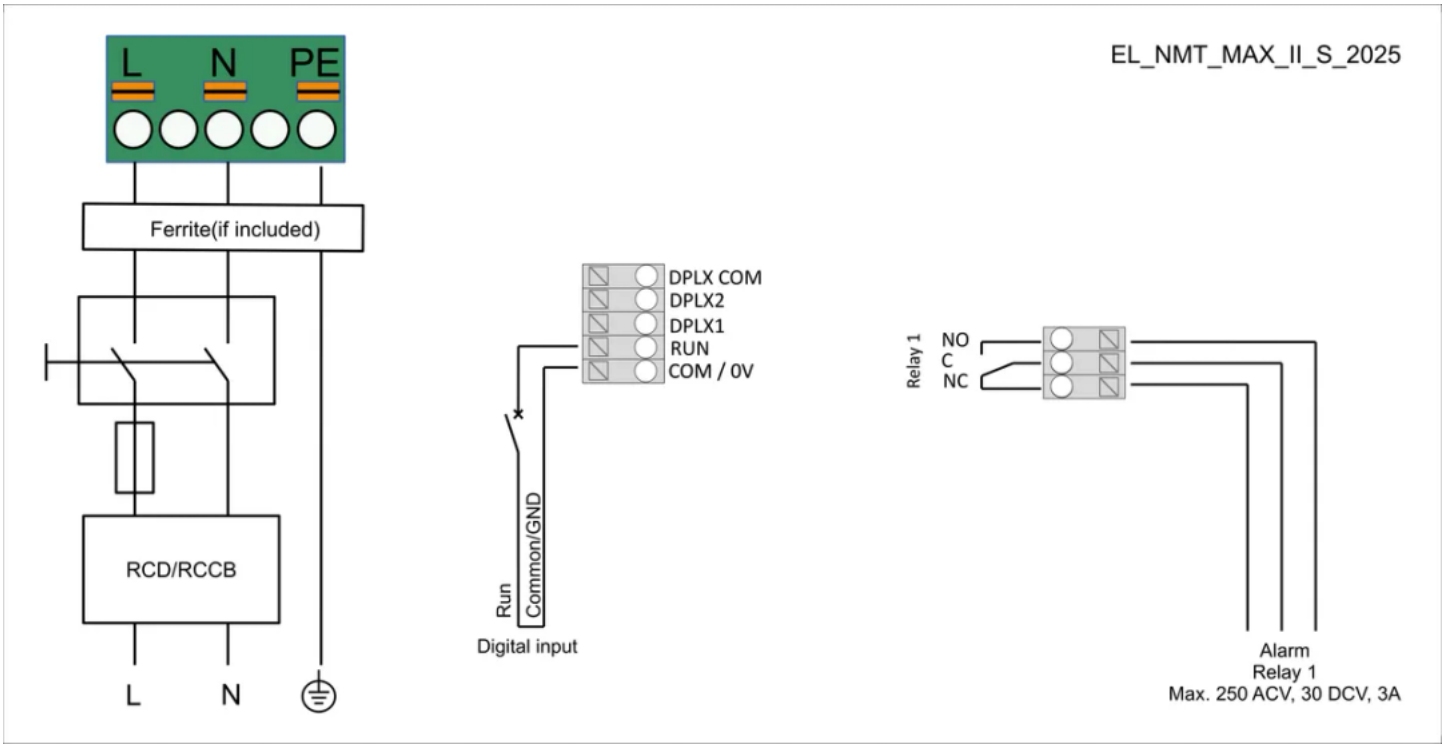


## 5. Данные для заказа

| | |
|---|---|
| Наименование | Циркуляционный насос NMT MAX II S 100/120 F450 PN6 |
| Артикул | 979528228 |
| Производитель (марка) | IMP PUMPS |
| Серия | NMT MAX |
| Вид оборудования | Циркуляционные фланцевые насосы |
| Вес, кг | 33,75 |
| Гарантия, мес | 24 |

## 6. Документация

### Инструкции и паспорта

- Руководство по установке и эксплуатации NMT MAX II
- Дополнительные инструкции для NMT MAX II, NMT SMART II (модуль C)

### Разрешительные документы

- Сертификат ISO 9001:2015
- Декларация о соответствии RoHS и REACH

### Гарантия

- Гарантийное заявление

### 3D и CAD-модели

- 3D-модель STEP NMT MAX II S 100/120 F450 PN6
- Чертёж DXF NMT MAX II S 100/120 F450 PN6
- BIM-модель Revit NMT MAX II

### Прочее

- Габаритный чертёж NMT MAX II S 100/120 F450 PN6

Документы прилагаются к товару — в карточке товара и в архиве документов для тендера.