IMP PUMPS Циркуляционный насос NMT MAX II C 100/120 F450 PN 10

Циркуляционные фланцевые насосы · Артикул 979528253 · Серия NMT MAX

1. Обзор

NMT MAX II C 100/120 F450 PN10 — высокоэффективный циркуляционный насос (индекс энергоэффективности EEI≤0,20
), предназначенный для систем отопления и вентиляции.
Насос оснащён двигателем с постоянными магнитами, а скорость его работы регулируется встроенным частотным преобразователем.
Насос серийно комплектуется С-модулем, который обеспечивает следующие функции:
дистанционное включение и выключение насоса;
передачу информации о состоянии насоса;
управление по сигналу 0–10 В;

Основные данные

Присоединительный размер	DN100 PN10
Максимальная мощность, Вт	1550
Максимальный напор, м	12,6
Максимальная производительность, м3/ч	72,2
Максимальная производительность, л/мин	1203
Гарантия, мес	24

2. Гидравлические характеристики

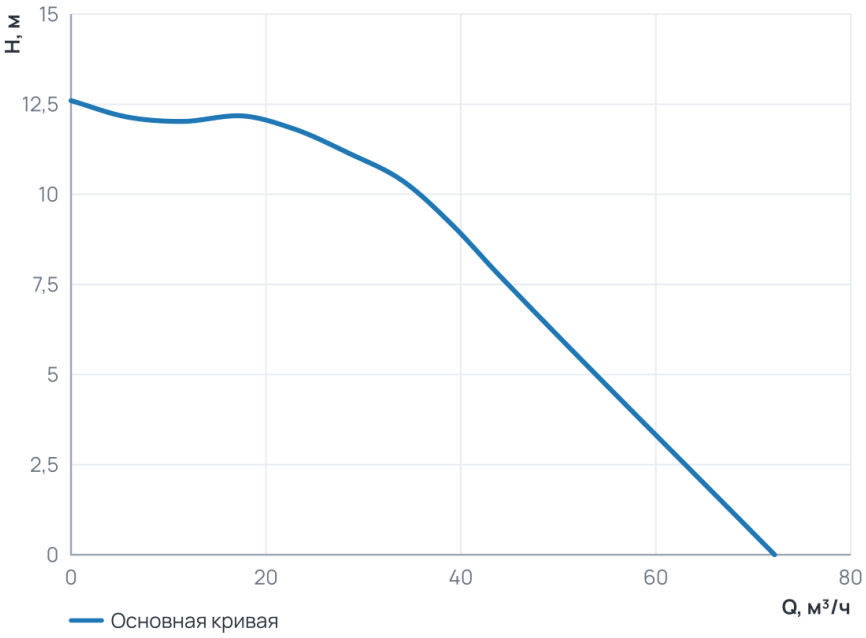

Рабочий диапазон

Подача Q	0 … 72,2 м³/ч
Напор H	0 … 12,6 м

3. Технические данные

Общие сведения

Тип	Насос	Серия	NMT MAX
Сдвоенный	Нет	Назначение	Отопление и ГВС
Гарантия, мес	24	Уровень шума, дБ	≤43
Ответные соединения	нет		

Гидравлические данные

Максимальный напор, м	12,6	Максимальное давление в системе, бар	10
Максимальная производительность, м3/ч	72,2	Максимальная производительность, л/мин	1203

Перекачиваемая среда

Температура окружающей среды, °C	0...+40	Максимальное содержание этиленгликоля, %	40
Максимальная температура перекачиваемой жидкости, °C	-10...+110		

Материалы

Материал вала	AISI 420	Материал корпуса	Чугун
Материал подшипника	Графит	Материал обмотки статора	Медь
Материал рабочего колеса	Пластик PES GF 30	Материал вала (Циркуляционные фланцевые насосы)	AISI 420
Материал подшипника (Циркуляционные фланцевые насосы)	Графит		

Монтаж и присоединение

Вес, кг	33,75	Присоединение	Фланцевое
Монтажная длина, мм	450	Присоединительный размер	DN100 PN10
Диаметр условного прохода, мм	100	Частота (Гц) (Циркуляционные фланцевые насосы)	50/60
Обороты макс., об/мин (Циркуляционные фланцевые насосы)	3600	Индекс энергоэффективности EEI (Циркуляционные фланцевые насосы)	≤ 0,20

Электродвигатель

Частота (Гц)	50/60	Степень защиты	IP44
Номинальный ток, A	6,6	Обороты макс., об/мин	3600
Параметры электросети	1~230 В, 50/60 Гц	Максимальная мощность, Вт	1550
Индекс энергоэффективности EEI	≤ 0,20	Частотное регулирование двигателя	Да

4. Габаритные размеры

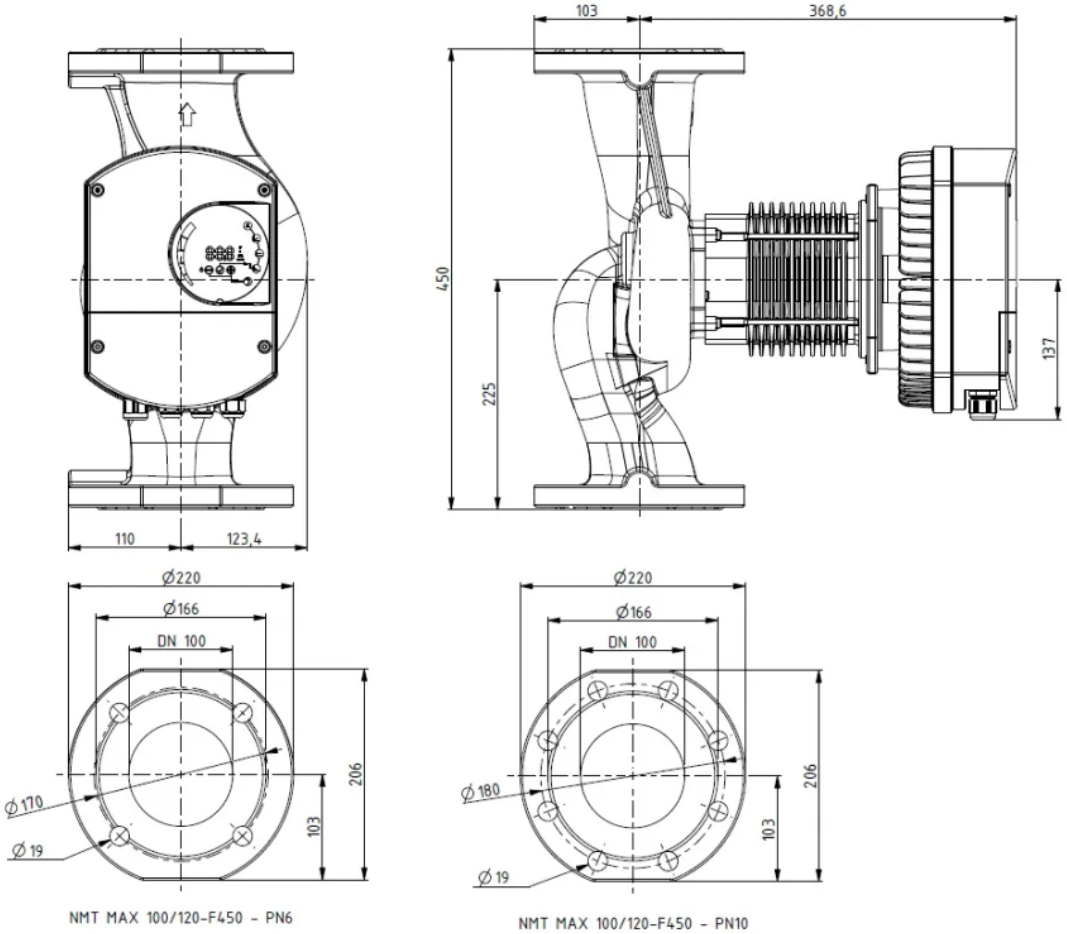

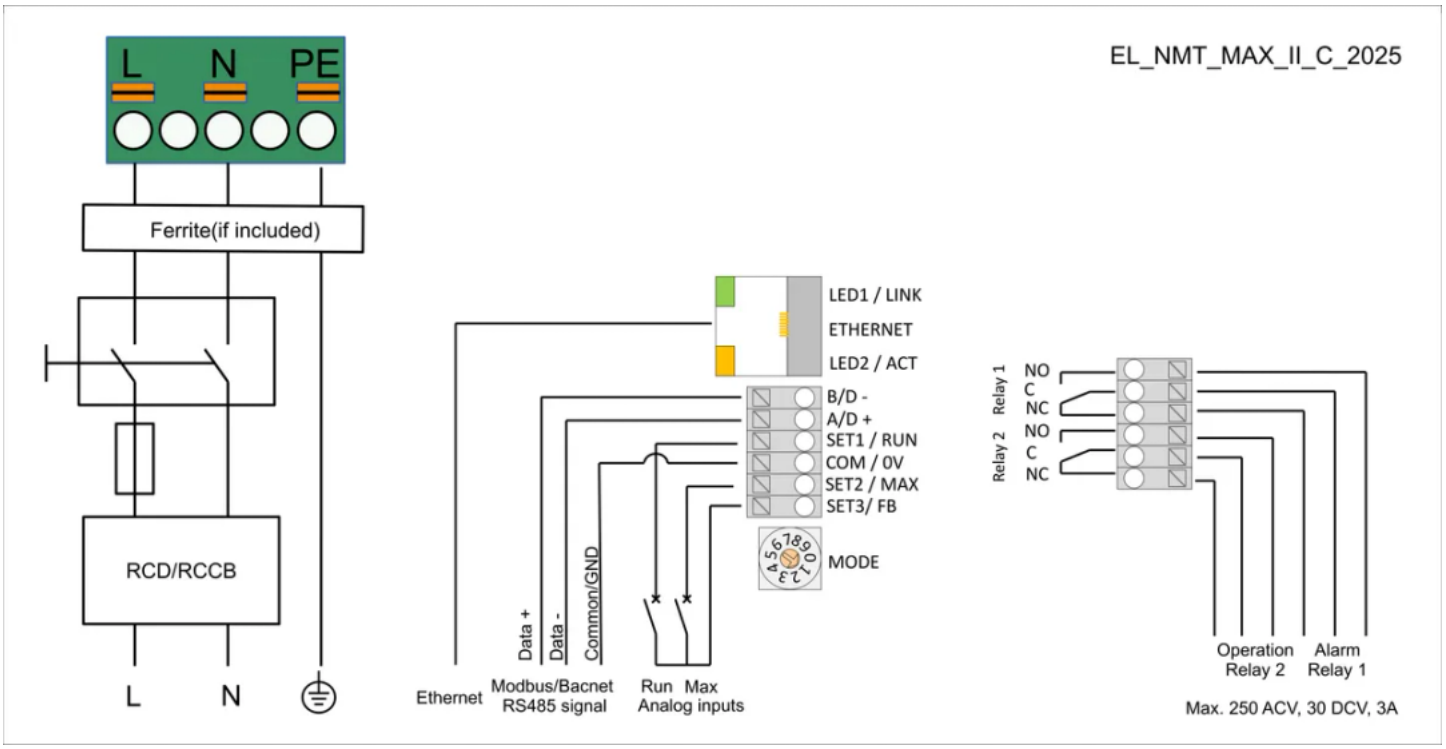

5. Данные для заказа

Наименование	Циркуляционный насос NMT MAX II C 100/120 F450 PN 10
Артикул	979528253
Производитель (марка)	IMP PUMPS
Серия	NMT MAX
Вид оборудования	Циркуляционные фланцевые насосы
Вес, кг	33,75
Гарантия, мес	24

6. Документация

Инструкции и паспорта

- Руководство по установке и эксплуатации NMT MAX II
- Дополнительные инструкции для NMT MAX II, NMT SMART II (модуль C)

Разрешительные документы

- Сертификат ISO 9001:2015
- Декларация о соответствии RoHS и REACH

Гарантия

- Гарантийное заявление

3D и CAD-модели

- 3D-модель STEP NMT MAX II C 100/120 F450 PN10
- Чертёж DXF NMT MAX II C 100/120 F450 PN10
- BIM-модель Revit NMT MAX II

Прочее

- Габаритный чертёж NMT MAX II C 100/120 F450 PN10

Документы прилагаются к товару — в карточке товара и в архиве документов для тендера.