IMP PUMPS Циркуляционный насос NMT MAX II 80/180 F360 PN10

Циркуляционные фланцевые насосы · Артикул 979528215 · Серия NMT MAX

1. Обзор

NMT MAX II 80/180 F360 PN10 — это высокоэффективный циркуляционный насос (индекс энергоэффективности EEI≤0,20), предназначенный для систем отопления, вентиляции и кондиционирования воздуха.
Насос оснащён двигателем с постоянными магнитами, а скорость его работы регулируется встроенным частотным преобразователем.
Коммуникационные возможности насоса могут быть расширены путём установки S-модуля.
Управление насосом осуществляется с помощью трёх кнопок на графическом дисплее, который отображает:
режим работы;

Основные данные

Присоединительный размер	DN80 PN10
Максимальная мощность, Вт	1550
Максимальный напор, м	18,7
Максимальная производительность, м3/ч	72,7
Максимальная производительность, л/мин	1211,667
Гарантия, мес	24

2. Гидравлические характеристики

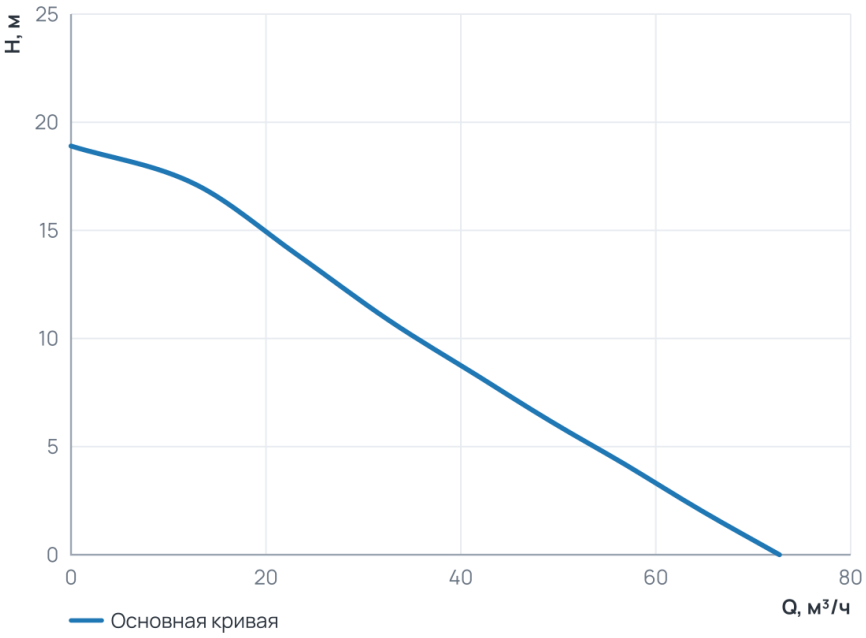

Рабочий диапазон

Подача Q	0 … 72,7 м³/ч
Напор H	0 … 18,9 м

3. Технические данные

Общие сведения

Тип	Насос	Серия	NMT MAX
Сдвоенный	Нет	Назначение	Отопление и ГВС
Гарантия, мес	24	Уровень шума, дБ	≤43
Ответные соединения	Нет		

Гидравлические данные

Максимальный напор, м	18,7	Максимальное давление в системе, бар	10
Максимальная производительность, м3/ч	72,7	Максимальная производительность, л/мин	1211,667

Перекачиваемая среда

Температура окружающей среды, °C	0...+40	Максимальное содержание этиленгликоля, %	40
Максимальная температура перекачиваемой жидкости, °C	-10...+110		

Материалы

Материал вала	AISI 420	Материал корпуса	Чугун
Материал подшипника	Графит	Материал обмотки статора	Медь
Материал рабочего колеса	Пластик ПЭС PES GF 30		

Монтаж и присоединение

Вес, кг	30	Присоединение	Фланцевое
Монтажная длина, мм	360	Присоединительный размер	DN80 PN10
Диаметр условного прохода, мм	80		

Электродвигатель

Частота, Гц	50/60	Степень защиты	IP44
Номинальный ток, А	6,6	Обороты макс., об/мин	4400
Параметры электросети	1~230 В, 50/60 Гц	Максимальная мощность, Вт	1550
Индекс энергоэффективности EEI	≤ 0,20	Частотное регулирование двигателя	Да

4. Габаритные размеры

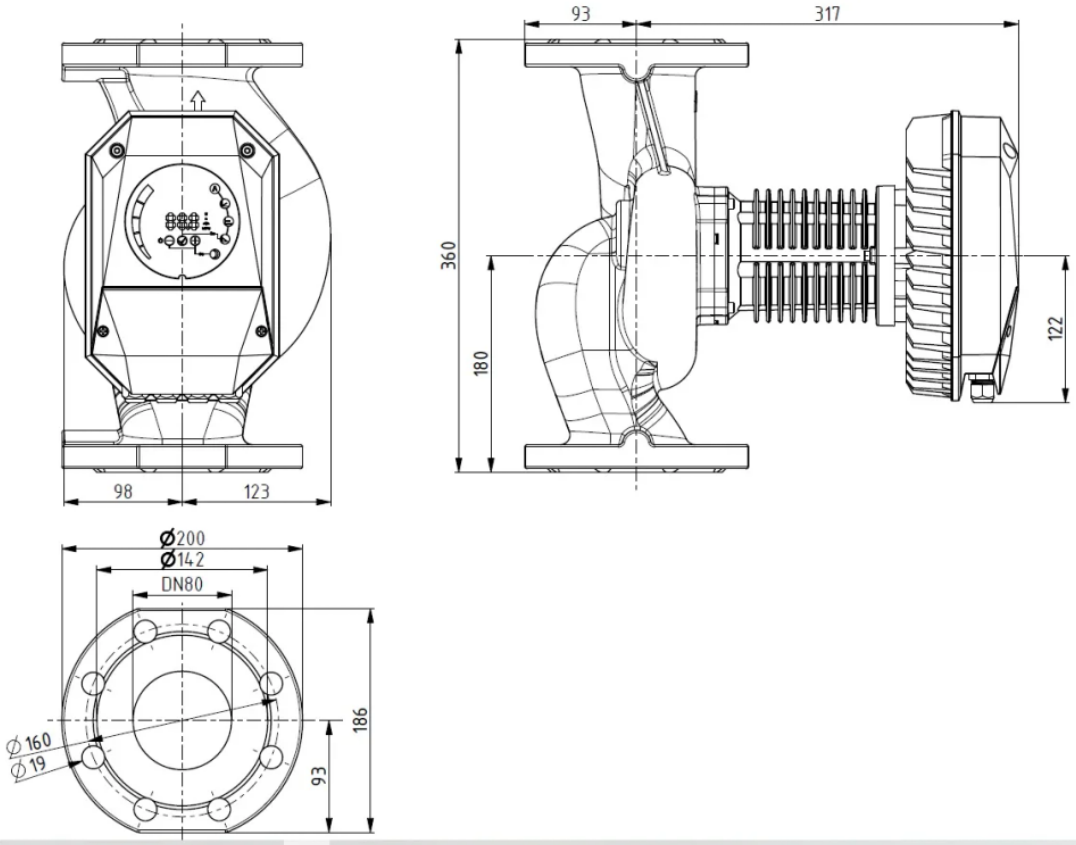

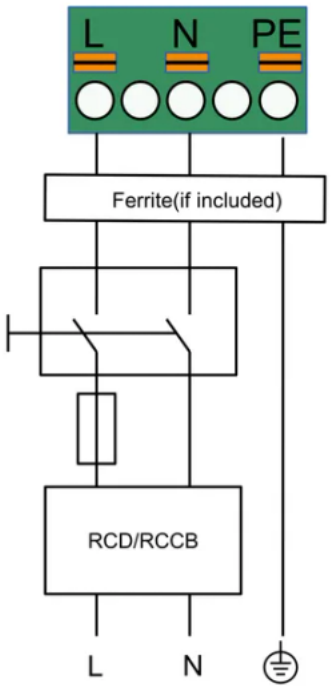

EL_NMT_MAX_II_2025

5. Данные для заказа

Наименование	Циркуляционный насос NMT MAX II 80/180 F360 PN10
Артикул	979528215
Производитель (марка)	IMP PUMPS
Серия	NMT MAX
Вид оборудования	Циркуляционные фланцевые насосы
Вес, кг	30
Гарантия, мес	24

6. Документация

Инструкции и паспорта

- Руководство по установке и эксплуатации NMT MAX II
- Дополнительные инструкции для NMT MAX II, NMT SMART II (модуль C)

Разрешительные документы

- Сертификат ISO 9001:2015
- Декларация о соответствии RoHS и REACH

Гарантия

- Гарантийное заявление

3D и CAD-модели

- 3D-модель STEP NMT MAX II 80/180 F360 PN10
- Чертёж DXF NMT MAX II 80/180 F360 PN10
- BIM-модель Revit NMT MAX II

Прочее

- Габаритный чертёж NMT MAX II 80/180 F360 PN10

Документы прилагаются к товару — в карточке товара и в архиве документов для тендера.