Циркуляционный насос GHNMDbasic II 50-120 F IMP PUMPS

Циркуляционные фланцевые насосы · Артикул 979524605 · Серия GHN

1. Обзор

Фланцевый сдвоенный однофазный 3-х скоростной насос
Фланцевые сдвоенные циркуляционные насосы с тремя скоростями, 230V. Подходят для стран за пределами ЕС. Циркуляционные насосы серии GHNbasic II применяются для перекачивания жидких сред в системах водяного отопления, кондиционирования воздуха и вентиляции. Насосы представлены в двух исполнениях: одинарные и сдвоенные насосные агрегаты, скорость вращения которых регулируется при помощи переключателя.

› – ›

Основные данные

Присоединительный размер	DN50 PN6/10
Максимальная мощность, Вт	830
Максимальный напор, м	11,68
Максимальная производительность, м3/ч	30,31
Максимальная производительность, л/мин	491,66667
Гарантия, мес	24

2. Гидравлические характеристики

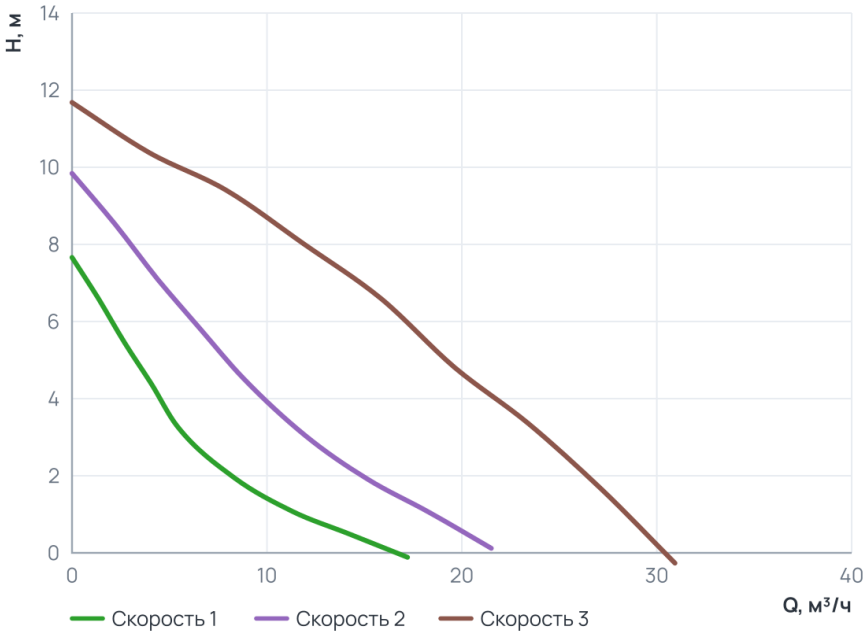

Рабочий диапазон

Скорость 1	
Подача Q	0 … 17,2 м³/ч
Напор H	0 … 7,7 м
Скорость 2	
Подача Q	0 … 21,5 м³/ч
Напор H	0,1 … 9,8 м
Скорость 3	
Подача Q	0 … 30,9 м³/ч
Напор H	0 … 11,7 м

3. Технические данные

Общие сведения

Тип	Насос	Серия	GHN
Сдвоенный	Да	Назначение	Отопление и ГВС
Гарантия, мес	24	Уровень шума, дБ	≤43
Ответные соединения	Нет		

Гидравлические данные

Максимальный напор, м	11,68	Максимальное давление в системе, бар	10

Гидравлические данные (продолжение)

Максимальная производительность, м3/ч	30,31	Максимальная производительность, л/мин	491,66667

Перекачиваемая среда

Температура окружающей среды, °C	0...+40	Максимальное содержание этиленгликоля, %	40
Максимальная температура перекачиваемой жидкости, °C	-10...+120		

Материалы

Материал вала	AISI 431	Материал корпуса	Чугун
Материал подшипника	Graphite	Материал обмотки статора	Медь
Материал рабочего колеса	Пластик Noryl	Материал вала (Сдвоенные насосы)	AISI 431
Материал подшипника (Сдвоенные насосы)	Graphite	Материал вала (Циркуляционные фланцевые насосы)	AISI 431
Материал подшипника (Циркуляционные фланцевые насосы)	Graphite		

Монтаж и присоединение

Вес, кг	42	Присоединение	Фланцевое
Монтажная длина, мм	280	Присоединительный размер	DN50 PN6/10
Диаметр условного прохода, мм	50	Частота (Гц) (Циркуляционные фланцевые насосы)	50
Обороты макс., об/мин (Циркуляционные фланцевые насосы)	2880		

Электродвигатель

Частота (Гц)	50	Степень защиты	IP44
Номинальный ток, A	3,7	Обороты макс., об/мин	2880
Количество скоростей	3	Параметры электросети	1~ 230 В, 50 Гц
Максимальная мощность, Вт	830	Частота (Гц) (Сдвоенные насосы)	50
Частотное регулирование двигателя	Нет	Обороты макс., об/мин (Сдвоенные насосы)	2880

4. Габаритные размеры

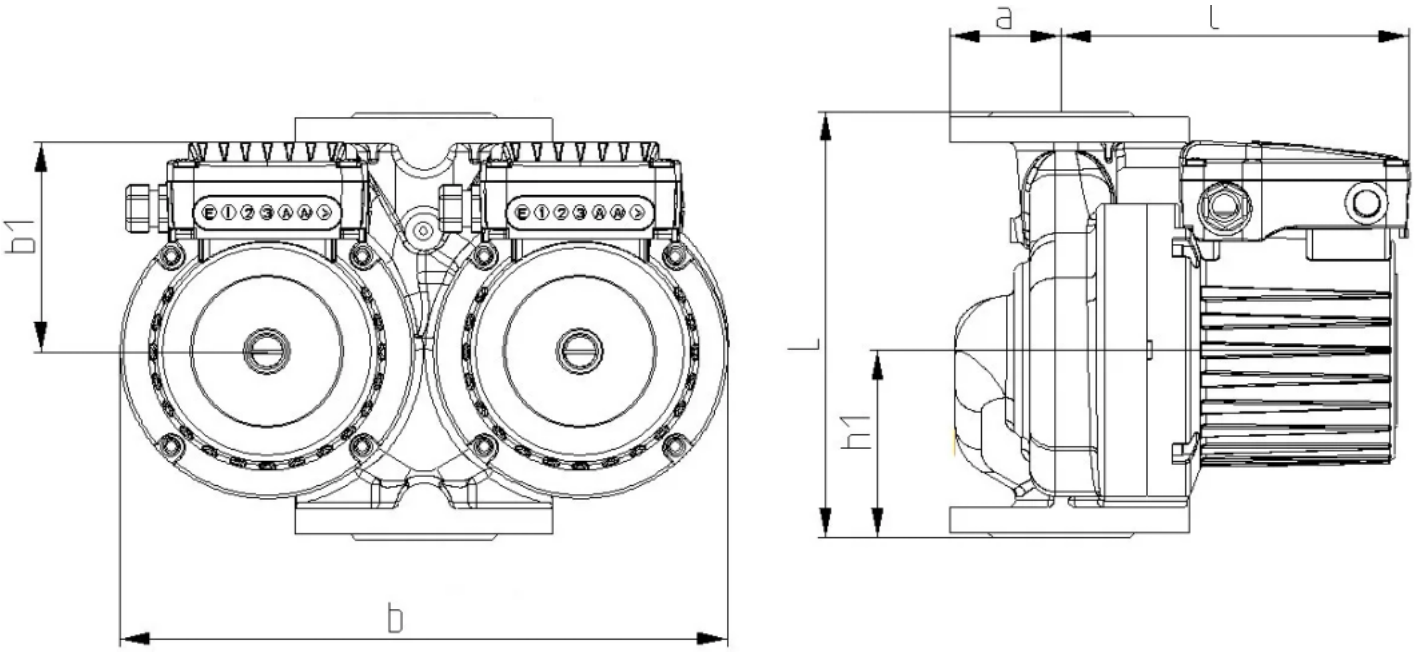

5. Данные для заказа

Наименование	Циркуляционный насос GHNMDbasic II 50-120 F IMP PUMPS
Артикул	979524605
Производитель (марка)	IMP PUMPS
Серия	GHN
Вид оборудования	Циркуляционные фланцевые насосы
Вес, кг	42
Гарантия, мес	24

6. Документация

Инструкции и паспорта

- Руководство по установке и эксплуатации GHN BASIC II, GHNM BASIC II

Разрешительные документы

- Сертификат ISO 9001:2015
- Декларация о соответствии для SAN (Basic II)
- Декларация о соответствии RoHS и REACH

Гарантия

- Гарантийное заявление

3D и CAD-модели

- 3D-модель STEP GHNMDbasic II 50-120F
- Чертёж DXF GHNMDbasic II 50-120F
- BIM-модель Revit GHNM basic II

Прочее

- Схема подключения GHNM basic II

Документы прилагаются к товару — в карточке товара и в архиве документов для тендера.