# Циркуляционный насос GHNDbasic II 65-120 F IMP PUMPS

Циркуляционные фланцевые насосы · Артикул 979524511 · Серия GHN

## 1. Обзор

GHNDbasic II 65-120F — циркуляционный насос с ручной трехступенчатой регулировкой числа оборотов ротора, подходящий для систем отопления, охлаждения, вентиляции и кондиционирования. Насос оснащён трёхфазным электродвигателем с встроенным термовыключателем. В зависимости от состояния термовыключателя внешний управляющий блок может отключить насос в случае перегрева. Электропроводка должна быть оборудована защитным устройством для отключения электродвигателя от источника питания, выполненным в соответствии с местными нормами электробезопасности. Насос имеет сдвоенный гидравлический корпус с встроенной дроссельной заслонкой, которая поворачивается под действием потока перекачиваемой жидкости.

### Основные данные

| | |
|---|---|
| Присоединительный размер | DN65 PN6/10 |
| Максимальная мощность, Вт | 1650 |
| Максимальный напор, м | 11,46 |
| Максимальная производительность, м3/ч | 53,7 |
| Максимальная производительность, л/мин | 1417 |
| Гарантия, мес | 24 |

## 2. Гидравлические характеристики

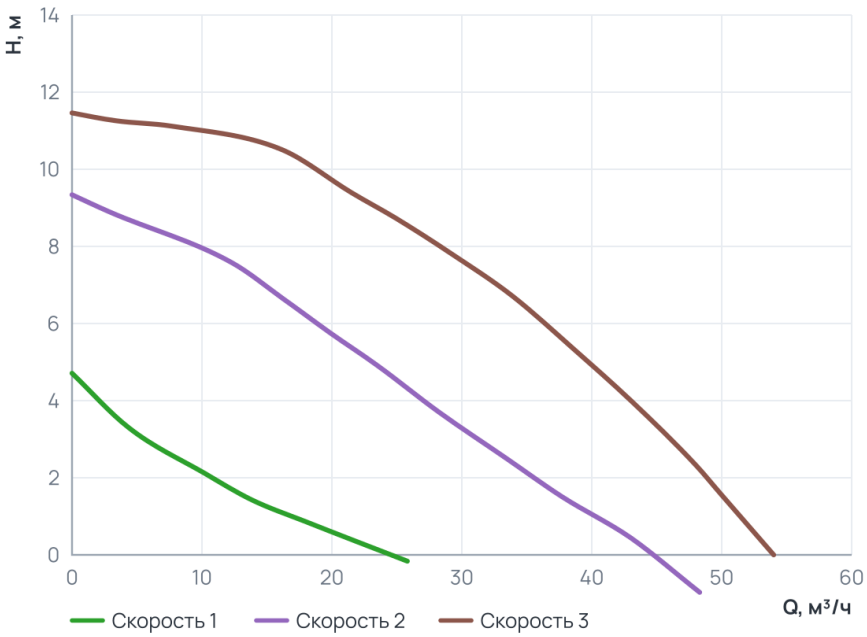


### Рабочий диапазон

| | |
|---|---|
| **Скорость 1** | |
| Подача Q | 0 … 25,8 м³/ч |
| Напор H | 0 … 4,7 м |
| **Скорость 2** | |
| Подача Q | 0 … 48,3 м³/ч |
| Напор H | 0 … 9,3 м |
| **Скорость 3** | |
| Подача Q | 0 … 54 м³/ч |
| Напор H | 0 … 11,5 м |

## 3. Технические данные

### Общие сведения

| | | | |
|---|---|---|---|
| Тип | Насос | Серия | GHN |
| Сдвоенный | Да | Назначение | Отопление и ГВС |
| Гарантия, мес | 24 | Ответные соединения | Нет |

## Гидравлические данные

| | | | |
|---|---|---|---|
| Максимальный напор, м | 11,46 | Максимальное давление в системе, бар | 10 |
| Максимальная производительность, м3/ч | 53,7 | Максимальная производительность, л/мин | 1417 |

## Перекачиваемая среда

| | | | |
|---|---|---|---|
| Температура окружающей среды, °C | 0...+40 | Максимальное содержание этиленгликоля, % | 50 |
| Максимальная температура перекачиваемой жидкости, °C | -10...+120 | | |

## Материалы

| | | | |
|---|---|---|---|
| Материал вала | AISI 431 | Материал корпуса | Чугун |
| Материал подшипника | Graphite | Материал обмотки статора | Медь |
| Материал рабочего колеса | Пластик Noryl | Материал вала (Сдвоенные насосы) | AISI 431 |
| Материал подшипника (Сдвоенные насосы) | Graphite | | |

## Монтаж и присоединение

| | | | |
|---|---|---|---|
| Вес, кг | 53,2 | Присоединение | Фланцевое |
| Монтажная длина, мм | 340 | Присоединительный размер | DN65 PN6/10 |
| Диаметр условного прохода, мм | 65 | | |

## Электродвигатель

| | | | |
|---|---|---|---|
| Частота, Гц | 50 | Степень защиты | IP44 |
| Номинальный ток, А | 2,83 | Обороты макс., об/мин | 1250 - 2810 |
| Количество скоростей | 3 | Параметры электросети | 3~ 400 В, 50 Гц |
| Максимальная мощность, Вт | 1650 | Частота ( Гц) (Сдвоенные насосы) | 50 |
| Частотное регулирование двигателя | Нет | | |

## 4. Габаритные размеры

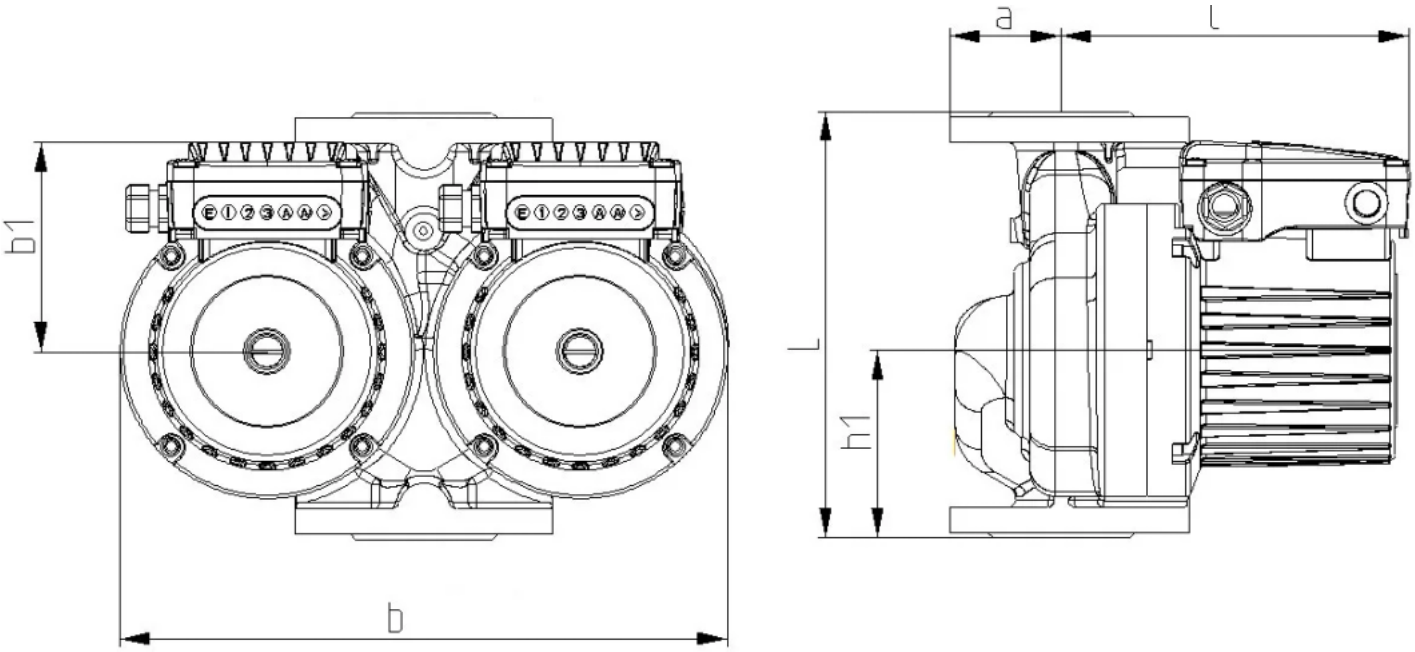


## 5. Данные для заказа

| | |
|---|---|
| Наименование | Циркуляционный насос GHNDbasic II 65-120 F IMP PUMPS |
| Артикул | 979524511 |
| Производитель (марка) | IMP PUMPS |
| Серия | GHN |
| Вид оборудования | Циркуляционные фланцевые насосы |
| Вес, кг | 53,2 |
| Гарантия, мес | 24 |

## 6. Документация

### Инструкции и паспорта

- Руководство по установке и эксплуатации GHN BASIC II, GHNM BASIC II

### Разрешительные документы

- Сертификат ISO 9001:2015
- Декларация о соответствии для SAN (Basic II)
- Декларация о соответствии RoHS и REACH

### Гарантия

- Гарантийное заявление

### 3D и CAD-модели

- 3D-модель STEP GHNDbasic II 65-120F
- Чертёж DXF GHNDbasic II 65-120F
- BIM-модель Revit GHN basic II

### Прочее

- Схема подключения GHN basic II

Документы прилагаются к товару — в карточке товара и в архиве документов для тендера.