Циркуляционный насос GHNbasic II 80-70 F (PN10) IMP PUMPS

Циркуляционные фланцевые насосы · Артикул 979524473 · Серия GHN

1. Обзор

GHNbasic II 80-70F PN10 — циркуляционный насос с ручной трехступенчатой регулировкой числа оборотов ротора, подходящий для систем отопления, охлаждения, вентиляции и кондиционирования. Насос оснащён трёхфазным электродвигателем с встроенным термовыключателем. В зависимости от состояния термовыключателя внешний управляющий блок может отключить насос в случае перегрева. Электропроводка должна быть оборудована защитным устройством для отключения электродвигателя от источника питания, выполненным в соответствии с местными нормами электробезопасности. Для нормальной работы насоса необходимо обеспечить рабочую среду, представляющую собой чистую воду или смесь чистой воды и антифриза в соответствии с действующими стандартами качества воды в системах отопления, например немецким стандартом VDI 2035.

Основные данные

Присоединительный размер	DN80 PN10
Максимальная мощность, Вт	830
Максимальный напор, м	6,1
Максимальная производительность, м3/ч	67,5
Максимальная производительность, л/мин	1 167
Гарантия, мес	24

2. Гидравлические характеристики

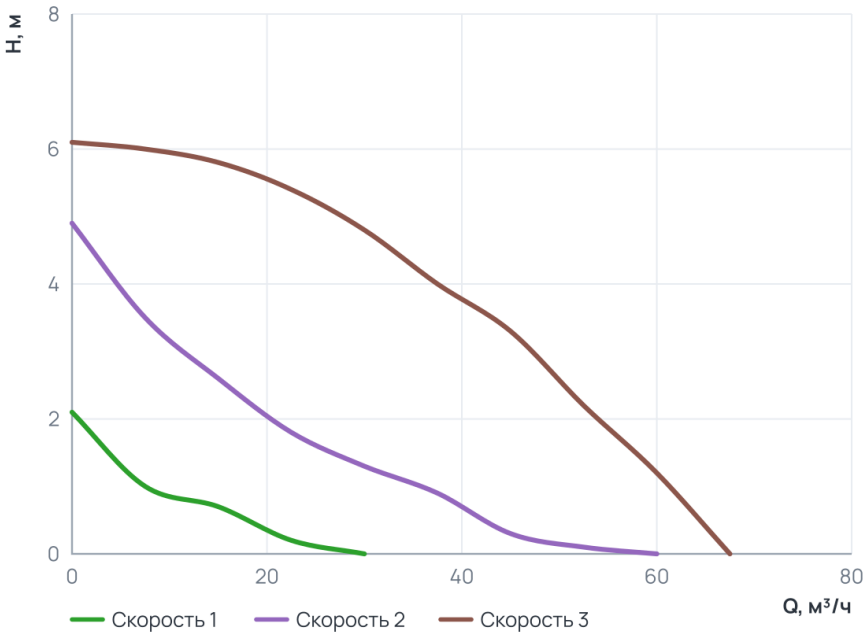

Рабочий диапазон

Скорость 1	
Подача Q	0 … 30 м³/ч
Напор H	0 … 2,1 м
Скорость 2	
Подача Q	0 … 60 м³/ч
Напор H	0 … 4,9 м
Скорость 3	
Подача Q	0 … 67,5 м³/ч
Напор H	0 … 6,1 м

3. Технические данные

Общие сведения

Тип	Насос	Серия	GHN
Сдвоенный	Нет	Назначение	Отопление и ГВС
Гарантия, мес	24	Ответные соединения	нет

Гидравлические данные

Максимальный напор, м	6,1	Максимальное давление в системе, бар	10
Максимальная производительность, м3/ч	67,5	Максимальная производительность, л/мин	1 167

Перекачиваемая среда

Температура окружающей среды, °C	0...+40	Максимальное содержание этиленгликоля, %	50
Максимальная температура перекачиваемой жидкости, °C	-10...+120		

Материалы

Материал вала	AISI 431	Материал корпуса	Чугун
Материал подшипника	Graphite	Материал обмотки статора	Медь
Материал рабочего колеса	Пластик Noryl	Материал вала (Циркуляционные фланцевые насосы)	AISI 431
Материал подшипника (Циркуляционные фланцевые насосы)	Graphite		

Монтаж и присоединение

Вес, кг	32,8	Присоединение	Фланцевое
Монтажная длина, мм	360	Присоединительный размер	DN80 PN10
Диаметр условного прохода, мм	80	Частота (Гц) (Циркуляционные фланцевые насосы)	50
Обороты макс., об/мин (Циркуляционные фланцевые насосы)	1440		

Электродвигатель

Частота (Гц)	50	Степень защиты	IP44
Номинальный ток, A	2,20	Обороты макс., об/мин	1440
Количество скоростей	3	Параметры электросети	3~ 400 В, 50 Гц
Максимальная мощность, Вт	830	Частотное регулирование двигателя	Нет

4. Габаритные размеры

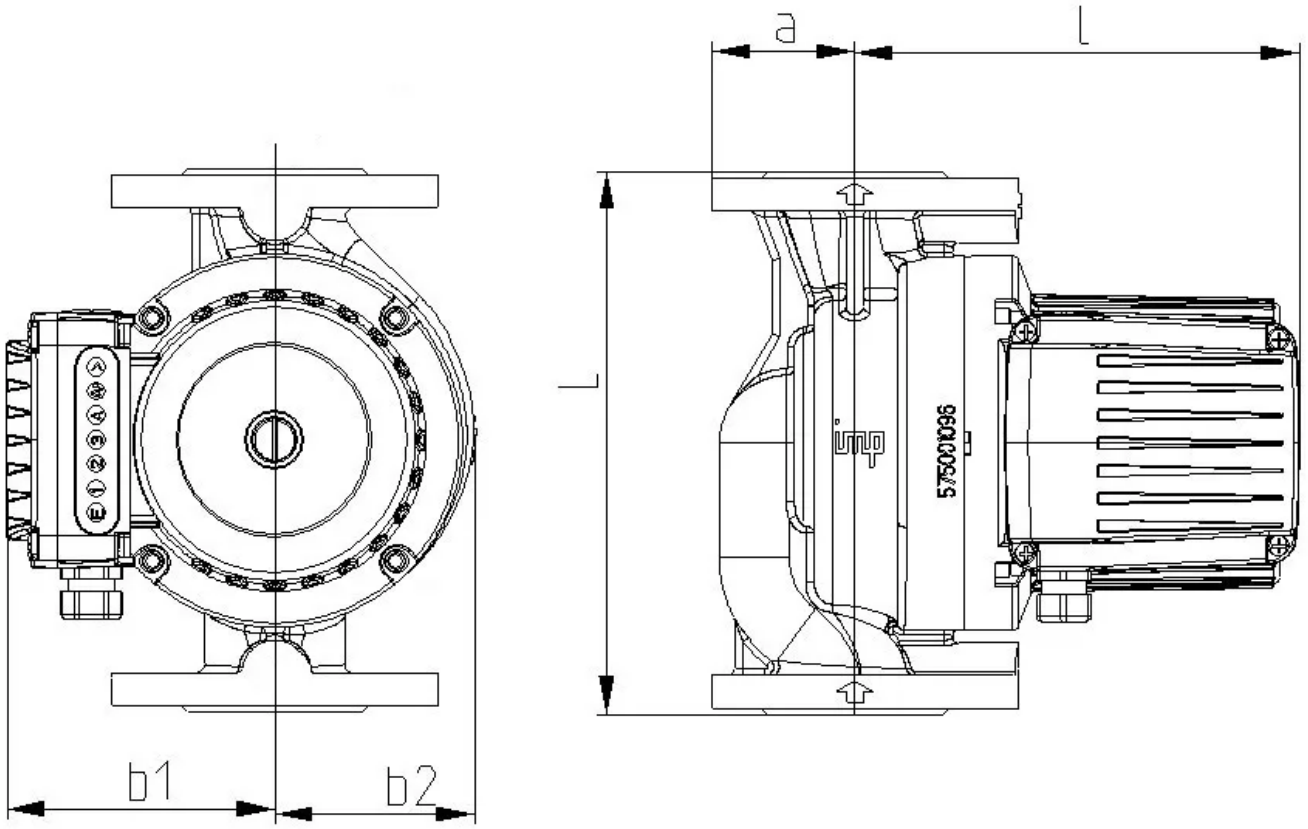

5. Данные для заказа

Наименование	Циркуляционный насос GHNbasic II 80-70 F (PN10) IMP PUMPS
Артикул	979524473
Производитель (марка)	IMP PUMPS
Серия	GHN
Вид оборудования	Циркуляционные фланцевые насосы
Вес, кг	32,8
Гарантия, мес	24

6. Документация

Инструкции и паспорта

- Руководство по установке и эксплуатации GHN BASIC II, GHNM BASIC II

Разрешительные документы

- Сертификат ISO 9001:2015
- Декларация о соответствии для SAN (Basic II)
- Декларация о соответствии RoHS и REACH

Гарантия

- Гарантийное заявление

3D и CAD-модели

- 3D-модель STEP GHNbasic II 80-70F PN10
- Чертёж DXF GHNbasic II 80-70F PN10
- BIM-модель Revit GHN basic II

Прочее

- Схема подключения GHN basic II

Документы прилагаются к товару — в карточке товара и в архиве документов для тендера.