Циркуляционный насос GHN 25/40-180 IMP PUMPS

Циркуляционные резьбовые (муфтовые) насосы · Артикул 979521710 · Серия GHN

1. Обзор

GHN – трехскоростные циркуляционные насосы с «мокрым» ротором, предназначены для создания принудительной циркуляции жидкости в одно- или двухтрубных системах отопления или горячего водоснабжения при стабильном или слабо меняющемся расходе.
Циркуляционный насос IMP PUMPS серии GHN легко монтируется благодаря поверхностному методу установки и резьбовому типу присоединения. Корпус из чугуна с катафорезным покрытием придает ему прочность и надежность, обеспечивая долгий срок службы. С максимальным рабочим давлением 10 бар он способен справляться с различными условиями эксплуатации.
Насосы имеют три ступени мощности, регулировка мощности производится механическим трехпозиционным переключателем.

Основные данные

Максимальная мощность, Вт	46
Максимальный напор, м	4,1
Максимальная производительность, м3/ч	3,7
Максимальная производительность, л/мин	51,66667
Максимальная температура перекачиваемой жидкости, °C	-10...+110
Ответные соединения	Нет

2. Гидравлические характеристики

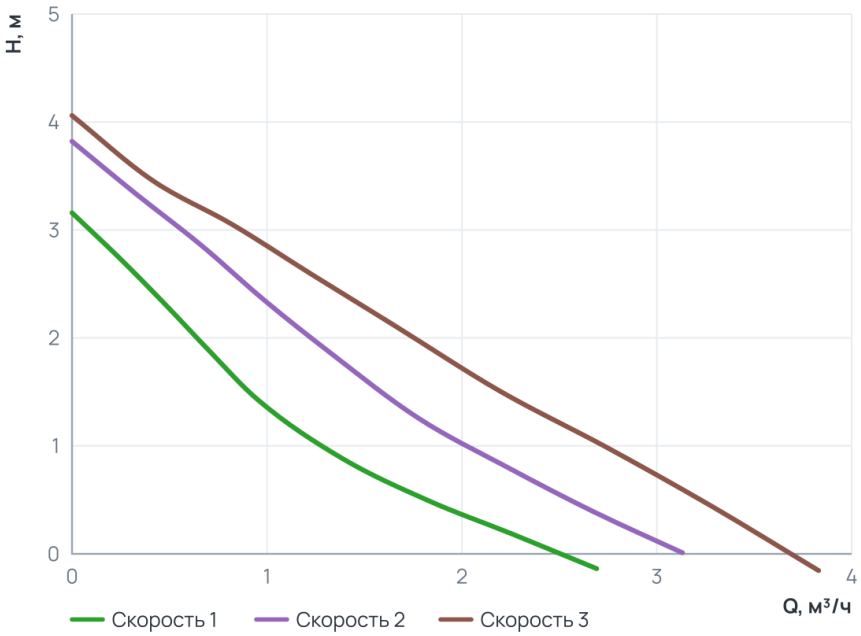

Рабочий диапазон

Скорость 1	
Подача Q	0 ... 2,7 м³/ч
Напор H	0 ... 3,2 м
Скорость 2	
Подача Q	0 ... 3,1 м³/ч
Напор H	0 ... 3,8 м
Скорость 3	
Подача Q	0 ... 3,8 м³/ч
Напор H	0 ... 4,1 м

3. Технические данные

Общие сведения

Тип	Насос	Серия	GHN
Группа	25-40	Сдвоенный	Нет
Назначение	Отопление и ГВС	Гарантия, мес	24
Уровень шума, дБ	?43	Ответные соединения	Нет

Гидравлические данные

Максимальный напор, м	4,1	Максимальное давление в системе, бар	10
Максимальная производительность, м3/ч	3,7	Максимальная производительность, л/мин	51,66667

Перекачиваемая среда

Температура окружающей среды, °C	0...+40	Максимальное содержание этиленгликоля, %	40
Максимальная температура перекачиваемой жидкости, °C	-10...+110		

Материалы

Материал вала	AISI 420	Материал корпуса	Чугун
Материал подшипника	Graphite	Материал обмотки статора	Медь
Материал рабочего колеса	Пластик Noryl	Материал вала (Циркуляционные резьбовые (муфтовые) насосы)	AISI 420
Материал подшипника (Циркуляционные резьбовые (муфтовые) насосы)	Graphite		

Монтаж и присоединение

Вес, кг	2,6	Присоединение	Муфтовое
Монтажная длина, мм	180	Присоединительный размер	G 1 ½
Диаметр условного прохода, мм	25	Частота (Гц) (Циркуляционные резьбовые (муфтовые) насосы)	50
Обороты макс., об/мин (Циркуляционные резьбовые (муфтовые) насосы)	2880		

Электродвигатель

Частота (Гц)	50	Степень защиты	IP44
Номинальный ток, A	0,21	Обороты макс., об/мин	2880
Количество скоростей	3	Параметры электросети	1~ 230 В, 50 Гц
Максимальная мощность, Вт	46	Максимальная мощность, кВт	0,05
Частотное регулирование двигателя	Нет		

4. Габаритные размеры

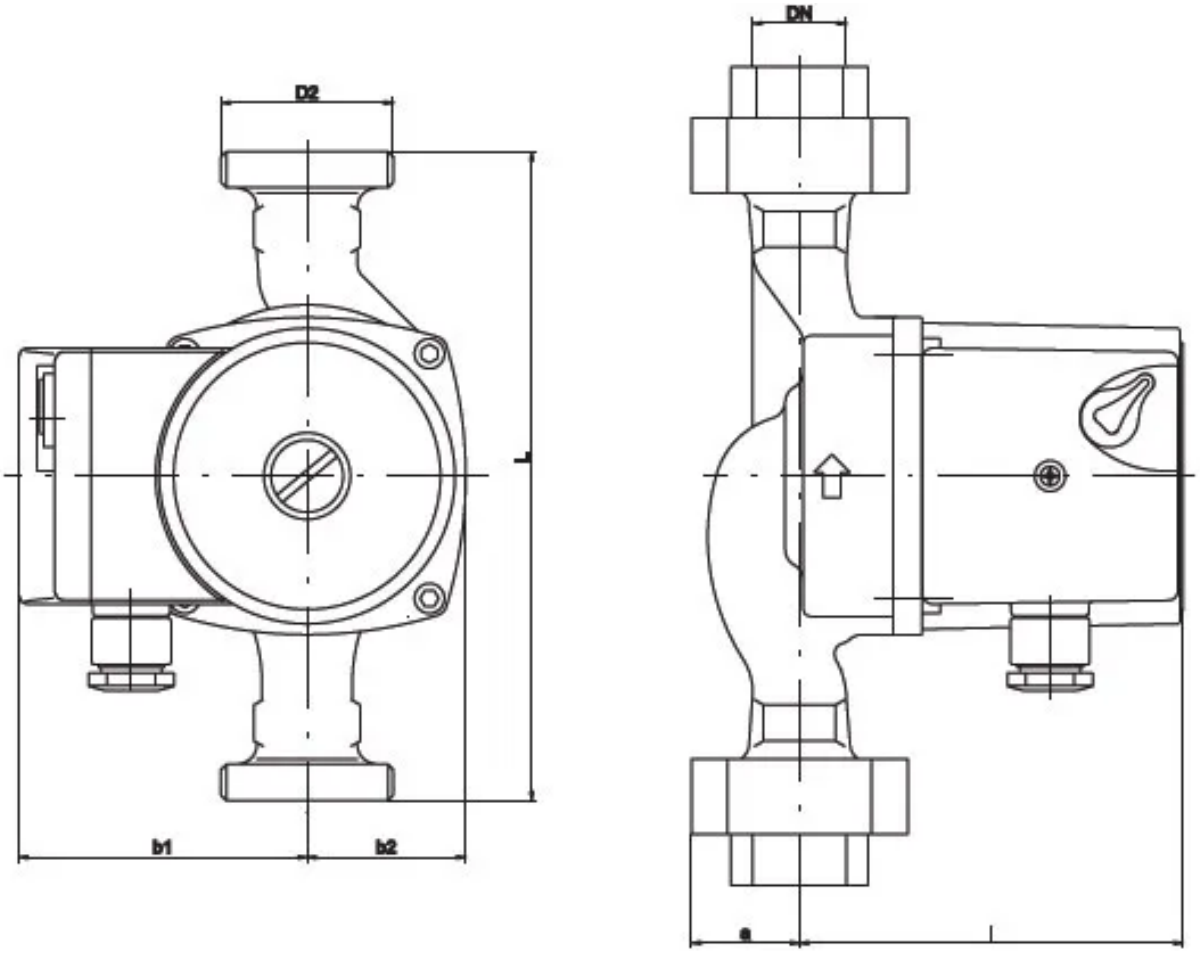

5. Данные для заказа

Наименование	Циркуляционный насос GHN 25/40-180 IMP PUMPS
Артикул	979521710
Производитель (марка)	IMP PUMPS
Серия	GHN
Вид оборудования	Циркуляционные резьбовые (муфтовые) насосы
Вес, кг	2,6
Гарантия, мес	24

6. Документация

Инструкции и паспорта

- Быстрые инструкции GHN

Разрешительные документы

- Сертификат ISO 9001:2015
- Декларация о соответствии для SAN (Basic II)
- Декларация о соответствии RoHS и REACH

Гарантия

- Гарантийное заявление

3D и CAD-модели

- 3D-модель STEP GHN 25/40-180
- Чертёж DXF GHN 25/40-180
- BIM-модель Revit GHN

Прочее

- Схема подключения GHN

Документы прилагаются к товару — в карточке товара и в архиве документов для тендера.