UNIPUMP Частотный преобразователь FCP-3LM

Частотные преобразователи · Артикул 56704 · Серия FCP

1. Обзор

Частотный преобразователь с внешним датчиком давления серии FCP предназначен для автоматического управления асинхронными двигателями однофазных (~230 В) насосов. Устройство поддерживает заданный уровень давления в системе за счёт изменения частоты вращения электродвигателя насоса на основе данных, поступающих от внешнего датчика давления. Дополнительно частотный преобразователь поддерживает каскадный режим, что значительно расширяет возможности его применения.

Области применения

— Системы водоснабжения частных, сельскохозяйственных и промышленных объектов.
— Автоматические системы полива и орошения.
— Системы повышения давления.

Основные данные

Защита от сухого хода	Да
Диапазон настройки давления	0,5...9
Гарантия, мес	24

2. Технические данные

Общие сведения

Серия	FCP	Гарантия, мес	24
Допустимый диапазон температур воды, °C	+1...+80		

Гидравлические данные

Диапазон настройки давления	0,5...9

Материалы

Материал корпуса	PC-ABS-POM-NYLON

Монтаж и присоединение

Вес, кг	5,44	Присоединительный размер	¼"

Электродвигатель

Защита от сухого хода	Да	Параметры электросети	~230В; 50Гц
Максимальная мощность, Вт	1 500	Максимальная мощность, кВт	3

3. Габаритные размеры

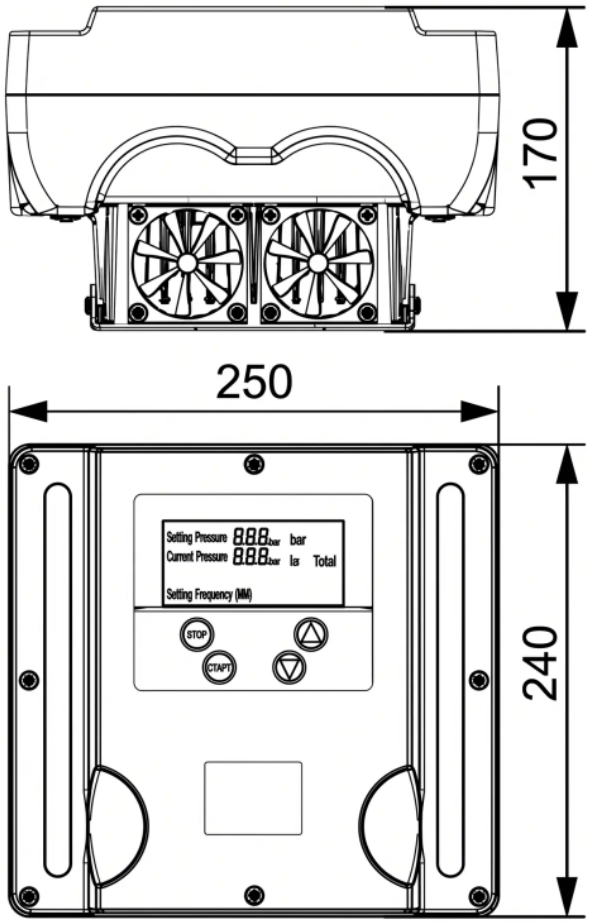

4. Данные для заказа

Наименование	Частотный преобразователь FCP-3LM
Артикул	56704
Производитель (марка)	UNIPUMP
Серия	FCP
Вид оборудования	Частотные преобразователи
Вес, кг	5,44
Гарантия, мес	24

5. Документация

Инструкции и паспорта

- Инструкция FCP

Разрешительные документы

- Декларация о соответствии
- Декларация о соответствии

Документы прилагаются к товару — в карточке товара и в архиве документов для тендера.