UNIPUMP Центробежный поверхностный насос (консольный) CPM 1100D

Поверхностные консольные насосы · Артикул 76643 · Серия CPM

1. Обзор

Центробежный поверхностный насос серии CPM предназначен для перекачивания чистой воды и других неагрессивных к материалам насоса жидкостей, сходных по свойствам с водой, и не содержащих твердых и волокнистых включений.
Агрегат насоса собран из долговечных и прочных материалов, что гарантирует его надежность и долгий срок службы. Насос может перекачивать воду с незначительным содержанием нерастворимых твердых включений до 0,1%, при этом размер частиц не превышает 1 мм.
При правильной эксплуатации, он будет служить многие годы, обеспечивая эффективную и непрерывную работу.

Основные данные

Диаметр входного патрубка	G1¼"
Диаметр выходного патрубка	G1"
Максимальная мощность, Вт	1 100
Максимальный напор, м	35
Максимальная производительность, м3/ч	5,8
Максимальная производительность, л/мин	96
Максимальная высота всасывания, м	7
Материал обмотки статора	Медь
Материал рабочего колеса	Латунь
Гарантия, мес	24

2. Гидравлические характеристики

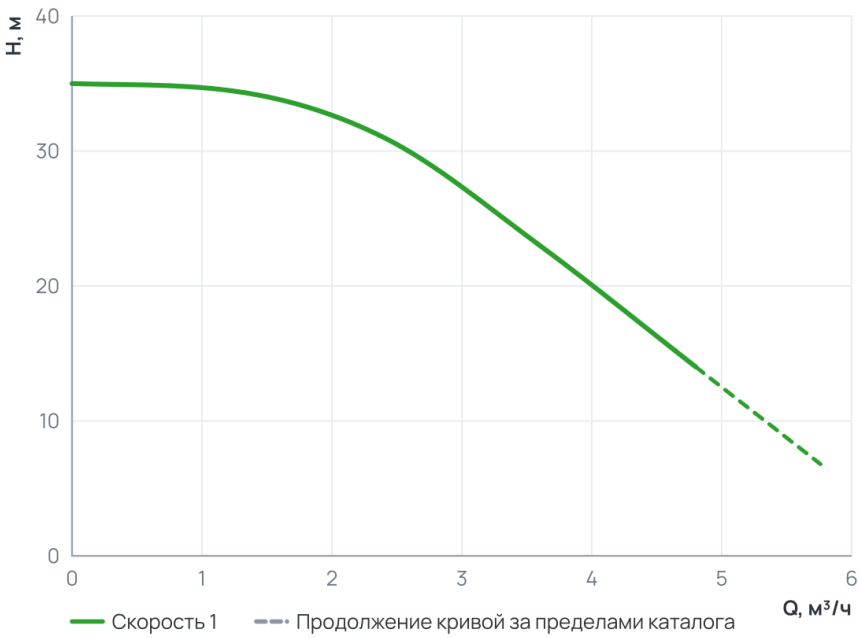

Рабочий диапазон

Подача Q	0 … 4,8 м³/ч
Напор H	14 … 35 м

Пунктир на диаграмме — продолжение кривой за пределами каталога производителя.

3. Технические данные

Общие сведения

Тип	Консольный	Серия	CPM
Вид насоса	Центробежный	Гарантия, мес	24
Уровень шума, дБ	80	Страна производства	Китай

Общие сведения (продолжение)

Макс. содержание примесей (г/м³)	100	Температура окружающего воздуха ( )	+1...+40
Максимальное количество пусков в час	6		

Гидравлические данные

Максимальный напор, м	35	Максимальное давление в системе, бар	6
Максимальная производительность, м3/ч	5,8	Максимальная производительность, л/мин	96

Перекачиваемая среда

Максимальный размер неабразивных включений, мм	1	Максимальная температура перекачиваемой жидкости, °C	+1...+100

Материалы

Материал корпуса	Алюминий	Материал обмотки статора	Медь
Материал рабочего колеса	Латунь		

Монтаж и присоединение

Вес, кг	21	Длина, мм	392
Высота, мм	268	Ширина, мм	224
Тип установки	Горизонтальный	Длина электрокабеля, м	0,3
Электрокабель с вилкой	Нет	Диаметр входного патрубка	G1¼"
Диаметр выходного патрубка	G1"	Максимальная высота всасывания, м	7
Число и сечение жил электрокабеля	3×1,0	Присоединительный размер вход / выход, дюйм	1¼" × 1"

Электродвигатель

Класс изоляции	B	Степень защиты	IPX4
Номинальный ток, А	7,1	Параметры электросети	~230В; 50Гц
Частота вращения (об/мин)	2 850	Максимальная мощность, Вт	1 100
Емкость конденсатора (мкФ)	25	Максимальная мощность, кВт	1,1

4. Габаритные размеры

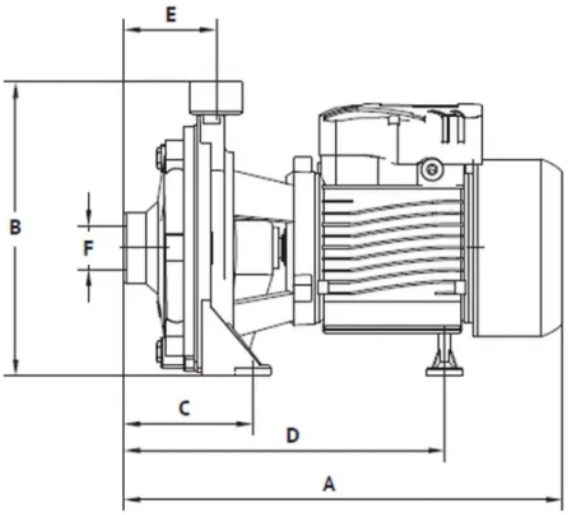

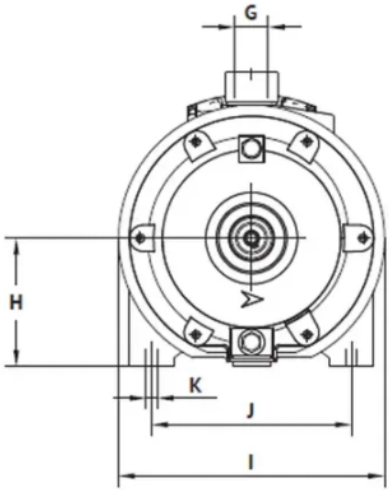

Модель	Размеры, мм										
	A	B	C	D	E	F	G	H	I	J	K
CPM 1100D	392	268	121	293	85	1¼"	1"	118	224	184	10
CPM 1500D	392	268	121	293	85	1¼"	1"	118	224	184	10
CPM 2200D	412	268	121	295	85	1¼"	1"	118	224	184	10

5. Данные для заказа

Наименование	Центробежный поверхностный насос (консольный) CPM 1100D
Артикул	76643
Производитель (марка)	UNIPUMP
Серия	CPM
Вид оборудования	Поверхностные консольные насосы
Вес, кг	21
Гарантия, мес	24
Страна производства	Китай

6. Документация

Инструкции и паспорта

- Инструкция серия CPM_new

Разрешительные документы

- Сертификат соответствия
- Декларация о соответствии_1
- Декларация о соответствии_2

Прочее

- Листовка A4 CPM
- Воблер A6 CMP

Документы прилагаются к товару — в карточке товара и в архиве документов для тендера.