IMP PUMPS Центробежный насос CLD 80-370/2/15.0A

Одноступенчатые вертикальные насосы INLINE · Артикул 979525106 · Серия CL

1. Обзор

CLD 80-370/2/15.0A- сдвоенный циркуляционный насос с всасывающим и нагнетательным патрубками одинакового диаметра, расположенными на одной оси, и двумя одноступенчатыми центробежными насосными агрегатами с сухим ротором, установленными в общем гидравлическом корпусе. Гидравлический корпус оснащён встроенным обратным клапаном, предотвращающим циркуляцию рабочей среды через неработающий насосный агрегат.
Насос предназначен для применения в системах центрального отопления и охлаждения. Возможна установка непосредственно на трубопроводе или на фундаменте.
Каждый насосный агрегат приводится в действие асинхронным трёхфазным электродвигателем с воздушным охлаждением и фиксированной частотой вращения.

Основные данные

Вес, кг	193
Присоединение	Фланцевое
Степень защиты	IP55
Максимальный напор, м	37
Параметры электросети	3~ 230/400 В, 50 Гц
Максимальная мощность, Вт	15 000
Присоединительный размер	DN80
Максимальная мощность, кВт	15
Максимальная производительность, м3/ч	140
Максимальная производительность, л/мин	2 333,33

2. Гидравлические характеристики

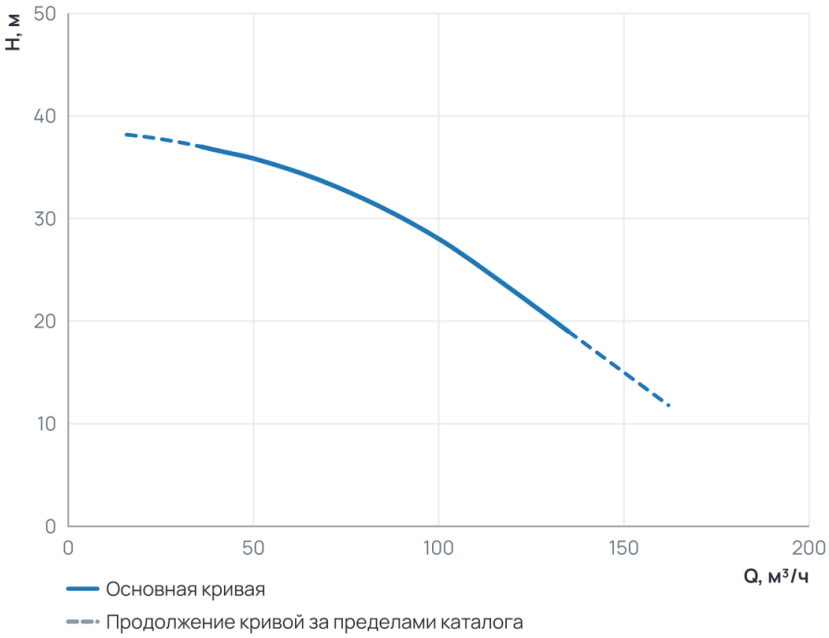

Рабочий диапазон

Подача Q	36 … 135 м³/ч
Напор H	19 … 37 м

Пунктир на диаграмме — продолжение кривой за пределами каталога производителя.

3. Технические данные

Общие сведения

Серия	CL	Сдвоенный	Да
Гарантия, мес	24	Число полюсов	2
Уровень шума, дБ	71		

Гидравлические данные

Максимальный напор, м	37	Максимальное давление в системе, бар	10
Максимальная производительность, м3/ч	140	Максимальная производительность, л/мин	2 333,33

Перекачиваемая среда

Рабочая жидкость	Чистая вода	Температура окружающей среды, °C	+40
Максимальное содержание этиленгликоля, %	Вода по VDI 2035, гликоль до 50 %	Максимальная температура перекачиваемой жидкости, °C	-20...+130

Материалы

Материал вала	Нержавеющая сталь	Материал корпуса	Чугун
Материал подшипника	AQ1EGG	Материал обмотки статора	Медь
Материал рабочего колеса	Чугун		

Монтаж и присоединение

Вес, кг	193	Длина, мм	760
Высота, мм	510	Ширина, мм	550
Присоединение	Фланцевое	Монтажная длина, мм	690
Присоединительный размер	DN80	Диаметр условного прохода, мм	80

Электродвигатель

Частота (Гц)	50	Степень защиты	IP55
Номинальный ток, А	26,8	Параметры электросети	3~ 230/400 В, 50 Гц
Частота вращения, об/мин	2915	Максимальная мощность, Вт	15 000
Максимальная мощность, кВт	15	Частотное регулирование двигателя	Нет
Класс энергоэффективности двигателя	IE3		

4. Габаритные размеры

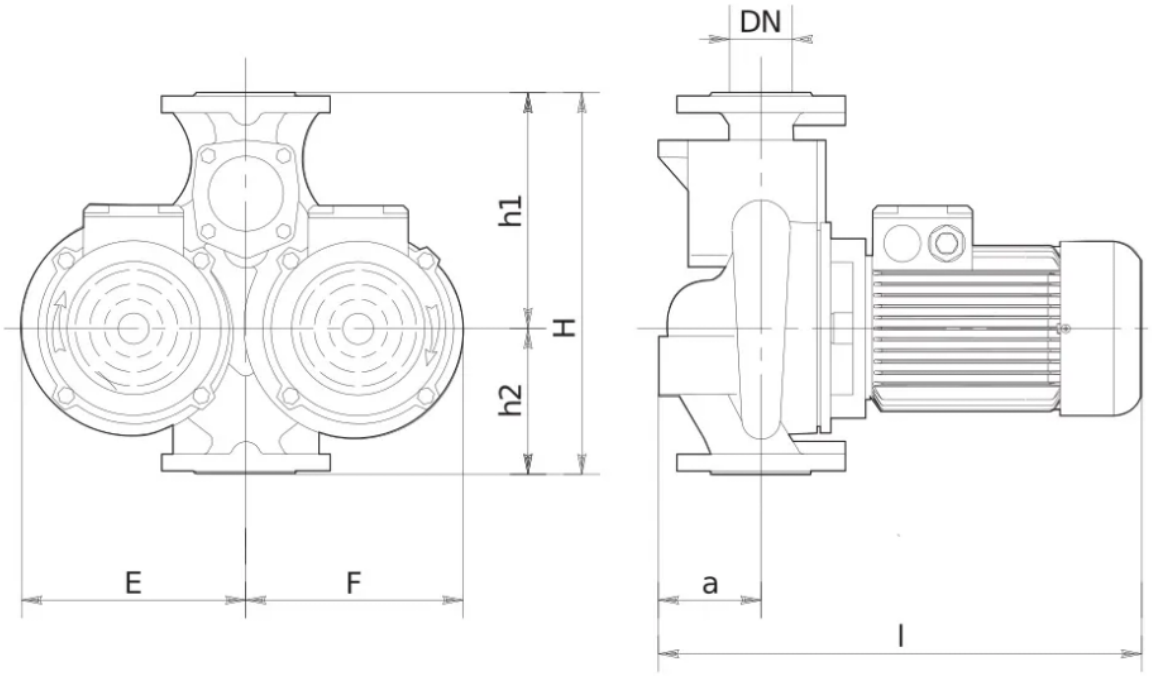

SLO	Tri fazni motor, termično varovan s PTC uporom	Tri fazni motor termično varovan s termo kontaktom (TKO)	Tri fazni motor brez vgrajene termo zaščite
EN	3-phase motor, thermistor (PTC) thermal protection	3-phase motor, bimetallic switch (TKO) thermal protection	3-phase motor without thermal protection
РУ	Трехфазный электродвигатель со встроенным терморезистором (PTC)	Трехфазный электродвигатель со встроенным термоконтактом (TKO)	Трехфазный электродвигатель без встроенный термозащиты
HR	Trofazni motor, termički zaštićen s PTC sondom	Trofazni motor termiki zaštićen s termo kontaktom (TKO)	Trofazni motor bez ugrađene termičke zaštite
DE	3-Phasen-Motor, Thermistor (PTC) Wärmeschutz	3-Phasen-Motor, thermischer Schutz mit Bimetall Schalter (TKO)	3-Phasen-Motor ohne thermischen Schutz

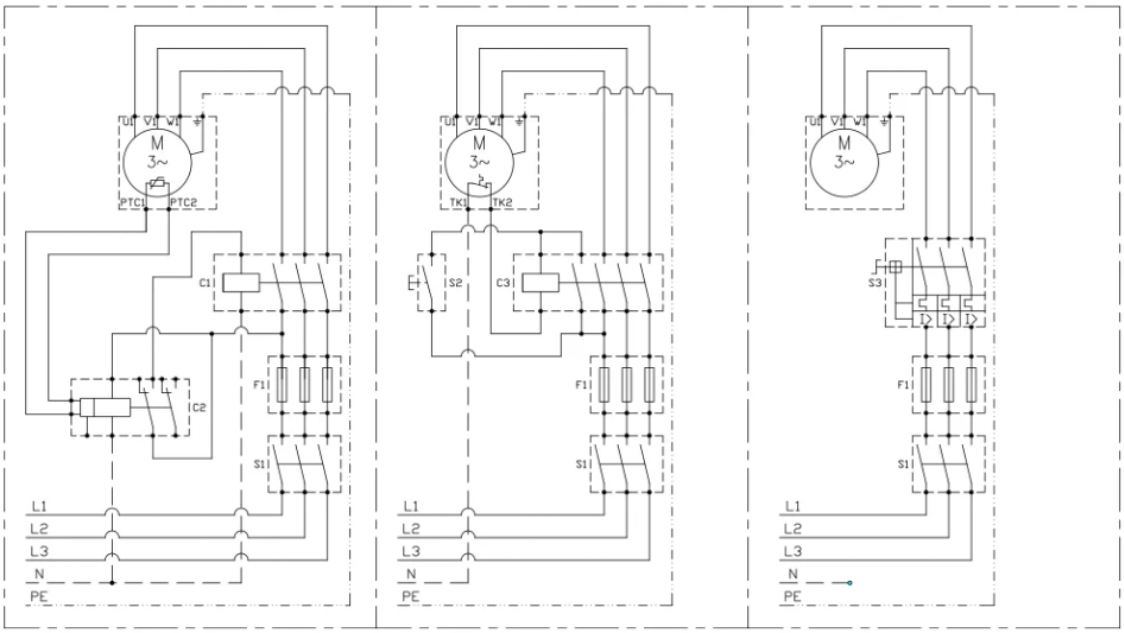

5. Данные для заказа

Наименование	Центробежный насос CLD 80-370/2/15.0A
Артикул	979525106
Производитель (марка)	IMP PUMPS
Серия	CL
Вид оборудования	Одноступенчатые вертикальные насосы INLINE
Вес, кг	193
Гарантия, мес	24

6. Документация

Инструкции и паспорта

- Руководство по установке и эксплуатации CL, CLP, CV, PV
- Руководство по установке и эксплуатации CLD

Разрешительные документы

- Сертификат ISO 9001:2015
- Декларация о соответствии для (E)CL(P)(D), (E)CV), E(PV)
- Декларация о соответствии RoHS и REACH

Гарантия

- Гарантийное заявление

3D и CAD-модели

- BIM-модель Revit CL

Прочее

- Габаритный чертёж CLD 80-370/2/15.0A

Документы прилагаются к товару — в карточке товара и в архиве документов для тендера.